airblock





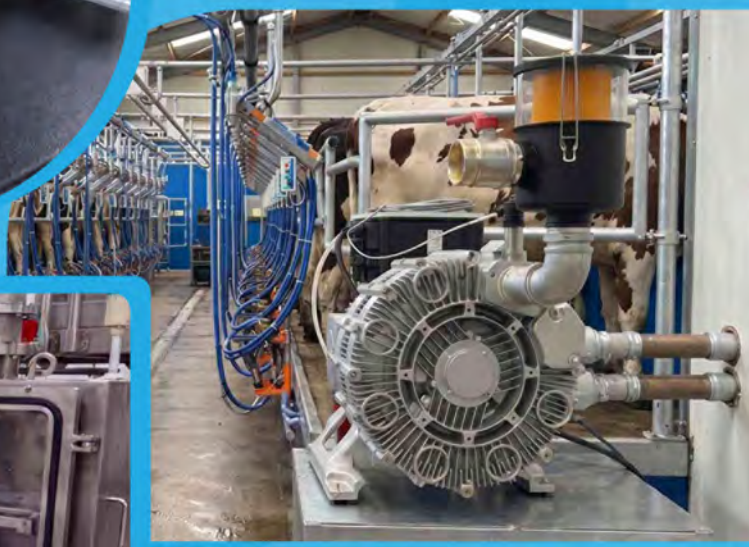





2026-27

Katalogu i Përgjithshëm

XINLEI GREENCO VALUE VACUUM TECHNOLOGY MB MEBRA METAL WORK PNEUMATIC OMEGA AIR

Profili i kompanisë

Seksioni A

Prodhimi i ajrit të kompresuar dhe i vakumit

A1

Prodhimi i Ajrit të Kompresuar

Kompresor me Vidë (Screw) Xinlei	A1.1
Fryrës centrifugal (Turbo Blowers)	A1.7
Kompresor me Vidë (Screw) Hertz	A1.11
Kompresorë Scroll	A1.17
Kompresorë PET me presion të lartë	A1.18
Kompresorë Booster (përforcues presioni)	A1.19
Blowers me kanale anësore	A1.20
Kompresorë me piston, pa vaj (oil free)	A1.23
Kompresorë me piston, monobllok & me rrip	A1.24
Kompresorë me piston me rrip	A1.25
Motokompresorë me karburant	A1.26
Koka kompresorësh	A1.27
Elektromotora për kompresorë	A1.28
Aksesorë për kompresorë	A1.29
Lubrifikantë	A1.30
Filtra ajri & vaji	A1.31
Ndarës (Separator) vaj–ajër	A1.32

A2

Prodhimi i gazrave

Gjeneratorë Azoti	A2.1
Gjeneratorë Oksigjeni	A2.2

A3

Gjenerimi i Vakumit

Pompa Vakumi me Fletë lubrifikim me vaj	A3.1
Pompa Vakumi me vidë, pa vaj (oil free)	A3.3
Pompa Vakumi me fletë për paisje laboratorike	A3.4
Pompa Vakumi me fletë pa vaj (oil free)	A3.5

A4

Trajtimi i Ajrit të Kompresuar

Tharëse me ftohje (tip frigoriferik)	A4.1
Tharëse me absorbim	A4.3
Tharëse me membranë	A4.4
Filtra linje	A4.5
Kollone karboni aktiv	A4.7

A5

Akumulimi i Ajrit të Kompresuar

Depozita Ajri	A5.1

A6

Matja e Ajrit të Kompresuar

Matja e Ajrit të Kompresuar	A6.1

A7

Shpërndarja e Ajrit të Kompresuar

Rrjet Ajri me Tuba Alumini	A7.1

Seksioni B

Sisteme Pneumatike

B1

Pneumatike

Cilindra Pneumatik	B1.1
Kapëse Pneumatike (Grippers)	B1.15
Cilindra ndërtim i posaçëm	B1.16
Aksesorë për cilindrat	B1.17
Ishuj valvulash	B1.21
Elektrovalvula	B1.24
Komanda manuale & pedale	B1.25
Aksesorë për valvula ajri	B1.26
Mikrovalvula	B1.26

Seksioni B

Pneumatike

B2

Menaxhimi i Fluideve

Elektrosaraçineska	B2.1
Valvula sferike (Ball Valves)	B2.7
Aktuatorë pneumatikë	B2.9
Aksesorë për valvula sferike	B2.10
Valvula me piston	B2.11
Valvula tipi POPPET	B2.13
Sisteme ftohje & transportuese	B2.14

B3

Përgatitja & Shpërndarja e Ajrit të Kompresuar

Parapërgatitje ajri	B3.1
Tuba poliamidi	B3.5
Tuba poliuretani	B3.7
Tuba polietileni	B3.9
Tuba të tjerë	B3.10
Tuba spiralë	B3.14
Tuba ajri fleksibël	B3.15
Aksesorë për tuba	B3.16
Bashkues të shpejtë ajri	B3.17
Rakorderi ajri (Push Fittings)	B3.20
Saraçineska manuale	B3.31
Tubacione plastike për spërkatje	B3.32
Ngjitës dhe izolues	B3.33

B4

Sistem Vakumi

Ventuza	B4.1
Gjenerues vakumi	B4.3
Filtra vakumi	B4.4
Robotikë	B4.5
Tube Lifters	B4.6

B5

Presostatë & Sisteme Kontrolli

Manometra & Vakummetër	B5.1
Manometra – Matës Vakumi	B5.2

B6

Vegla Ajri

Pistoleta Ajri	B6.1
Vegla Ajri & Vegla Gozhduese	B6.2
Vegla Gozhduese	B6.3
Vibratorë Ajri	B6.4
Motorë Ajri	B6.5

Seksioni C

Pjesë për Ndërtimin e Makinerive

C1

Sisteme modulare

Profile & Aksesorë Alumini	C1.1

C2

Aksesorë Ndihmës

Doreza & Leva	C2.1
Antivibrues	C2.4
Instrumente Matje	C2.5
Amortizatorë	C2.6
Lidhësa të Shpejtë	C2.7

Seksioni D

Shërbime

AirToCloud – Monitorim & Menaxhim	D1.1
Departamenti i Mbështetjes Teknike	D1.3
Paketa Mirëmbajtje & Mbështetje Teknike	D1.4
Instalim i Stacionit të Ajrit të Kompresuar	D1.5
Studim, Ndërtim & Përmirësim i Rrjetit të Ajrit të Kompresuar	D1.6
Service & Mirëmbajtje Parandaluese e Stacionit të Ajrit	D1.7
Rikonstruksion i Kompresorëve të Ajrit	D1.8
Kompresorë Zëvendësues	D1.9
Kontroll i Stacionit të Ajrit të Kompresuar: Identifikim, Regjistrim & Eliminim i Rrjedhjeve	D1.10
Matje Speciale	D1.11
Kontroll Teknik & Certifikim i Depozitave të Ajrit	D1.12

Tabela Referuese



VIZIONI

Vizioni ynë është të jemi në qendër të çdo impianti prodhimi, duke ofruar zgjidhje të integruara për ajrin e Kompresuar.

VISION

Our vision is to be at the heart of every production plant, providing integrated compressed air solutions.

VLERAT

Profesionalizmi, përkushtimi, puna në grup dhe përqendrimi te klienti janë disa nga vlerat themelore që fuksionon Airblock. Këto vlera, jo vetëm për menaxhmentin, por edhe për të gjithë punonjësit, janë një udhëzues për çdo veprim të mundshëm ose vendim.

VALUES

Professionalism, devotion, teamwork, and customer-centricity are some of the fundamental values that govern Airblock. These values, not only for the management but also for all employees, are a guide for any potential action or crucial decision.

CILESIA

Cilësia është prioritet i lartë i AIRBLOCK. Për këtë arsye, që nga viti 2017, është certifikuar nga EN ISO 9001 : 2015,nga operatori i besuar dhe i akredituar TUV AUSTRIA HELLAS. Të gjitha produktet që importojmë ose prodhojmë janë testuar sipas standardeve dhe rregullave europiane dhe mbajnë markën CE. Kjo siguron që ne minimizojmë mundësinë e pjesëve ose makinerive të dëmtuara dhe të garantojmë funksionimin e tyre të duhur dhe afatgjatë.



QUALITY

Quality is a top priority for Airblock. For this reason, our company is certified by **EN ISO 9001 : 2015**, by the trusted and demanding QMSCERT organization. All products we import or produce are tested according to European standards and regulations and bear the CE mark. This ensures that we minimize the possibility of defective parts or machines and guarantee their proper and long-term operation.

STAFI I KOMPANISË

Airblock është një ekip prej mbi 30 profesionistësh të përkushtuar, që punojnë në një mjedis dinamik dhe inovativ, i fokusuar në zhvillimin personal dhe profesional. Me ekspertizë të thelluar në ajrin e Kompresuar dhe aplikimet e tij, Airblock qëndron gjithmonë pranë klientëve, duke ndërtuar marrëdhënie të qëndrueshme besimi dhe duke ofruar zgjidhje efikase, të përshtatura për çdo nevojë.#AskTheExpAIRts!

COMPANY'S STAFF

Airblock employs more than 30 people in a highly skilled working environment for personal and professional development. They specialize in compressed air and its applications, building trusted customer relationships and offering the ideal solutions for every need. #AskTheExpAIRts!

HISTORIA JONE

OUR HISTORY

1977

Themelimi i kompanisë nga Charalambos Akritidis

The company is founded by Charalampos Akritidis.

Bashkëpunim ekskluziv me prodhuesin Italian "Metal Work".

Exclusive collaboration with the Italian manufacturer "METAL WORK".

1989

Inagurimi i dyqanit të parë në Vardaris, rruga Monastiriou

Opening of the first store, in Vardaris area, in Thessaloniki.

1999

Bashkëpunim ekskluziv me prodhuesin e kompresorëve Gjerman "RENNER"

Exclusive collaboration with the German air-compressor manufacturer, "RENNER".

2005

Inagurimi i dyqanit në hyrjen kryesore të Zonës Industriale të Sindos

Opening of the second store in the entrance of Thessaloniki's industrial zone, in Sindos.

2009

Fillimi i dyqanit AIRBLOCK online.

Our online store, www.airblock.gr, is created.

2015

Organizimi i Departamentit të Mbështetjes Teknike nga AIRBLOCK

Organization of our air-compressor technical support department with mobile workshops.

2016

Hapja e dyqanit tonë të ri në Tiranë, Shqipëri.

Opening of our latest store in Tirane, Albania.

2019

I RI, Objekti qendror ne hyrje te zones industriale Sindoos

New privately-owned central facilities at the entrance of the industrial area of Sindos.

2020

Përmirësimi i departamentit të servisit dhe me shtimin e makinerive te teknologjisë së fundit.

Upgrade of our service department area and our machine workshop with state-of-the-art equipment and machinery.

2021

Rinovimi dhe rimodelimi i dyqanit historik me seli në zonën e Vardarit në Selanik Qendra e qytetit

Renovation and remodeling of our historic headquarters in Vardaris area in Thessaloniki city center.

2026

AIRBLOCK nis operacionet në Bullgari.

Launch of AIRBLOCK operations in Bulgaria.

A Prodhimi i Ajrit të Kompresuar & Vakumit

A1 Prodhimi i Ajrit të Kompresuar

Kompresorë Ajri me Vidë (Xinlei)	A1.1
Fryrës Centrifugalë (Turbo Blowers)	A1.7
Kompresorë Ajri me Vidë (Hertz)	A1.11
Kompresorë Ajri Scroll	A1.17
Kompresorë Ajri PET Presion i Lartë	A1.18
Kompresorë Ajri Booster	A1.19
Blowers me Kanal Anësor	A1.20
Kompresorë Ajri me Piston Oil-Free	A1.23
Kompresorë Ajri me Piston Monobllok & me Rrip	A1.24
Kompresorë Ajri me Piston me Rrip	A1.25
Motokompresorë me karburant	A1.26
Koka Kompresori	A1.27
Elektromotorë për Kompresorë Ajri	A1.28
Aksesorë për Kompresorë	A1.29
Lubrifikantë	A1.30
Filtra Ajri & Vaji	A1.31
Separatorë Vaji & Ajri	A1.32

Prodhimi i Ajrit të Kompresuar & Vakumit

A2 Prodhimi i Gazrave

Gjeneratorë Azoti A2.1
Gjeneratorë Oksigjeni A2.2

A3 Gjenerimi i Vakumit

Pompa Vakumi me Vaj A3.1
Pompa Vakumi me Vidë Oil-Free A3.3
Pompa Vakumi për Instrumente Analitike A3.4
Pompa Vakumi Oil-Free A3.4

A4 Trajtimi i Ajrit të Kompresuar

Tharës me Ftohje(tip frigoriferik) A4.1
Tharës me Absorbim A4.3
Tharës me Membranë A4.4
Filtra Linje A4.5
Kollona Karboni Aktiv A4.7

A5 Akumulimi i Ajrit të Kompresuar

Depozita Ajri A5.1

A6 Monitorimi i Ajrit të Kompresuar

Sisteme Matëse A6.1

A7 Shpërndarja e Ajrit të Kompresuar

Rrjet Ajri me Tuba Alumini A7.1

A1 PRODHIMI I AJRIT TË KOMPRESUAR
Kompresorë Ajri me Vidë (screw)

Seria SE-EPM e XINLEI përbën platformën bazë të kompresorëve të ajrit me vidë të projektuar për funksionim industrial të qëndrueshëm dhe efikasitet të lartë energjetik. Transmetimi direkt (direct drive) Motor me magnet të përhershëm të ftohur me vaj dhe me inverter (PM VSD), redukton humbjet mekanike dhe optimizon konsumin e energjisë në kushte reale pune.

SE-EPM



PM OIL COOLED

INVERTER

air cloud COMPATIBILITY

Avantazhe

1. **Motor me magnet të përhershëm i ftohur me vaj me INVERTER (VSD)**
   Efikasitet i lartë dhe kontroll i qëndrueshëm i shpejtësisë.
2. **Efikasitet i lartë energjetik**
   Konsum i optimizuar energjie në kushte reale përdorimi.
3. **Projektim për funksionim të vazhdueshëm industrial**
   I përshtatshëm për ambiente kërkuese dhe punë të pandërprerë.
4. **Furnizim i qëndrueshëm i ajrit**
   Performancë e besueshme për aplikime industriale kërkuese.

PROJEKTIM I KONSTRUKTIT



Motor me magnet të përhershëm i ftohur me vaj, me efikasitet të lartë

- Motor i ftohur me vaj me shkallë mbrojtjeje IP65, pa kushineta dhe pa humbje mekanike.
- Efikasiteti është 5%–10% më i lartë krahasuar me një motor asinkron me të njëjtën fuqi.
- Kompresori dhe motori ndajnë bosht të përbashkët, pa elementë ndërmjetës transmetimi.
- Humbjet e transmetimit reduktohen në zero dhe efikasiteti i transmetimit arrin në 100%.

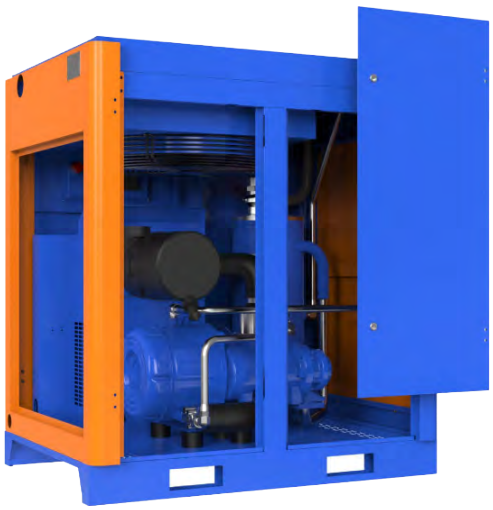



Inovance inverter

- Tension furnizimi i integruar AC 220V dhe qarqe bazë kontrolli dhe mbrojtjeje.
- Mbështet nisje të lehtë dhe komunikim me sisteme kontrolli dhe platforma (AirToCloud).

Integrim me AirToCloud

- Monitorim i të dhënave të funksionimit në kohë reale, me njoftime të menjëhershme për defekte dhe gjendjen e pajisjes
- Mbështet diagnostikim në distancë dhe asistencë teknike, duke kontribuar në mirëmbajtje parandaluese dhe në rritjen e disponueshmërisë së pajisjes.





APLIKIME



Përdorim i Përgjithshëm Industrial
Siguron ajër të Kompresuar për një gamë të gjerë aplikimesh industriale dhe procese prodhimi.

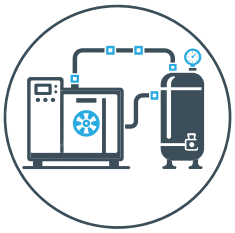

Sistemë Qendrore të Ajrit të Kompresuar
I përshtatshëm si njësi krye-sore për stacione qendrore të ajrit dhe instalime industriale.

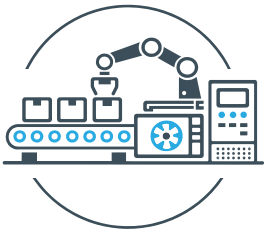

Linja Prodhimi & Automatizim
Siguron furnizim të qëndrueshëm me ajër të Kompresuar për makin-eri prodhimi, sisteme pneumatike dhe automatizim industrial.

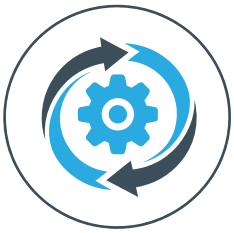

Instalime Industriale me Funksionim të Pandërprerë
Projektuar për aplikime me kërkesa të larta për disponueshmëri dhe ngarkesë të qëndrueshme pune.

A1 PRODHIMI I AJRIT TË KOMPRESUAR

Kompresorë Ajri me Vidë (screw)

Seria SE-EPM e XINLEI përbën platformën bazë të kompresorëve të ajrit me vidë, te projektuar për funksionim industrial të qëndrueshëm dhe efikasitet të lartë energjetik. Transmetimi direkt (Direct Drive) Motor me magnet të përhershëm të ftohur me vaj dhe me inverter (PM VSD), redukton humbjet mekanike dhe optimizon konsumin e energjisë në kushte reale pune.

SE-EPM



10-175hp

7/8/10bar

MODEL	FUQIA (hp/kW)	PRESIONI (bar)	FAD* (m3/min)	PERMASA (mm)	FILETO	PESHA (kg)
SE-EPM-10	10/7,5	7	1,22	900x740x960	3/4"	148
		8	1,16			
		10	1,06			
SE-EPM-15	15/11	7	1,89	1050x800x1040	3/4"	210
		8	1,80			
		10	1,64			
SE-EPM-20	20/15	7	2,60	1050x800x1040	3/4"	220
		8	2,48			
		10	2,26			
		15	1,35			
SE-EPM-30	30/22	7	3,94	1100x850x1190	1+1/4"	286
		8	3,75			
		10	3,41			
		15	2,2			
SE-EPM-40	40/30	7	5,46	1250x950x1400	1+1/2"	416
		8	5,20			
		10	4,73			
SE-EPM-50	50/37	7	6,77	1250x950x1400	1+1/2"	426
		8	6,45			
		10	5,87			
SE-EPM-60	60/45	7	8,21	1300x1000x1400	1+1/2"	450
		8	7,82			
		10	7,12			
SE-EPM-75	75/55	7	10,36	1650x1350x1540	2"	1070
		8	9,87			
		10	8,98			
SE-EPM-100	100/75	7	13,27	1650x1350x1540	2"	1100
		8	12,64			
		10	11,50			
SE-EPM-120	120/90	7	16,79	2340x1650x1670	DN65	2000
		8	15,62			
		10	14,10			
SE-EPM-150	150/110	7	21,50	2380x1650x1680	DN65	2200
		8	20,80			
		10	20,16			
SE-EPM-175	175/132	7	25,90	2380x1650x1680	DN65	2200
		8	25,00			
		10	24,20			

** Performanca e njësisë është matur në kushte standarde reference: presion absolut ajri 1 atm, lagështi relative 0%, temperaturë hyrëse e ajrit 20°C, sipas ISO 1217 (Annex C).*



A1 PRODHIMI I AJRIT TË KOMPRESUAR
Kompresorë Ajri me Vidë (screw)

Seria SE-EPM-TD Compact e XINLEI përbën një zgjidhje të integruar për prodhimin e ajrit të Kompresuar, duke kombinuar kompresorin me vidë, depozitën e ajrit dhe tharësen e ajrit në një njësi të vetme, të projektuar dhe montuar në fabrikë. Ky konfigurim redukton kohën e instalimit dhe kërkesat për hapësirë, ndërsa siguron funksionim të qëndrueshëm, të besueshëm dhe me efikasitet të lartë në mjedise industriale.

SE-EPM-TD-COMPACT



Përparësitë

1. **Motor me ftohje me vaj me magnet të përhershëm me efikasitet të lartë, me INVERTER (VSD)**
   Efikasitet i lartë dhe rregullim i qetë i shpejtësisë në të gjithë gamën e funksionimit.
2. **Tharës i integruar i tipit frigoriferik**
   Cilësi e besueshme e ajrit të Kompresuar pa nevojën e një tharësi të jashtëm.
3. **Konstruksion All-in-One me depozitë ajri të integruar**
   Dizajn kompakt që redukton hapësirën e nevojshme dhe thjeshton instalimin.
4. **Furnizim i qëndrueshëm me ajër & funksionim i vazhdueshëm**
   Furnizim i qëndrueshëm me ajër të Kompresuar për aplikime industriale kërkuese.
5. **Kosto totale e reduktuar e instalimit**
   Më pak komponentë të jashtëm dhe kërkesa më të ulëta për tubacione dhe punime.

APLIKIMET



Linja prodhimi & pajisje industriale
Furnizim i qëndrueshëm me ajër të Kompresuar për makineri prodhimi dhe procese industriale.



Instalime industriale me hapësirë të kufizuar
Dizajn kompakt që mbulon nevojat e prodhimit në një hapësirë minimale instalimi.



Zgjidhje industriale Plug-and-Play
Zgjidhje e gatshme për ajër të Kompresuar për instalim të shpejtë dhe funksionim të menjëhershëm.



Aplikime me presion të lartë deri në 15 bar
Për aplikime me presion të lartë deri në 15 bar, si zëvendësimi i azotit në prerjet me Lazer.

KARAKTERISTIKA TEKNIKE

MODEL	FUQIA (hp/kW)	PRESIONI (bar)	FAD* (m3/min)	PERMASAT (mm)	FILETO	DEPOZITA (Lt)	PESHA (kg)
SE-EPM-TD-10	10/7,5	7	1,22	1634x740x1675	3/4"	350	380
		8	1,16				
		10	1,06				
SE-EPM-TD-15	15/11	7	1,89	1985x685x1670	3/4"	550	505
		8	1,80				
		10	1,64				
		15	1,14				
SE-EPM-TD-20	20/15	7	2,60	1985x685x1670	3/4"	550	505
		8	2,48				
		10	2,26				
		15	1,35			410	490
SE-EPM-TD-30	30/22	7	3,94	2210x883x1928	1+1/4"	650	600
		8	3,75				
		10	3,41				
		15	2,20	2134x1053x1875		480	635

** Performanca e njësisë është matur në kushtet e referencës, të cilat janë: presion absolut i ajrit 1 atm, lagështirë relative 0%, temperatura e ajrit në hyrje 20°C, sipas ISO 1217 (Annex C).*

A1 PRODHIMI I AJRIT TË KOMPRESUAR
Kompresorë Ajri me Vidë (screw)

Kompresorët me vidë XLPM-AT Mini të XINLEI sigurojnë funksionim të vazhdueshëm dhe performancë të qëndrueshme, duke përbërë zgjidhjen ideale për aplikime industriale kërkuese. Me dizajn kompakt, nivel të ulët zhurme dhe furnizim të qëndrueshëm me ajër të Kompresuar, seria XLPM-AT Mini është një alternativë e besueshme ndaj kompresorëve me piston, duke ofruar kosto të reduktuar mirëmbajtjeje dhe jetëgjatësi më të madhe.

XLPM-AT MINI



PM OIL COOLED

INVERTER

air to cloud COMPATIBILITY

Përparësitë

1. **Motor me ftohje me vaj me magnet të përhershëm me efikasitet të lartë, me INVERTER (VSD)**
   Efikasitet i lartë dhe rregullim i qetë i shpejtësisë në të gjithë gamën e funksionimit.
2. **Furnizim i qëndrueshëm me ajër & funksionim i vazhdueshëm**
   Ideal për aplikime ku funksionimi i ndërprerë nuk është i pranueshëm.
3. **Dizajn kompakt dhe ergonomik**
   Hapësirë minimale instalimi – i përshtatshëm për ambiente me hapësirë të kufizuar.
4. **Nivel i ulët zhurme**
   Përmirëson kushtet e punës pa nevojën për izolim shtesë akustik.

APLIKIMET



Vegla pneumatike
Furnizim i besueshëm dhe i qëndrueshëm me ajër të Kompresuar për përdorim të vazhdueshëm të veglave pneumatike në mjedise industriale.



Lyerje & spërkatje
Presion i qëndrueshëm për një përfundim uniform dhe cilësi të lartë të lyerjes.



Mirëmbajtje & laboratorë teknikë
Ideal për punë mirëmbajtjeje, riparimi dhe aplikime teknike të përditshme në instalime prodhimi.



Aplikime industriale
Të përshtatshëm për furnizim të përgjithshëm me ajër të Kompresuar në linja prodhimi dhe pajisje industriale.

KARAKTERISTIKA TEKNIKE

MODELI	FUQIA (hp/kW)	PRESIONI (bar)	FAD* (m3/min)	PERMASAT (mm)	FILETO	DEPOZITA (Lt)	PESHA (kg)
XLPM-AT-3	3/2,2	7	0,29	1095x540x1377	3/4"	160	125
		8	0,26				
		10	0,22				
XLPM-AT-4	4/3	7	0,42	1095x540x1377	3/4"	160	130
		8	0,38				
		10	0,31				
XLPM-AT-5,5	5,5/4	7	0,56	1095x540x1377	3/4"	160	140
		8	0,53				
		10	0,45				
XLPM-AT-7,5	7,5/5,5	7	0,76	1095x540x1377	3/4"	160	148
		8	0,72				
		10	0,63				

** Performanca e njësisë është matur në kushtet e referencës, të cilat janë: presion absolut i ajrit 1 atm, lagështirë relative 0%, temperatura e ajrit në hyrje 20°C, sipas ISO 1217 (Annex C).*

Seria XLPM-A-IID e XINLEI bazohet në arkitekturë vidë me two-stage kompresimi, duke ofruar shpërndarje të njëtrajtshme të ngarkesës së kompresimit dhe funksionim të qëndrueshëm në aplikime industriale. Ky konfigurim kontribuon në menaxhim të optimizuar të energjisë dhe funksionim të besueshëm në një gamë të gjerë kushtesh përdorimi.

XLPM-A-IID



DOUBLE STAGE

PM AIR COOLED

INVERTER

air to cloud COMPATIBILITY

Përparësitë

1. **Motor me ftohje me ajër me magnet të përhershëm me efikasitet të lartë, me INVERTER (VSD)**
   Efikasitet i lartë dhe rregullim i qetë i shpejtësisë në të gjithë gamën e funksionimit.
2. **Kompresim two-stage**
   Kompresim i ajrit në dy shkallë për rritje të njëtrajtshme të presionit.
3. **Funksionim i balancuar i kompresimit**
   Shpërndarje e njëtrajtshme e ngarkesës në kushte të ndryshme funksionimi.
4. **Sjellje energjetike e optimizuar**
   Menaxhim i balancuar i energjisë në kushte reale funksionimi.
5. **Dizajn për përdorim industrial**
   I përshtatshëm për funksionim të vazhdueshëm në mjedise industriale kërkuese.

PROJEKTIM I KONSTRUKTIT

Motor me ftohje me ajër me magnet të përhershëm me dy shkallë, me efikasitet të lartë

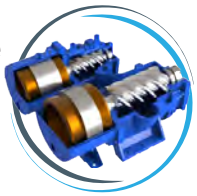

- Renditje horizontale e vidave two-stage, me qendër të ulët graviteti, që kontribuon në funksionim të njëtrajtshëm dhe në ekuilibër termik.
- Shpërndarja e kompresimit në two-stage reduk-ton humbjet e brendshme dhe mbështet përdorim të besueshëm industrial.

Sistem inverter me konvertim të dyfishtë



- Kontroll i sinkronizuar i shpejtësisë me theks në ekuilibrin termik dhe funksionimin e qëndrueshëm.
- Shpërndarja e përmirësuar e nxehtësisë kontribuon në besueshmëri afatgjatë dhe në shmangien e ngarkesave termike.



Integrim me AirToCloud





- Monitorim i të dhënave të funksionimit në kohë reale, me njoftime të hershme për gabime dhe gjendjen e pajisjes.
- Mbështet diagnozë në distancë dhe asistencë teknike, duke kontribuar në mirëmbajtje parandaluese dhe në përmirësimin e disponueshmërisë së pajisjes.

APLIKIMET



Procese industriale me funksionim të zgjatur
E përshtatshme për njësi prodhimi me kërkesa të larta për furnizim të vazhdueshëm me ajër të Kompresuar.



Mjedise industriale me kërkesa të larta
Funksionim i besueshëm në instalime me ngarkesa të larta termike dhe operative.



Linja prodhimi të mëdha
Mbështet instalime industriale të gjera me ngarkesë të qëndrueshme dhe të lartë funksionimi.



Sisteme qendrore të ajrit të Kompresuar
E përshtatshme për sisteme të organizuara të ajrit të Kompresuar në shkallë të gjerë.

A1 PRODHIMI I AJRIT TË KOMPRESUAR

Kompresorë Ajri me Vidë (screw)

Seria XLPM-A-IID e XINLEI bazohet në arkitekturë vidë me two-stage kompresimi, duke ofruar shpërndarje të njëtrajtshme të ngarkesës së kompresimit dhe funksionim të qëndrueshëm në aplikime industriale. Ky konfigurim kontribuon në menaxhim të optimizuar të energjisë dhe në funksionim të besueshëm në një gamë të gjerë kushtesh përdorimi.

XLPM-A-IID



30-420hp

7/8/10bar

MODELI	FUQIA (hp/kW)	PRESIONI (bar)	FAD* (m3/min)	PERMASAT (mm)	FILETO	PESHA (kg)
XLPM-A-IID-30	30/22	7	4,40	1300x950x1340	1+1/4"	590
		8	4,10			
		10	3,70			
XLPM-A-IID-40	40/30	7	6,10	1350x1000x1350	1+1/2"	670
		8	5,80			
		10	5,20			
XLPM-A-IID-50	50/37	7	7,60	1350x1000x1350	1+1/2"	670
		8	7,10			
		10	6,40			
XLPM-A-IID-60	60/45	7	9,40	1760x1300x1750	2"	1360
		8	8,80			
		10	7,90			
XLPM-A-IID-75	75/55	7	11,60	1760x1300x1750	2"	1360
		8	11,00			
		10	9,90			
XLPM-A-IID-100	100/75	7	15,80	2670x1880x1820	DN65	2600
		8	15,00			
		10	13,50			
XLPM-A-IID-120	120/90	7	19,30	2670x1880x1820	DN65	2600
		8	18,20			
		10	16,40			
XLPM-A-IID-150	150/110	7	23,60	2740x2145x2000	DN65	3550
		8	22,30			
		10	20,10			
XLPM-A-IID-175	175/132	7	27,55	2740x2145x2000	DN65	3550
		8	26,25			
		10	23,85			
XLPM-A-IID-200	200/160	7	33,28	3480x2380x2160	DN100	5300
		8	32,23			
		10	28,56			
XLPM-A-IID-250	250/185	7	40,32	3630x2380x2260	DN100	5490
		8	37,38			
		10	33,28			
XLPM-A-IID-270	270/200	7	43,55	3630x2380x2260	DN100	5490
		8	41,85			
		10	37,46			
XLPM-A-IID-300	300/220	7	47,38	3980x2380x2260	DN100	6000
		8	45,50			
		10	41,26			
XLPM-A-IID-420	420/315	7	64,30	3980x2380x2520	DN125	6300
		8	61,50			
		10	55,00			

** Performanca e njësisë është matur në kushtet e referencës, të cilat janë: presion absolut i ajrit 1 atm, lagështirë relative 0%, temperatura e ajrit në hyrje 20°C, sipas ISO 1217 (Annex C).*



Turbo Blowers me levitim magnetik (magnetic levitation) bazohen në kushineta magnetike pa kontakt mekanik dhe pa nevojë për lubrifikim. Kjo teknologji ofron efikasitet të lartë energjetik, funksionim pa zhurmë dhe besueshmëri të shkëlqyer në përdorim industrial të vazhdueshëm. Përbëjnë një zgjidhje ideale për aplikime ku kursimi i energjisë, mirëmbajtja e ulët dhe furnizimi i qëndrueshëm me ajër janë kërkesa kritike.

XLMCB - MAGNETIC BEARING



Përparësitë

1. **Efikasitet i lartë energjetik**
   Levitation magnetik pa fërkime, me humbje minimale energjie.
2. **Mirëmbajtje minimale**
   Mungesë konsumimi në kushineta dhe kosto e reduktuar e ciklit të jetës.
3. **Funksionim pa vaj**
   Pa lubrifikim dhe pa rrezik ndotjeje të ajrit.
4. **Zhurmë dhe dridhje të ulëta**
   Funksionim i qetë dhe pa zhurmë, edhe në përdorim të vazhdueshëm.

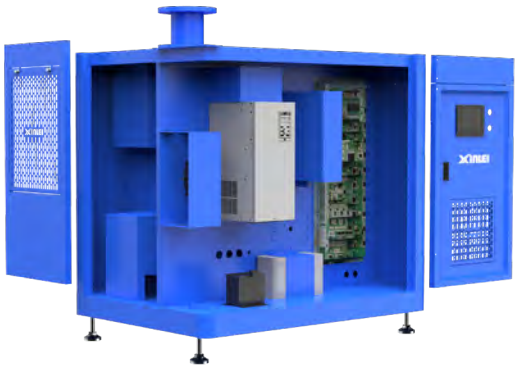

PROJEKTIM I KONSTRUKTIT

Motor me magnet të përhershëm me shpejtësi të lartë

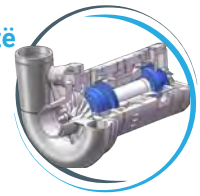

- Motor me efikasitet të lartë me kontroll të saktë përmes inverterit, i projektuar për funksionim me shpejtësi të lartë.
- Në kombinim me propele 3 stade (turbim) dhe sistem levitimi magnetik, siguron funksionim të qëndrueshëm dhe të besueshëm.

Kontroller i kushinetave magnetike



- Sistem kontrolli digjital që siguron levitim të qëndrueshëm dhe kontroll të saktë të boshtit, me funksionim të qetë dhe të besueshëm.

Sensor për levitimin magnetik

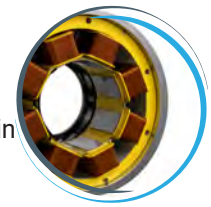

- Sensor me saktësi të lartë që monitoron pozicionin e boshtit dhe siguron funksionimin e qëndrueshëm të levitimit magnetik

Integrim me AirToCloud





- Monitorim i të dhënave të funksionimit në kohë reale, me njoftime në kohë për gabime dhe gjendjen e pajisjes.
- Mbështet diagnozë në distancë dhe asistencë teknike, duke kontribuar në mirëmbajtje parandaluese dhe në përmirësimin e disponueshmërisë së pajisjes.

Inverter me efikasitet të lartë



- Inverter me efikasitet të lartë që siguron kontroll të saktë të shpejtësisë dhe funksionim të optimizuar, duke kontribuar në efikasitet maksimal energjetik.

APLIKIMET

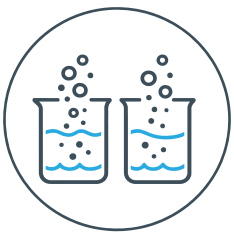

Trajtimi i ujërave të ndotura & ajrosja e rezervuarëve
Ajrosje me efikasitet të lartë energjetik në funksionim të vazhdueshëm.



Sisteme qendrore të furnizimit me ajër
Efikasitet i lartë dhe nivel i ulët zhurme në instalime të mëdha.



Procese industriale 24/7
Furnizim i qëndrueshëm me ajër në mjedise industriale kërkuese.



Aplikime mjedisore & energjetike
Funksionim oil-free, me theks në kursimin e energjisë.

A1 PRODHIMI I AJRIT TË KOMPRESUAR
Turbo Blowers

Turbo Blowers me levitim magnetik (magnetic levitation) bazohen në kushineta magnetike pa kontakt mekanik dhe pa nevojë për lubrifikim. Kjo teknologji ofron efikasitet të lartë energjetik, funksionim pa zhurmë dhe besueshmëri të shkëlqyer në përdorim industrial të vazhdueshëm. Përbëjnë një zgjidhje ideale për aplikime ku kursimi i energjisë, mirëmbajtja e ulët dhe furnizimi i qëndrueshëm me ajër janë kërkesa kritike.

KRAHASIM PRODUKTESH



Turbo Blower Magnetic Bearing



Roots Blower

KARAKTERISTIKA

Mënyra e kompresimit	Centrifugal	Positive Displacement
Diapazoni i rregullimit të rrjedhës	45-100%	Pa mundësi rregullimi
Lloji i kushinetave	Kushineta me levitim magnetik	Kushineta me fërkim
Jetëgjatësia e kushinetave	Mbi 20 vite	1-2 vite
Lloji i motorit	Motor me magnet të përhershëm me shpejtësi të lartë	Motor induksioni
Mënyra e ndezjes së motorita	Ndezje me frekuencë të ndry-shueshme (Inverter)	Ndezje e vështirë
Zhurma	70-80 dB	>100 dB
Dridhjet	Jo	Shumë të larta
Lubrifikimi	100% oil free	Kërkon zëvendësim periodik të vajit



30-1000hp

600/800/1000/1200mbar

XLMCB - MAGNETIC BEARING

MODEL	FUQIA (hp/kW)	PRESIONI (mbar)	PRURJA* (m3/min)	PERMASAT (mm)	DIAMETËR TUBI	PESHA (kg)
XLMCB-30	30/22	600	20	1900x900x1700	DN150	450
		800	17			
		1.000	-			
		1.200	-			
XLMCB-40	40/30	600	27	1900x900x1700	DN150	450
		800	23			
		1.000	-			
		1.200	-			
XLMCB-50	50/37	600	34	1900x900x1700	DN150	450
		800	28			
		1.000	22			
		1.200	-			
XLMCB-60	60/45	600	42	1950x900x1770	DN200	650
		800	34			
		1.000	26			
		1.200	-			
XLMCB-75	75/55	600	52	1950x900x1770	DN200	650
		800	43			
		1.000	35			
		1.200	-			
XLMCB-100	100/75	600	69	1950x900x1770	DN200	650
		800	56			
		1.000	45			
		1.200	39			
XLMCB-125	125/90	600	82	2050x1050x1900	DN300	700
		800	71			
		1.000	57			
		1.200	48			
XLMCB-150	150/110	600	105	2050x1050x1900	DN300	700
		800	84			
		1.000	73			
		1.200	58			

MODEL	FUQIA (hp/kW)	PRESIONI (mbar)	PRURJA* (m3/min)	DIMENSIONET (mm)	DIAMETËR TUBI	PESHA (kg)
XLMCB-200	200/150	600	140	2310x1320x2080	DN300	1100
		800	109			
		1.000	90			
		1.200	78			
XLMCB-250	250/185	600	160	2310x1320x2080	DN300	1100
		800	135			
		1.000	112			
		1.200	95			
XLMCB-300	300/220	600	210	2850x1500x2200	DN400	1500
		800	164			
		1.000	135			
		1.200	117			
XLMCB-400	400/300	600	272	2850x1500x2200	DN400	1500
		800	216			
		1.000	180			
		1.200	156			
XLMCB-500	500/375	600	320	1450x2650x2600	DN500	2900
		800	270			
		1.000	225			
		1.200	200			
XLMCB-600	600/450	600	420	1450x2650x2600	DN500	2900
		800	325			
		1.000	270			
		1.200	240			
XLMCB-800	800/600	600	545	1800x3500x3000	DN600	3500
		800	430			
		1.000	360			
		1.200	318			
XLMCB-1000	1000/750	600	640	1800x3500x3000	DN600	3500
		800	540			
		1.000	452			
		1.200	400			

*** Performanca e njësisë është matur në kushtet e referencës, të cilat janë: presion absolut i ajrit 1 atm, temperatura e ajrit në hyrje 20°C, lagështirë relative 65%.*

Fryrësit Turbo Blowers me kushineta aerodinamike (air suspension) bazohen në një motor me magnet të përhershëm me shpejtësi të lartë dhe në një impeler me efikasitet të lartë, ku boshti mbahet i pezulluar mbi një shtresë shumë të hollë ajri. Kjo teknologji mundëson funksionim pa vaj (oil-free), nivel të ulët zhurme dhe performancë të besueshme, duke përbërë një zgjidhje moderne me efikasitet të lartë energjetik për aplikime industriale..

XLCB AIR BEARING





Avantazhet

1. **Efikasitet i lartë energjetik**
   Motor me magnet të përhershëm me shpejtësi të lartë dhe impeler me rrjedhë tredimensionale.
2. **Funksionim pa vaj (oil-free) me kushineta aerodinamike**
   Mbështetja e boshtit realizohet përmes një shtrese ajri, pa përdorim lubrifikantësh.
3. **Konstruksion kompakt dhe i integruar**
   Transmetim i drejtpërdrejtë pa humbje mekanike.
4. **Nivel i ulët zhurme & funksionim i qëndrueshëm**
   Projektim për shpejtësi të lartë me vibrime të reduktuara.

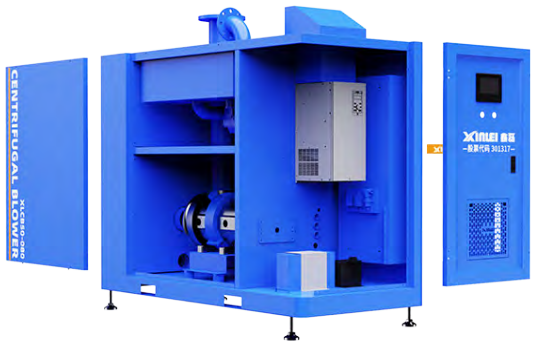

PROJEKTIM I KONSTRUKTIT

Motor me magnet të përhershëm me shpejtësi të lartë

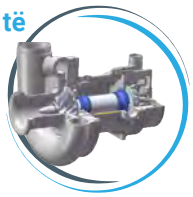

- Njësia bazohet në një motor me magnet të përhershëm me shpejtësi të lartë dhe në kontroll të saktë përmes inverterit..

- Në kombinim me një impeler me rrjedhë tredimensionale dhe kushineta aerodinamike pa kontakt, siguron funksionim të qëndrueshëm dhe të besueshëm.



IIInverter me efikasitet të lartë

- Inverter me efikasitet të lartë që siguron kontroll të saktë të rrotullimeve dhe funksionim të optimizuar, duke kontribuar në efikasitetin maksimal energjetik.

Integrim me AirToCloud





- Monitorim i të dhënave të funksionimit në kohë reale, me njoftime të hershme për defekte dhe për gjendjen e pajisjes.
- Mbështet diagnostikim në distancë dhe asistencë teknike, duke kontribuar në mirëmbajtjen parandaluese dhe në përmirësimin e disponueshmërisë së pajisjes.

Panel operimi inteligjent

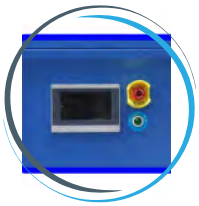

- Panel kontrolli me ekran me prekje për monitorimin e njësisë.
- Pajiset me funksione mbrojtjeje, disa mënyra funksionimi dhe sistem diagnostikimi automatik të defekteve.

APLIKIME

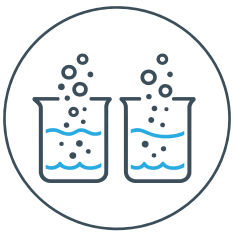

Ajrosja e impianteve të trajtimit biologjik
Siguron furnizim të qëndrueshëm me ajër në rezervuarët e ajrosjes për trajtimin e ujërave të ndotura, me efikasitet të lartë energjetik dhe nivel të ulët zhurme.



Ajrosja industriale e proceseve
Siguron furnizim me rrjedhë ajri të kontrolluar për procese djegieje, fermentimi, oksidimi dhe procese të tjera të vazhdueshme.

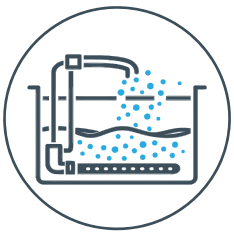

Transport pneumatik i materialeve
Transport i pluhurit, granulave dhe materialeve të lehta përmes tubacioneve, në aplikime në industrinë e çimentos, ushqimore dhe atë kimike.



Sisteme të furnizimit qendror me ajër
Mbështetje për instalime qendrore ku kërkohet furnizim i vazhdueshëm dhe i rregullueshëm, me presion të qëndrueshëm.

A1 PRODHIMI I AJRIT TË KOMPRESUAR
Turbo Blowers

Fryrësit Turbo Blowers me kushineta aerodinamike (pezullim me ajër – air suspension) bazohen në një motor me magnet të përhershëm me shpejtësi të lartë dhe në një impeler me rendiment të lartë, ku boshti mbështetet mbi një shtresë të hollë ajri. Kjo teknologji siguron funksionim pa vaj (oil-free), nivel të ulët zhurme dhe performancë të besueshme, duke përbërë një zgjidhje moderne me efikasitet të lartë energjetik për aplikime industriale.

KRAHASIM PRODUKTESH



Turbo Blower - Air Bearing



Roots Blower

KARAKTERISTIKAT

Mënyra e kompresimit	Centrifugal	Positive Displacement
Diapazoni i rregullimit të rrjedhës	45-100%	Pa mundësi rregullimi
Lloji i kushinetave	Kushineta me levitim magnetik	Kushineta me fërkim
Jetëgjatësia e kushinetave	Mbi 20 vite	1-2 vite
Lloji i motorit	Motor me magnet të përhershëm me shpejtësi të lartë	Motor induksioni
Mënyra e ndezjes së motorita	Ndezje me frekuencë të ndry-shueshme (Inverter)	Ndezje e vështirë
Zhurma	70-80 dB	>100 dB
Dridhjet	Jo	Shumë të larta
Lubrifikimi	100% oil free	Kërkon zëvendësim periodik të vajit



20-400hp

400/600/800/1000/1200mbar

XLCB AIR BEARING

MODELI	FUQIA (hp/kW)	PRESIONI (mbar)	PRURJA (m3/min)	PERMASAT (mm)	DIAMETËR TUBI	PESHA (kg)
XLCB-20	20/15	400	20	1900x900x1700	DN150	450
		600	13			
		800	10			
		1.000	-			
		1.200	-			
XLCB-30	30/22	400	30	1900x900x1700	DN150	450
		600	20			
		800	17			
		1.000	-			
		1.200	-			
XLCB-40	40/30	400	40	1900x900x1700	DN150	450
		600	27			
		800	23			
		1.000	-			
		1.200	-			
XLCB-50	50/37	400	50	1900x900x1700	DN150	450
		600	34			
		800	28			
		1.000	22			
		1.200	-			
XLCB-60	60/45	400	60	1950x900x1770	DN200	650
		600	42			
		800	34			
		1.000	23			
		1.200	-			
XLCB-75	75/55	400	75	1950x900x1770	DN200	650
		600	51			
		800	42			
		1.000	34			
		1.200	-			
XLCB-100	100/75	400	100	1950x900x1770	DN200	650
		600	69			
		800	55			
		1.000	45			
		1.200	39			

MODELI	FUQIA (hp/kW)	PRESIONI (mbar)	PRURJA (m3/min)	PERMASAT (mm)	DIAMETËR TUBI	PESHA (kg)
XLCB-125	125/90	400	125	2050x1050x1900	DN200	700
		600	82			
		800	70			
		1.000	53			
		1.200	39			
XLCB-150	150/110	400	150	2050x1050x1900	DN300	700
		600	104			
		800	83			
		1.000	64			
		1.200	58			
XLCB-200	200/150	400	200	2310x1320x2080	DN300	1100
		600	140			
		800	108			
		1.000	86			
		1.200	77			
XLCB-250	250/185	400	250	2310x1320x2080	DN300	1100
		600	158			
		800	133			
		1.000	104			
		1.200	-			
XLCB-300	300/220	400	300	2850x1500x2200	DN400	1500
		600	208			
		800	162			
		1.000	132			
		1.200	-			
XLCB-400	400/300	400	400	2850x1500x2200	DN400	1500
		600	269			
		800	214			
		1.000	170			
		1.200	-			

** Performancat e njësisë janë matur në kushte reference, të cilat janë: presion absolut i ajrit 1 atm, temperatura e ajrit në hyrje 20°C, lagështia 65%.*

Seria e kompresorëve me vidë Impetus të HERTZ KOMPRESSOREN maksimizon kursimin e energjisë dhe minimizon koston totale të pronësisë. Bëhet fjalë për kompresorë të gjeneratës së re, të lubrifikuar me vaj, me vidë me dy faza, me dizajn modern dhe pajisje teknologjike të avancuara, të cilat sigurojnë efikasitet të lartë energjetik.

IMPETUS 22-75KW



Avantazhet

1. Motorë elektrikë të klasës së efikasitetit IE5, tip IPM
2. Ftohje me ujë (për 37 kW e lart)
3. Nisje e butë me transmetim fuqie me shpejtësi të ndryshueshme.
4. Funksionim me nivel të ulët zhurme

Karakteristikat teknike

MODELI	FUQIA (hp/kW)	PRESIONI (bar)	FAD (m3/min)	PERMASAT Gj × Gjer × L (mm)	FILETO	PESHA (kg)
IMPETUS VSD 22	30/22	7.5	1,03-4,35	1095x955x1580	1+1/4"	750
		8.5	1,04-4,17			
		10	1,03-3,76			
IMPETUS VSD 30	40/30	7.5	1,64-6,36	1095x955x1580	1+1/4"	875
		8.5	1,62-5,91			
		10	1,59-5,41			
IMPETUS VSD 37	50/37	7.5	1,79-7,76	1250x1195x1860	1+1/2"	1220
		8.5	1,79-7,27			
		10	1,77-6,52			
IMPETUS VSD 45	60/45	7.5	2,33-9,3	1250x1195x1860	1+1/2"	1400
		8.5	2,31-8,73			
		10	2,3-8,01			
IMPETUS VSD 55	75/55	7.5	2,62-11,6	1450x1400x1965	2"	1620
		8.5	2,56-10,85			
		10	2,55-9,54			
IMPETUS VSD 75	100/75	7.5	3,57-16,01	1450x1400x1965	2"	1850
		8.5	3,63-15,27			
		10	3,55-13,22			

** Performancat e njësisë janë matur në kushte reference, të cilat janë: presion absolut i ajrit 1 bar, lagështi relative 0%, temperatura e ajrit në hyrje 20°C, temperatura e rregullimit të valvulës termostatike 71°C dhe përdorimi i Smartoil.*

Seria e kompresorëve me vidë Impetus të HERTZ KOMPRESSOREN maksimizon kursimin e energjisë dhe minimizon koston totale të pronësisë. Bëhet fjalë për kompresorë të gjeneratës së re, të lubrifikuar me vaj, me vidë me dy faza, me dizajn modern dhe pajisje teknologjike të avancuara, të cilat sigurojnë efikasitet të lartë energjetik.

IMPETUS 90-315KW



Avantazhet

1. Motorë elektrikë të klasës së efikasitetit IE4
2. Opsione fuqie për motorë me shpejtësi fikse ose të ndryshueshme
3. Ftohje me ujë dhe rikuperim nxehtësie (opsionale)
4. Funksionim me nivel të ulët zhurme

Karakteristikat teknike

MODELI	FUQIA (hp/kW)	PRESIONI (bar)	FAD (m3/min)	PERMASAT Gj × Gjer × L (mm)	DALJE	PESHA (kg)
IMPETUS VSD 90	125/90	7.5	5,38-18,44	2775x1805x1926	DN65	3835
		8.5	5,36-17,33			
		10	5,24-15,87			
		13	5,15-13,66			
IMPETUS VSD 110	150/110	7.5	7,08-23,12	2775x1805x1926	DN65	4200
		8.5	6,90-21,68			
		10	6,88-20,20			
		13	6,82-17,25			
IMPETUS VSD 132	180/132	7.5	7,94-27,88	2950x1950x2000	DN80	4675
		8.5	7,90-26,40			
		10	7,59-24,51			
		13	7,50-21,35			
IMPETUS VSD 160	220/160	7.5	8,50-32,45	2950x1950x2000	DN80	5300
		8.5	8,25-30,00			
		10	8,39-28,00			
		13	9,14-24,98			
IMPETUS VSD 200	270/200	7.5	11,80-42,86	3500x2250x2350	DN100	6550
		8.5	11,80-39,94			
		10	11,60-37,01			
		13	11,40-30,54			
IMPETUS VSD 250	340/250	7.5	17,34-52,41	3500x2250x2350	DN100	9400
		8.5	17,12-49,13			
		10	16,76-45,86			
		13	17,33-38,84			
IMPETUS VSD 315	430/315	7.5	16,86-62,01	3500x2250x2350	DN100	9680
		8.5	16,85-59,31			
		10	16,81-55,24			
		13	15,70-45,96			

** Performancat e njësisë janë matur në kushte reference, të cilat janë: presion absolut i ajrit 1 bar, lagështi relative 0%, temperatura e ajrit në hyrje 20°C, temperatura e rregullimit të valvulës termostatike 71°C dhe përdorimi i Smartoil.*

Seria e KOMPRESORËVE TË AJRIT ME VIDË FRECON PLUS PM të HERTZ KOMPRESSOREN është me vajosje (oil-injected), me lidhje të drejtpërdrejtë dhe me shpejtësi të ndryshueshme. Falë pajisjeve me cilësi të lartë dhe projektimit të avancuar inxhinierik, ofron përdorim efikas dhe fleksibël, të përshtatur me nevojat e çdo procesi industrial.

FRECON PLUS PM



Avantazhet

1. Një nga produktet në kategorinë e tij me gjurmën më të vogël të instalimit
2. Kursen deri në 55% energjie
3. Funksionon me presion dalës konstant
4. Disponon gamë të gjerë presioni operimi (5–13 bar)
5. Jetëgjatësi e madhe e komponentëve falë funksionimit me nisje të butë (soft start)

KARAKTERISTIKAT TEKNIKE

MODELI	FUQIA (hp/kW)	PRESIONI (bar)	FAD (m3/min)	PERMASAT M x Π x Y (mm)	FILETO	PESHA (kg)
FRECON PLUS PM 15	20/15	7.5	0,75-2,50	835x730x1200	3/4"	236
		8.5	0,73-2,30			
		10	0,60-1,94			
		13	0,59-1,36			
FRECON PLUS PM 18	22/18,5	7.5	0,81-3,40	870x905x1400	1"	350
		8.5	0,77-3,20			
		10	0,72-2,83			
		13	0,66-2,39			
FRECON PLUS PM 22	30/22	7.5	1,08-3,90	870x905x1400	1"	338
		8.5	0,97-3,66			
		10	0,99-3,26			
		13	0,92-2,65			
FRECON PLUS PM 30	40/30	7.5	1,36-5,61	1030x935x1400	1+1/2"	468
		8.5	1,32-5,20			
		10	1,32-4,73			
		13	1,20-3,87			
FRECON PLUS PM 37	50/37	7.5	1,84-6,44	1030x935x1400	1+1/2"	475
		8.5	1,71-6,27			
		10	1,51-5,55			
		13	1,31-4,54			
FRECON PLUS PM 45	60/45	7,5	1,42-8,43	1095x1300x1600	1+1/2"	760
		8,5	1,41-7,93			
		10	1,37-7,22			
FRECON PLUS PM 55	75/55	7,5	2,5-10,42	1095x1300x1600	1+1/2"	910
		8,5	2,44-9,65			
		10	2,42-8,76			
FRECON PLUS PM 75	100/75	7,5	3,42-14,58	1295x1400x1700	2"	1130
		8,5	3,31-13,92			
		10	3,25-12,76			

*** Performancat e njësisë janë matur në kushte reference, të cilat janë: presion absolut i ajrit 1 bar, lagështia relative 0%, temperatura e ajrit në hyrje 20°C, temperatura e rregullimit të valvulës termostatike 71°C dhe përdorimi i Smartoil.*

Seria HSC e HERTZ KOMPRESSOREN përfshin KOMPRESORË AJRI ME VIDË, (oil-injected), me transmision me rrip dhe me shpejtësi fikse. Janë kompaktë, të qëndrueshëm dhe përbëjnë një zgjidhje ideale për ndërmarrje të vogla dhe të mesme, si dhe për punishte, duke ofruar performancë të lartë.

HSC SERIES



Avantazhet

1. Projektim ekonomik dhe i përshtatshëm për mirëmbajtje, që minimizon kohën e ndërprerjes dhe ul kostot e mirëmbajtjes
2. Burma dhe motor me cilësi të lartë
3. Kontroll elektronik
4. Depozitë ajri për presion të lartë (opsionale)
5. Instalim i lehtë dhe vënie e shpejtë në funksion, falë projektimit kompakt

KARAKTERISTIKAT TEKNIKE

MODELI	FUQIA (hp/kW)	PRESIONI (bar)	FAD (m3/min)	PERMASAT M x Π x Y (mm)	FILETO	PESHA (kg)
HSC 18,5	22/18,5	7,5	2,92	1039 x 948 x 1462	3/4"	425
		8,5	2,78			
		10	2,49			
		13	2,07			
HSC 22	30/22	7,5	3,45	1039 x 948 x 1462	3/4"	465
		8,5	3,09			
		10	3,03			
		13	2,53			
HSC 30	40/30	7,5	5,42	1135 x 1035 x 1600	1+1/4"	665
		8,5	5,11			
		10	4,73			
		13	3,91			
HSC 37	50/37	7,5	6,50	1135 x 1035 x 1600	1+1/4"	725
		8,5	6,17			
		10	5,37			
		13	4,41			
HSC 45	60/45	7,5	7,34	1345 x 1150 x 1800	1+1/2"	1030
		8,5	7,02			
		10	6,75			
		13	5,23			
HSC 55	75/55	7,5	9,66	1345 x 1150 x 1800	1+1/2"	1130
		8,5	9,20			
		10	8,46			
		13	6,80			
HSC 75	100/75	7,5	12,50	1600 x 1191 x 1900	2"	1565
		8,5	11,87			
		10	11,07			
		13	9,23			

** Performancat e njësisë janë matur në kushte reference, të cilat janë: presion absolut i ajrit 1 bar, lagështia relative 0%, temperatura e ajrit në hyrje 20°C, temperatura e rregullimit të valvulës termostatike 71°C dhe përdorimi i Smartoil.*

Kompresorët me vidë FRECON PLUS PM LASER të HERTZ KOMPRESSOREN përbëjnë zgjidhjen ideale për aplikimet e prerjes me lazer, duke ofruar ajër të Kompresuar të qëndrueshëm dhe me presion të lartë. Ato disponohen si në versione të pavarura, ashtu edhe në modele kompakte me depozitë ajri dhe tharës të integruar, duke mbuluar çdo kërkesë instalimi. Falë teknologjisë inverter dhe dizajnit të avancuar, sigurojnë efikasitet të lartë energjetik, besueshmëri dhe performancë të përmirësuar në procesin e prodhimit.

FRECON PLUS PM LASER



Avantazhet

1. Deri në 55% kursim energjie falë teknologjisë inverter dhe motorit IE5 me efikasitet të lartë.
2. Presion i qëndrueshëm pune për cilësi më të lartë të prerjes.
3. Funksionim efikas në kushte me kërkesë të ndryshueshme për ajër.
4. Jetëgjatësi e lartë dhe konsum më i ulët i komponentëve.

KARAKTERISTIKAT TEKNIKE

MODELI	FUQIA (hp/kW)	PRESIONI (bar)	FAD (m3/min)	FILETO	DIMENSIONI BAZË (mm)	DIMENSIONI KOMPAKT (mm)	PESHA BAZË (kg)	PESHA KOMPAKT (kg)	DEPOZITË AJRI(lt)
FRECON PLUS PM LASER 11	15/11	16	0,16-0,87	3/4"	835x730x1200	1890x730x1700	210	376	500
		20	0,38-0,78			1950x730x1700		417	
FRECON PLUS PM LASER 15	20/15	16	0,28-1,38	3/4"	835x730x1200	2010x700x2066	236	618	500
		20	0,48-1,31			2000x1000x1950		657	
FRECON PLUS PM LASER 18	25/18,5	16	1,38-2,05	1"	870x905x1400	2010X700X2066	350	729	500
FRECON PLUS PM LASER 22	30/22	16	1,04-2,39	1"	870x905x1400	2010X700X2066	358	732	500
FRECON PLUS PM LASER 30	40/30	16	0,7-3,18	1+1/2"	1030x935x1400	-	468	-	-
		20	0,9-2,54						
FRECON PLUS PM LASER 37	50/37	16	0,88-3,9	1+1/2"	1030x935x1400	-	475	-	-
		20	0,82-3,19						

**Performancat e njësisë janë matur në kushte reference, të cilat janë: presioni absolut i ajrit 1 bar, lagështia relative 0%, temperatura e ajrit në hyrje 20°C dhe temperatura e rregullimit të valvulës 71°C.*

Kompresorët me vidë HSC LASER të HERTZ KOMPRESSOREN përbëjnë zgjidhjen ideale për aplikimet e prerjes me lazer, duke ofruar ajër të Kompresuar të qëndrueshëm dhe me presion të lartë. Ato disponohen si në versione të pavarura, ashtu edhe në modele kompakte me depo ajri dhe tharës të integruar, duke mbuluar çdo kërkesë instalimi.

HSC LASER



Avantazhet

1. Presion i lartë pune, ideal për aplikime kërkuese të prerjes me lazer.
2. Furnizim i qëndrueshëm dhe i besueshëm me ajër, për cilësi të pandryshueshme të prerjes.
3. Dizajn i thjeshtë dhe i qëndrueshëm, me kërkesa të reduktuara për mirëmbajtje.
4. Fleksibilitet në instalim, me mundësi zgjedhjeje ndërmjet versioneve Base dhe Compact.

KARAKTERISTIKAT TEKNIKE

MODELI	FUQIA (hp/kW)	PRESIONI (bar)	FAD (m3/min)	FILETO	DIMENSIONI BAZË (mm)	DIMENSIONI KOMPAKT (mm)	PESHA BAZE (kg)	PESHA KOMPAKT (kg)	DEPOZITË AJRI(lt)
HSC LASER 11	15/11	14,5	0,99	3/4"	962x732x1200	1880x732x1700	295	470	250
		16	0,79						
		20	0,55					495	
HSC LASER 15	20/15	14,5	1,48	3/4"	962x732x1200	1880x732x1700	315	490	250
		16	1,38						
		20	1,02					515	
HSC LASER 18,5	25/18,5	14,5	1,76	3/4"	1039x948x1462	2135X1200X2010	425	835	500
		16	1,63						
		20	1,17						2x250
HSC LASER 22	30/22	14,5	2,31	3/4"	1039x948x1462	2135X1200X2010	465	900	500
		16	2,15						
		20	1,66						2x250
HSC LASER 30	40/30	14,5	3,51	1+1/4"	1135x1035x1600	-	665	-	-
		16	3,22						
		20	2,51						
HSC LASER 37	50/37	14,5	4,58	1+1/4"	1135x1035x1600	-	725	-	-
		16	4,23						
		20	3,34						

**Performancat e njësisë janë matur në kushte reference, të cilat janë: presioni absolut i ajrit 1 bar, lagështia relative 0%, temperatura e ajrit në hyrje 20°C dhe temperatura e rregullimit të valvulës 71°C.*

Kompresorët Scroll HS të HERTZ KOMPRESSOREN ofrojnë ajër të Kompresuar të pastër, pa vaj (oil-free), ideal për aplikime ku cilësia dhe besueshmëria janë kritike.Me dizajn kompakt, nivel të ulët zhurme dhe sistem të avancuar kontrolli, ato përbëjnë zgjidhjen ideale për mjedise industriale me kërkesa të qëndrueshme dhe procese prodhimi të ndjeshme.

HS SERIES



OIL-FREE

Avantazhet

1. **100% Komprimim pa vaj**
   Ajër i kompresuar i pastër pa përdorim të lubrifikimit në dhomën e kompresimit.
2. **Zhurmë e ulët gjatë funksionimit**
   Komprimimi i qetë me dridhje minimale.
3. **Efikasitet i lartë energjetik**
   Motorë IE3 dhe transmision i optimizuar për konsum të reduktuar.
4. **Ndërtim kompakt & fleksibël**
   Disponohet edhe në versione kompakte me depozitë ajri të integruar dhe tharës, ideale për hapësira të kufizuara.

APLIKIME

Industria e Ushqimit & Pijeve
Linja prodhimi dhe paketimi me kërkesë për ajër të Kompresuar pa vaj

Aplikime laboratorike
Furnizim me ajër të pastër për sisteme analitike.

Elektronikë & Clean Rooms
Prodhimi i pajisjeve me precizion të lartë dhe komponentëve.

KARAKTERISTIKAT TEKNIKE

MODELI	FUQIA (hp/kW)	PRESIONI (bar)	FAD* (m3/min)	DIMENSIONET (mm)	FILETO	PESHA (kg)
HS1,5-S	2/1,5	8	0,16	750x731x900	1/2"	195
HS2,2-S	3/2,2	8	0,24	750x731x900	1/2"	200
		10	0,20			
HS3,7-S	5/3,7	8	0,40	750x731x900	1/2"	220
		10	0,34			
HS5,5-S	7/5,5	8	0,60	750x731x900	1/2"	230
		10	0,47			
HS7,5-S	10/7,5	8	0,85	750x731x900	1/2"	235
		10	0,68			
HS7,5-D	10/7,5 (2x4)	8	0,80	1500x821x1050	3/4"	405
		10	0,68			
HS11-D	15/11 (2x5,5)	8	1,20	1500x821x1050	3/4"	425
		10	0,94			
HS15-D	20/15 (2x7,5)	8	1,70	1500x821x1050	3/4"	440
		10	1,36			
HS11-T	15/11 (3x4)	8	1,20	1500x823x1840	1"	540
		10	1,02			
HS16,5-T	22/16,5 (3x5,5)	8	1,80	1500x823x1840	1"	615
		10	1,41			
HS22,5-T	30/22,5 (3x7,5)	8	2,55	1500x823x1840	1"	625
		10	2,04			
HS15-Q	20/15 (4x4)	8	1,60	1500x823x1840	1"	645
		10	1,36			
HS22-Q	30/22 (4x5,5)	8	2,40	1500x823x1840	1"	745
		10	1,88			
HS30-Q	40/30 (4x7,5)	8	3,40	1500x823x1840	1"	755
		10	2,72			

**Performancat e njësisë janë matur në kushte reference, të cilat janë: presioni absolut i ajrit 1 bar, lagështia relative 0%, temperatura e ajrit në hyrje 20°C dhe temperatura e rregullimit të valvulës 71°C.*

A1 PRODHIMI I AJRIT TË KOMPRESUAR
Kompresorë Ajri PET me Presion të Lartë

Kompresorët PET MASTER të HERTZ KOMPRESSOREN përbëjnë një zgjidhje të specializuar për prodhimin e ajrit të Kompresuar me presion të lartë, të projektuar për aplikime industriale kërkuese dhe veçanërisht për industrinë e prodhimit të shisheve PET. Me teknologji kompresimi me piston pa vaj dhe mundësi funksionimi deri në 40 bar, ato sigurojnë furnizim të besueshëm me ajër të pastër për linja prodhimi me kërkesa të larta.

hertz KOMPRESSOREN

PET MASTER



OIL-FREE

CLASS OIL-FREE

Avantazhet

1. **100% Komprimim pa vaj deri në 40 bar**
   Prodhim i ajrit të kompresuar të pastër me presion të lartë, pa rrezik kontaminimi.
2. **Ndërtim industrial me ftohje me ujë**
   Menaxhim efikas termik për funksionim të qëndrueshëm dhe të besueshëm në prodhim të vazhdueshëm.
3. **Versione VSD të disponueshme**
   Rregullim i furnizimit sipas kërkesës, ulje e kostos së energjisë dhe funksionim më i qetë.

APLIKIME



Industria e Pijeve Joalkoolike & Ujit
Furnizim me ajër me presion të lartë për procesin e formimit të shisheve.



Linja Mbushjeje & Paketimi
Furnizim i sistemeve të fryrjes në industrinë e ushqimit dhe pijeve.



Aplikime Industriale me Presion të Lartë deri në 40 bar
Aty ku kërkohet ajër i Kompresuar pa vaj me pastërti të lartë.

KARAKTERISTIKAT TEKNIKE

MODELI	FUQIA (hp/kW)	PRESIONI (bar)	FAD* (m3/min)	DIMENSIONI (mm)	FILETO	PESHA (kg)
PET MASTER 50	50/37	40	3,60	3647x1669x2395	1+1/4"	5500
PET MASTER 75	75/55	40	5,50	3647x1669x2395	1+1/4"	5500
PET MASTER 100	100/75	40	7,40	3673x1744x2470	1+1/4"	6500
PET MASTER 125	120/90	40	9,10	3673x1744x2470	1+1/4"	6500
PET MASTER 150	150/110	40	11,60	1977x2841x2814	2"	7500
PET MASTER 180	175/132	40	13,50	1977x2841x2814	2"	7500
PET MASTER 220	215/160	40	16,40	1977x2841x2814	2"	7800
PET MASTER 270	270/200	40	21,30	2203x2841x2203	2"	9200
PET MASTER 300	300/220	40	23,00	2203x2841x2203	2"	9200

KARAKTERISTIKAT TEKNIKE(VSD)

PET MASTER 75 (VSD)	75/55	40	4,1-5,5	3647x1669x2395	1+1/4"	5600
PET MASTER 125 (VSD)	120/90	40	6,8-9,1	3383x2411x2407	1+1/4"	6650
PET MASTER 180 (VSD)	175/132	40	10,1-13,5	4192x1977x2814	2"	7750
PET MASTER 220 (VSD)	215/160	40	12,3-16,4	4192x1977x2814	2"	8000
PET MASTER 300 (VSD)	300/220	40	17,3-23	4324x2203x2841	2"	9500

**Performancat e njësisë janë matur në kushte reference, të cilat janë: presioni absolut i ajrit 1 bar, lagështia relative 0%, temperatura e ajrit në hyrje 20°C dhe temperatura e rregullimit të valvulës 71°C.*

BoosterBON2tëNARDIjanëprojektuarpërrikompresimineajritdhegazeveinertenëaplikimeqëkërkojnëpresioneshumëtëlartapune. Duke marrë gaz nga një burim tashmë të Kompresuar , njësitë booster rrisin presionin deri në 420 bar, duke ofruar një zgjidhje të besueshme dhe efikase për procese industriale kërkuese me presion të lartë.

BOOSTER BON2



Avantazhet

1. **Rritje e presionit deri në 420 bar**
   Rikompresim i ajrit ose gazeve inerte nga një linjë ekzistuese për aplikime me presion shumë të lartë.
2. **Ndërtim industrial me besueshmëri të lartë**
   Projektuar për procese industriale kërkuese dhe funksionim të vazhdueshëm.
3. **Kontroll elektronik & mbrojtje e funksionimit**
   Sistem i integruar kontrolli me monitorim të parametrave kryesorë të punës.

APLIKIME



Sisteme azoti me presion të lartë
Rritje e presionit të azotit për aplikime industriale.



Testime presioni & kontroll i hermeticitetit
Furnizim me ajër ose gazra inerte për testimin e pajisjeve.

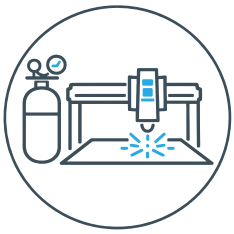

Sisteme prerjeje me lazer
Furnizim i instalimeve të prerjes me gazra me presion të lartë.

KARAKTERISTIKAT TEKNIKE

MODELI	FUQIA (hp/kW)	PRESIONI I HYRJES (bar)	PRESIONI I DALJES (bar)	FAD (lt/min)	DIMENSIONET (mm)	PESHA (kg)
BON2-6-350	3/2,2	0,05	350	60	750x930x1230	264
BON2-25-350	5,5/4	4-11	350	60-220	750x900x1230	254
BON2-55-350-C	7,5/5,5	4-12	350	140-550	750x930x1230	264
BON2-160-350-CX	8,8/6,5	2-3	420	303-403	840x750x1420	420
	9,8/7,2	4-5		509-618		
	11,5/8,5	6-8		745-960		
BON2-140-350-CX	10,2/7,5	4-6	420	350-500	840x750x1420	420
	12,2/9	7-9		650-800		
	15/11	10-15		900-1400		

Fryrësime kanale anësore përbëjnë një zgjidhje të besueshme dhe fleksibile për aplikime të furnizimit me ajër,vakum dhe presion . Ato përdoren gjerësisht në aplikime ku kërkohet performancë e qëndrueshme, funksionim i vazhdueshëm dhe kërkesa të ulëta për mirëmbajtje, duke mbuluar një gamë të gjerë nevojash në impiante prodhimi.

GREENCO

FRYRËS-THITHËS (BLOWERS)



Avantazhet

- Versione të disponueshme: Single, Double, Three stage
- Funksionim oil-free, pa nevojë për lubrifikim
- Kërkesa minimale për mirëmbajtje dhe kosto e ulët operative
- Niveli i ulët i zhurmës dhe funksionim i qetë
- Të përshtatshëm për funksionim të vazhdueshëm në mjedise industriale
- Furnizim i qëndrueshëm i vakumit dhe presionit në funksionim të vazhdueshëm
- Të disponueshëm në diapazonë të ndryshëm fuqie dhe performance

FRYRËS 2RB (VAKUM & PRESION MESATAR)

KODI	MODELI	FUQIA (kW)	PRURJA (m3/h)	PRESIONI MAX. (mbar)	VAKUMI MAX. (mbar)	FILETO	PESHA (kg)
SINGLE STAGE							
004-860-0010	2RB010-7AA11 (230v)	0,2	55	80	70	1"	6
004-861-0010	2RB410-1AQ16	0,95	145	170	180	1+1/2"	19
004-861-0020	2RB510-1AQ26	1,75	210	220	230	2"	30
004-861-0030	2RB710-1AQ16	2,5	318	190	200	2"	49
004-861-0040	2RB730-1AQ37	4,6	420	320	260	2"	55
004-861-0050	2RB810-1AQ17	6,3	530	280	300	2+1/2"	72
004-861-0060	2RB810-1AQ27	8,6	530	450	320	2+1/2"	75
004-861-0070	2RB910-1AQ17	12,6	1050	280	290	4"	124
DOUBLE STAGE							
004-862-0010	2RB420-1HQ36	1,75	150	280	310	1+1/2"	32
004-862-0020	2RB520-1HQ46	3,45	230	410	370	2"	46
004-862-0030	2RB720-1HQ47	6,3	320	530	420	2"	75

FRYRËS 3RB (DEBIT & PRESION I LARTË)

KODI	MODELI	FUQIA (kW)	PRURJA (m3/h)	PRESIONI MAX. (mbar)	VAKUMI MAX. (mbar)	FILETO	PESHA (kg)
SINGLE STAGE							
004-864-0010	3RB350-1AAQ26	3,45	315	310	320	2+1/2"	61
004-864-0020	3RB350-1AAQ47	6,3	315	500	350	2+1/2"	76
004-864-0030	3RB550-1AAQ57	8,6	480	550	380	3"	103
DOUBLE STAGE							
004-866-0010	3RB250-2AAQ37	4,6	225	420	480	2"	68
004-866-0020	3RB250-2AAQ47	6,3	225	720	530	2"	78
004-866-0030	3RB350-2AAQ57	8,6	320	820	530	2+1/2"	114
THREE STAGE							
004-868-0010	3RB250-3AAQ47	6,3	220	850	650	2"	116
004-868-0020	3RB350-3AAQ57	8,6	320	750	650	2+1/2"	142

FRYRËS 4RB (DEBIT MESATAR & PRESION I LARTË)

KODI	MODELI	FUQIA (kW)	PRURJA (m3/h)	PRESIONI MAX. (mbar)	VAKUMI MAX. (mbar)	FILETO	PESHA (kg)
SINGLE STAGE							
004-870-0010	4RB410-0AQ26-1	1,75	87	430	310	1+1/4"	29
004-870-0020	4RB510-0AQ26-1	2,5	120	420	310	1+1/4"	38
004-870-0030	4RB610-0AQ26-1	3,45	165	480	370	1+1/4"	45
DOUBLE STAGE							
004-872-0010	4RB520-0AQ77-1	4,6	120	820	500	1+1/4"	61
004-872-0020	4RB620-0AQ77-1	6,3	165	900	520	1+1/4"	77

Fryrësit me inverter ofrojnë kontroll të plotë të furnizimit me ajër dhe presionit, duke përshtatur funksionimin e fryrësit sipas nevojave reale të aplikimit.Ato përbëjnë një zgjidhje ideale për instalime moderne industriale që kërkojnë kursim energjie, zhurmë të reduktuar dhe performancë të qëndrueshme.

GREENCO

FRYRËS-THITHËS (BLOWERS) ME INVERTER



Avantazhet

- Furnizim i ndryshueshëm i ajrit dhe presionit përmes kontrollit të shpejtësisë së rrotullimit
- Kursim i konsiderueshëm energjie në aplikime me kërkesa të ndryshueshme
- Zhurmë e reduktuar dhe funksionim më i qetë
- Kontroll më i mirë i procesit dhe saktësi e rritur
- Ngarkesë mekanike e reduktuar dhe jetëgjatësi më e madhe e fryrësit
- Alternativë e besueshme ndaj roots blowers në shumë aplikime industriale

APLIKIME

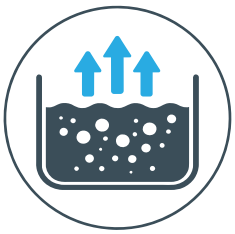

Trajtimi i ujërave të ndotura



Paketim & Mbushja e Shisheve



Transport pneumatik i materialeve dhe pluhurit

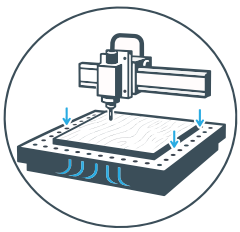

Përshtatje me vakum në CNC për përpunimin e drurit



Prodhim vakumi për sistemet e mjeljes

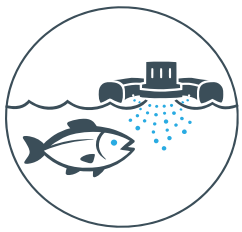

Akuakulturë

Fryrës 3RB-4RB (me inverter)

KODI	MODELI	FUQIA (kW)	PRURJA (m3/h)	PRESION (mbar)	VAKUM (mbar)	FILETO	PESHA (kg)
004-880-0010	3RB250-2BAQ41-AT	5,5	180-480	730	575	2"	105
004-880-0020	3RB350-2BAQ51-AT	7,5	210-610	680	575	2"	125
004-880-0030	4RB620-0BQ41AT	4	125-310	680	530	1+1/4"	72
004-880-0005	2RB830-1AQ26-AT	7,5	500-1150	310	310	2"	83

Fryrësit me inverter ofrojnë kontroll të furnizimit me ajër dhe presionit, duke përshtatur funksionimin e fryrësit sipas aplikimit. Ato përbëjnë zgjidhjen ideale për instalime moderne industriale që kërkojnë kursim energjie, zhurmë të reduktuar dhe performancë të qëndrueshme.

GREENCO

GRAFIKË PERFORMANCE

3RB250-2BAQ41-AT

Funksionim vakum **Funksionim presion**

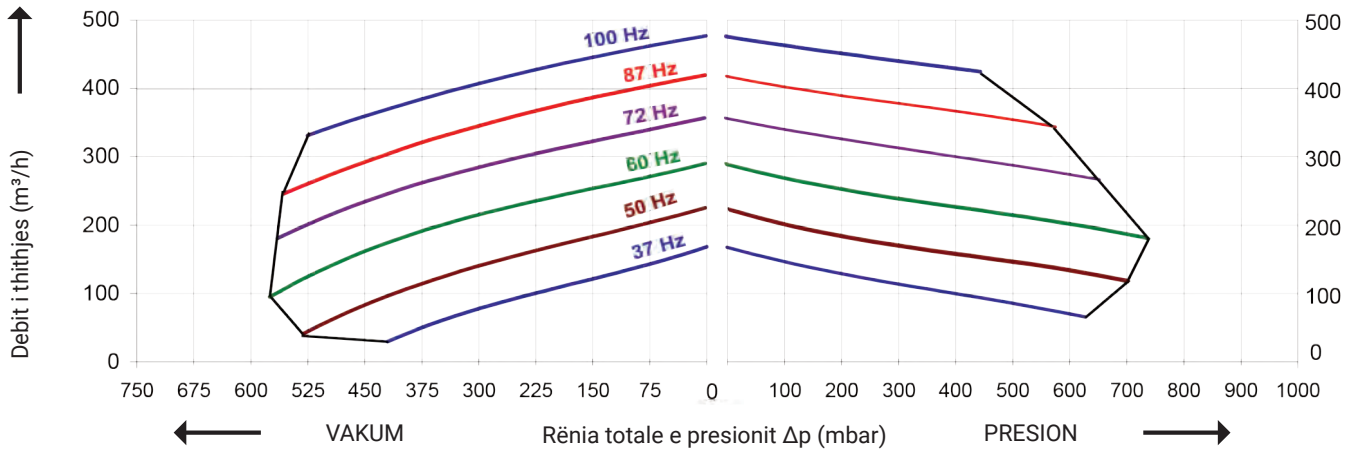

3RB350-2BAQ51-AT

Funksionim vakum **Funksionim presion**

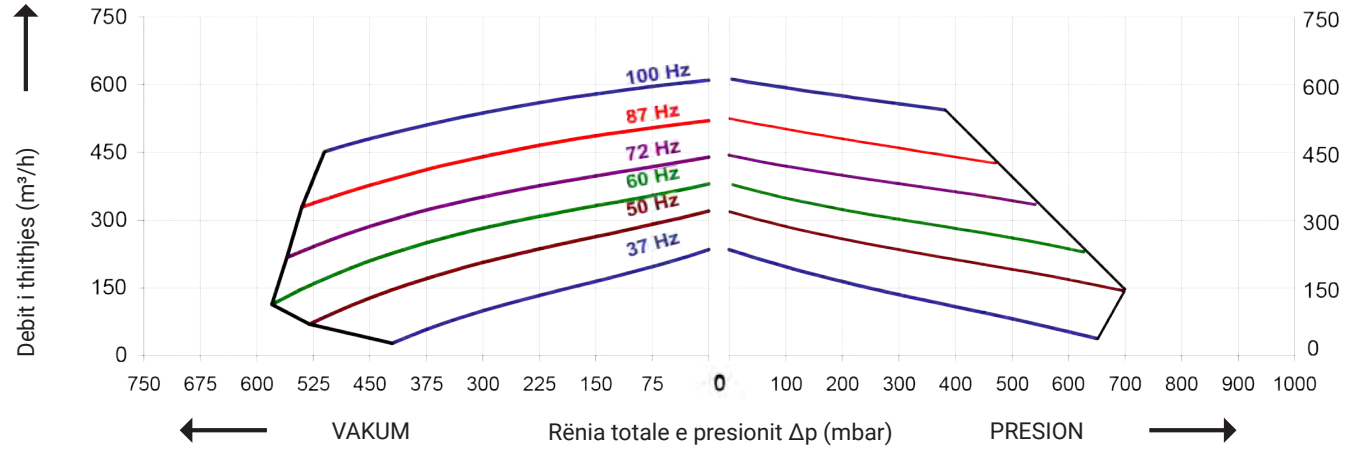

4RB620-0BQ41AT

Funksionim vakum **Funksionim presion**

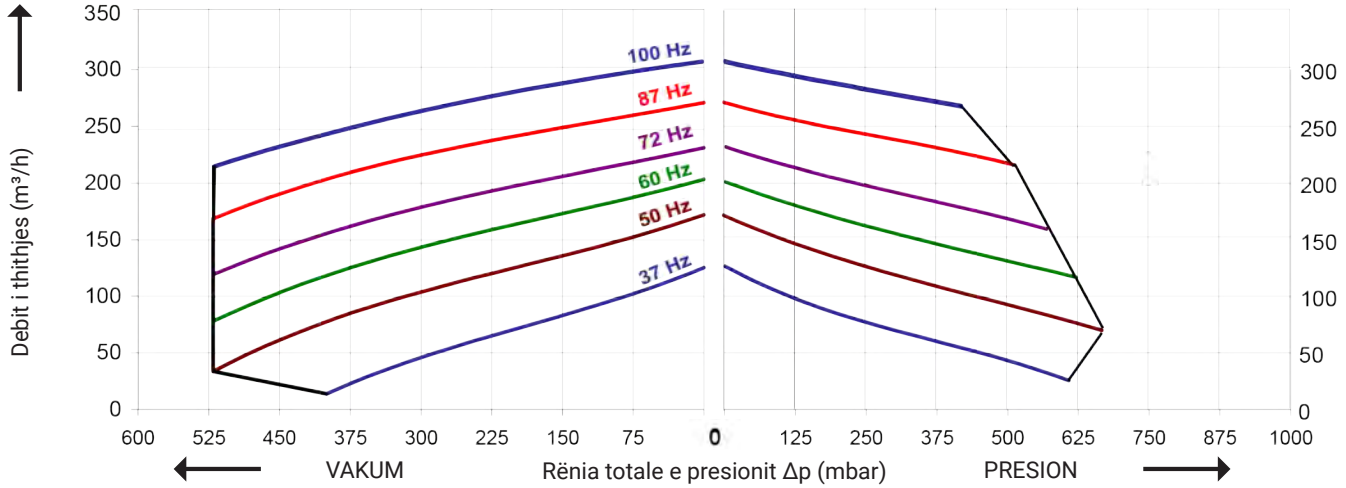

Seria e qetë e kompresorëve të ajrit Oil-Free ANTEI dallohet për efikasitet të lartë, nivel shumë të ulët zhurme dhe dizajn modern. Ajo përbën zgjidhjen ideale për stomatologë, teknikë dentarë, argjendarë, dizajnerë grafikë, modelistë, laboratorë mjekësorë dhe lavanderi kimike.

antei AIR COMPRESSORS

MOBILE 65

NO OIL · 70 dB(A)



HOME 95

72 dB(A) · NO OIL



PRO 190

NO OIL · 75 dB(A)



JUMBO 280

75 dB(A) · NO OIL



KODI	MODELI	DEPOZIT Ë AJRI (Lt)	FUQIA (hp/kW)	PRESIONI (bar)	RROTULLIME (rpm)	THITHJE (Lt/min)	TENSIONI (Volt)	PESHA (kg)	DIMENSIONET (mm)
060-095-0010	MOBILE 65	8	1,2/0,9	8	2800	170	230	12,6	461X190X410
060-095-0011	HOME 95	24	2/1,45	8	2800	250	230	21,5	580x250x520
060-095-0012	PRO 190	50	4/2,9	8	2800	500	230	40	660x360x580
060-095-0015	JUMBO 280	100	5,8/4,35	8	2800	750	230	74	1220x400x770

A1 PRODHIMI I AJRIT TË KOMPRESUAR
Kompresorë Ajri me Piston Monobllok & me Rrip

Kompresorët me piston të ANTEI përbëjnë një zgjidhje të besueshme për çdo përdorim profesional. Seria me rrip është ideale për punishte, servis automjetesh, dhe ambiente të tjera profesionale, falë dizajnit ergonomik. Kompresorët monobllok janë të përshtatshëm për aplikime me kërkesa të kufizuara për ajër të kompresuar.

antei AIR COMPRESSORS

Seri monobllok

OIL



1. Rrota të forta dhe dorezë për lëvizje më të lehtë
2. Rregullator presioni
3. Matës presioni të mëdhenj dhe lehtësisht të lexueshëm

KODI	MODELI	DEPOZITË AJRI (Lt)	FUQIA (hp/kW)	PRESIONI (bar)	RROTULLIME (rpm)	THITHJE (Lt/min)	TENSION (Volt)	PESHA (kg)	DIMENSIONET (mm)
060-095-0240	WORK 24/2/230-MB	24	2/1,5	8	2850	188	230	25	590x290x630
060-095-0260	WORK 50/2/230-MB	50	2/1,5	8	2850	188	230	35	740x360x710
060-095-0270	WORK 100/3/230-MB	100	3/2,2	10	2850	336	230	53	956x396x880

Seri me rrip

OIL



1. Kokë prej çeliku me ftohës
2. Rrota dhe dorezë për lëvizje më të lehtë
3. Tub furnizimi prej bakri

KODI	MODELI	DEPOZITË AJRI (Lt)	FUQIA (hp/kW)	PRESION (bar)	RROTULLIME (rpm)	THITHJE (Lt/min	TENSION (Volt)	PESHA (kg)	DIMENSIONET (mm)
060-095-0280	WORK 100/3/230-BD	100	3/2,2	10	1500	322	230	72	1150x470x870
060-095-0285	WORK 200/3/230-BD	200	3/2,2	10	1250	481	230	110	1460x570x1100
060-095-0290	WORK 200/3/400-BD	200	3/2,2	10	1250	481	400	110	1460x570x1100
060-095-0300	WORK 270/4/400-BD	270	4/3	10	1060	507	400	158	1650x640x1180
060-095-0305	WORK 500/7,5/400-BD	500	7,5/5,5	10	995	900	400	360	2020x695x1440

MADE IN ITALY

Seria e kompresorëve me piston të POWER SYSTEM përbën një zgjedhje ideale për profesionistët. Me fuqi nga 3 deri në 20 HP dhe depo nga 100 deri në 900 litra, këto seri janë produkte me cilësi të lartë dhe të pakonkurrueshme, që dallohen për besueshmërinë e tyre dhe ndërtimin modern.

POWER SYSTEM AIR COMPRESSORS NOT JUST AIR.

BASIC LINE

OIL



❶ Kompresorët monofazë me rrip të serisë Basic janë projektuar për të ofruar zgjidhje të besueshme dhe efikase për komprimimin e ajrit, duke mbuluar nevojat e aplikimeve industriale të vogla dhe të mesme.

❷ Ideale për punë të vazhdueshme dhe kërkuese, duke përmbushur nevojat e amatorëve , profesionistëve dhe bizneseve të vogla.

❸ Kombinojnë thjeshtësinë në përdorim me karakteristika profesionale, duke ofruar një zgjidhje të besueshme.

KODI	MODELI	KOKA	DEPOZITË AJRI	FUQIA (hp/kW)	PRESIONI (bar)	RROTULLIME (rpm)	THTITHJE (Lt/min)	TENSIONI (Volt)	PESHA (kg)	DIMENSIONI (mm)
060-093-0795	PS2800B/100 CM3	PS2800B	100	3/2,2	10	1570	330	230	63	1025x435x845
060-093-0855	PS3800B/200 CT4	PS3800B	200	4/3	10	1400	480	400	121	1435x475x1125
060-093-0860	PS3800B/270 CT4	PS3800B	270	4/3	10	1400	480	400	142	1640x560x1190

PLUS LINE

OIL



❶ Ndërftohës ajri midis fazës së parë dhe të dytë, duke përmirësuar ndjeshëm performancën.

❷ Shpejtësi më e ulët rrotullimi, që redukton ndjeshëm nivelin e zhurmës.

❸ Performancë më e lartë, falë marrjes më të madhe të ajrit dhe rritjes së kapacitetit vëllimor.

KODI	MODELI	KOKA	DEPOZITË AJRI	FUQIA (hp/kW)	PRESIONI (bar)	RROTULLIME (rpm)	THITHJE (Lt/min)	TENSIONI (Volt)	PESHA (kg)	DIMENSIONI (mm)
060-093-0165	PS17/200 CM3	PS17	200	3/2,2	10	1250	400	230	116	1435x470x1125
060-093-0170	PS17/200 CT3	PS17	200	3/2,2	10	1250	400	400	116	1435x470x1125
060-093-0200	PS25/270 CT4	PS25	270	4/3	11	1200	495	400	143	1640x560x1190
060-093-0235	PS28/500 FT5,5	PS28	500	5,5/4	11	1290	662	400	218	2010x650x1330
060-093-0290	PS30/500 FT7,5	PS30	500	7,5/5,5	11	1200	872	400	529	2010x650x1330
060-093-0300	PS50/500 FT10	PS50	500	10/7,5	11	1000	1074	400	650	2270x860x1660

MADE IN ITALY

Kompresorët e serisë Contractor me motor me djegie të brendshme përbëjnë zgjidhjen ideale në zona ku nuk ka akses në rrjetin elektrik. Pompa e fuqishme e kombinuar me depozitë ajri me kapacitet të madh, siguron sasi të bollshme ajri të Kompresuar për çdo punë. Të projektuar për të mbështetur të gjitha mjetet pneumatike, madje edhe ato me kërkesa të larta për rrjedhje ajri, këta kompresorë janë aleatët idealë për kantiere ndërtimi, projekte në terren dhe zona të largëta.

POWER SYSTEM AIR COMPRESSORS NOT JUST AIR.

CONTRACTOR LINE

OIL



1. Profesionistë të kantierëve të ndërtimit dhe punëve në terren
2. Përdorime bujqësore ose industriale jashtë rrjetit elektrik
3. Mjete me kërkesa të larta për furnizim me ajër

KODI	MODELI	KOKA	DEPOZITË AJRI	FUQIA (hp/kW)	PRESIONI (bar)	RROTULLIME (rpm)	THITHJE (Lt/min)	PESHA (kg)	DIMENSIONI (mm)
060-093-0550	PS3800B/100 5,5S Honda	PS3800B	100	5,5/4	10	1100	390	109	1140x650x1200
060-093-0565	PS7/200 F9S Honda	PS7	200	9/6,7	10	970	660	183	1450x665x1330
060-093-0570	PS7/270 F11S Honda	PS7	270	11/8,2	10	1400	945	188	1640x560x1330
060-093-0580	PS7/500 F10 Diesel	PS7	500	10/7,5	10	1400	945	289	2005x895x1660

Kokat janë zemra e kompresorëve të ajrit, të projektuara për performancë të lartë, efikasitet dhe besueshmëri në afat të gjatë. Të gjitha kokat janë me ftohje me ajër dhe me lubrifikim me vaj, duke mbuluar nga aplikimet bazike deri te nevojat industriale më kërkuese.

antei AIR COMPRESSORS



KODI	KOKA	FUQIA (hp/kW)	LLOJI I RRIPIT (mm)	PRESIONI MAX. (bar)	RROTULLIME (rpm)	THITHJE (Lt/min)	DIMENSIONI (mm)
078-030-0692	WORK 3	3/2,2	1A-260	10	1500	322	120x160
078-030-0700	WORK 3-4	3/2,2	1A-280	10	1250	481	140x155
078-030-0705	WORK 4	4/3	2A-320	10	1060	507	150x220
078-030-0710	WORK 7	7,5/5,5	2B-370	10	995	900	160x295

NUAIR



KODI	KOKA	FUQIA (hp/kW)	LLOJI I RRIPIT (mm)	PRESIONI MAX. (bar)	RROTULLIME (rpm)	THITHJE (Lt/min)	DIMENSIONI (mm)
060-220-0225	B2800	2/1,5	1A-280	10	1250	255	160X135
060-220-0030	B2800B	3/2,2	1A-280	10	1570	330	160x135
060-220-0040	B3800B	4/3	1A-350	10	1400	480	160x140
060-220-0050	NB5	5,5/4	1B-400	11	1370	582	200X169
060-220-0070	NB7	7,5/5,5	1B-400	11	1250	860	230x170
060-220-0110	NB10	10/7,5	2B-495	11	1250	1230	230x170

Fini COMPRESSORS



KODI	KOKA	FUQIA (hp/kW)	LLOJI I RRIPIT (mm)	PRESIONI MAX. (bar)	RROTULLIME (rpm)	THTITHJE (Lt/min)	DIMENSIONI (mm)
302-20017	MK-102	2,5/2	1A-258	10	1040	235	160x120
302-20019	MK-103	3/2,2	1A-258	10	1370	365	160x120
302-20022	MK-113	4/3,0	1A-310	10	1440	555	190x130
302-20024	BK-114	5,5/4	1B-400	10	1370	580	200x169
302-20026	BK-119	7,5/5,5	1B-400	10	1250	840	229x169
302-20028	BK-120	10/7,5	2B-495	10	1290	1170	242x189

CHINOOK Industrial



KODI	KOKA	FUQIA (hp/kW)	LLOJI I RRIPIT (mm)	PRESIONI MAX. (bar)	RROTULLIME (rpm)	THITHJE (Lt/min)	DIMENSIONI (mm)
061-006-1011	K11C	2/1,5	1A-280	10	1180	260	165x125
061-006-1017	K17C	3/2,2	1A-320	10	1250	400	180x32
061-006-1018	K18C	4/3	1A-320	10	1400	539	180x32
061-006-1025	K25	4/3,0	1A-385	11	1200	495	205x163
061-006-1028	K28	5,5/4	1A-385	11	1290	662	205x163
061-006-1030	K30	7,5/5,5	1B-400	11	1200	872	228x190
061-006-1050	K50	10/7,5	2B-550	11	1000	1074	290x210
061-006-1060	K60	15/11	2B-550	11	1200	1745	298x244

NEWCO AIR COMPRESSORS



KODI	KOKA	FUQIA (hp/kW)	LLOJI I RRIPIT (mm)	PRESIONI MAX. (bar)	RROTULLIME (rpm)	TTHITHJE (Lt/min)	DIMENSIONI (mm)
302-20136	BX 25	2-3/1,5-2,2	1A-280	10	1400-1620	253-295	120x140
302-20118	BX 39	3/2,2	1A-280	10	1400	315	143x189
302-20123	BX 49	4/3	1A-370	10	1400	541	152x204
302-20126	BX 59	5,5/4	2A-430	11	1400	606	190x230
302-20129	BX 60	7,5/5,5	2A-430	11	1400	798	198x248

**Kokat e kompresorëve nuk mbulohen nga garancia.*

MADE IN ITALY

Motorët elektrikë të prodhuar në Itali nga VEMAT janë të projektuar posaçërisht për kompresorë ajri, duke ofruar fuqi nga 2 deri në 10 HP. Ata kanë dimensione të standardizuara për përshtatje të lehtë me çdo markë dhe model kompresori.

VEMAT electric motors

ELEKTROMOTORË MONOFAZË (230V)

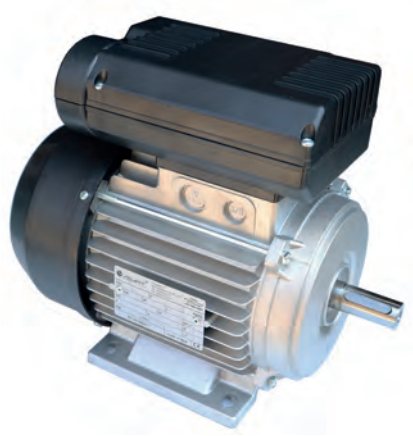

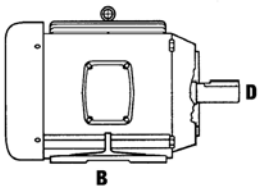

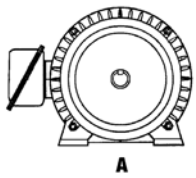

KODI	MODELI	FUQIA (hp)/kW	A(mm)	B(mm)	D(mm)
302-20204	VMB 80C	2,0/1,5	125	100	19
302-20207	VMB 80D	2,5/2	125	100	19
302-20211	VMB 80D	3,0/2,2	125	100	19
302-20209	VMB 90LB	3,0/2,2	140	125	24

ELEKTROMOTORË TREFAZORË (400V)

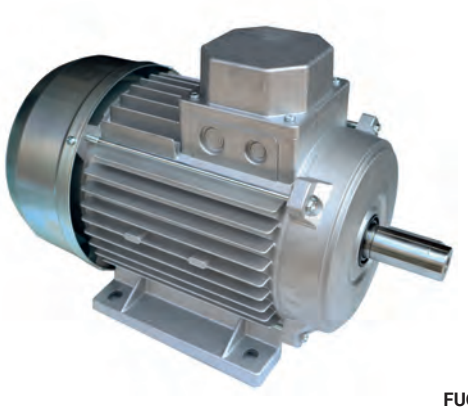

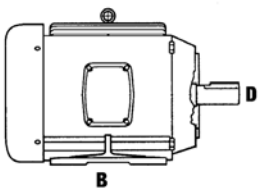

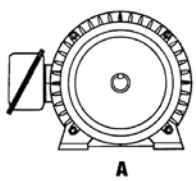

KODI	MODELI	FUQIA (hp)/kW	A(mm)	B(mm)	D(mm)
302-20270	VTB 90SA	2,0/1,5	140	100	24
302-20272	VTB 90LA	3,0/2,2	140	125	24
302-41159	VTB 90LB	4,0/3	140	125	24
302-20274	VTB 100LA	4,0/3	160	140	28
302-41161	VTB 100LB	5,5/4	160	140	28
302-20276	VTB 112MA	5,5/4	190	140	28
302-41162	VTB 112ML	7,5/5,5	190	140	28
302-20278	VTB 132SA	7,5/5,5	216	140	38
302-20280	VTB 132SB	10/7,5	216	140	38

**Elektromotorët nuk mbulohen nga garancia.*

Aksesorët e kompresorëve të ajrit janë komponentë thelbësorë për funksionimin e duhur të kompresorëve të ajrit.Ata kontribuojnë në kontrollin e funksionimit, në rregullimin e presionit dhe në funksionimin e sigurt të pajisjeve, duke siguruar besueshmëri dhe performancë të qëndrueshme.

airblock

PANELE ELEKTRIKE



KODI	FILETIM
033-001-0007	PANEL Y-Δ 7,5HP
033-001-0010	PANEL Y-Δ10HP

RREGULLATORË



KODI	FILETIM
302-20404	1/4"
044-001-0045	3/8"
044-001-0050	1/2"

VALVULA SIGURIE



KODI	PRESIONI (bar)	FILETO
046-001-0120	0-5	1/8"
046-001-0130	0-5	1/4"
046-001-0140	6-12	1/4"
046-001-0170	6-12	1/2"
046-001-2006	6	1/4"
046-001-2008	8	1/4"
046-001-2009	9	1/4"
046-001-2011	11	1/4"
046-001-2012	12	1/4"
046-001-2016	16	1/4"
046-001-3011	11	3/8"
046-001-3012	12	3/8"
046-001-4009	9	1/2"
046-001-4011	11	1/2"
046-001-4012	12	1/2"
046-001-4016	16	1/2"
046-001-4019	21	1/2"
046-001-5011	11	3/4"
046-001-5012	12	3/4"
046-001-6011	11	1"
046-001-6012	12	1"

FILTRA TË KOKAVE





KODI	LLOJI
302-44201	PLASTIKË E RRUMBULLAKËT 3/8"
078-030-0540	PLASTIKË E RRUMBULLAKËT 1/2"
302-44225	PLASTIKË E RRUMBULLAKËT 1"
302-44238	I PLOTË MK13, MK94, MK101, MK103, MK113
302-44236	E BRENDSHME BK14, BK19, BK20, BK120
302-44242	I PLOTË BK114, BK119
302-44205	I PLOTË A56
302-44206	I PLOTË N3, N4, B2800, B2800B, B3800B
302-44211	E BRENDSHME A60, A80
302-44212	I PLOTË A60, A80
302-44214	E BRENDSHME A100, A120
302-44220	E BRENDSHME N5, N6
302-44217	I PLOTË N5, N6
302-44227	E BRENDSHME K11 & LLOJI I VJETËR K17, K18
302-44228	I PLOTË K11 & LLOJI I VJETËR K17, K18
302-44229	E BRENDSHME. NB5, NB7, K60, K100
302-44230	I PLOTË NB5, NB7
302-44231	I PLOTË K50
302-44232	E BRENDSHME K17, K18C, K25, K28, K30, K50
302-44233	I PLOTË K17, K18C, K25, K28, K30, K50
302-44234	I PLOTË K60

PRESOSTAT



KODI	MODELI	PRESIONI (bar)	FILETO
045-001-0080	MONOFAZË	12	1/4"
045-001-0082	TREFAZOR	12	1/4"
302-20536	TREFAZOR ME MBROJTJE TERMIKE	12	3/8"
302-20537	TREFAZOR ME MBROJTJE TERMIKE	12	3/8"
302-20538	TREFAZOR ME MBROJTJE TERMIKE	12	3/8"
302-20539	TREFAZOR ME MBROJTJE TERMIKE	12	3/8"

SARAÇINESKA



KODI	MODELI	FILETO
302-31702	RREGULLATOR	1/8"
302-31703	RREGULLATOR	1/4"
302-31704	KOMPRESOR AJRI	1/4"
302-31706	KOMPRESOR AJRI	3/8"
302-31708	KOMPRESOR AJRI	1/2"

VALVULA MOSKTHIMI



KODI	LLOJI
047-001-0125	3/8" x 3/8" F.M.
047-001-0110	1/2" x 3/8" F.M.
047-001-0120	1/2" x 1/2" F.M.
047-001-0130	3/4" x 3/4" F.M.
047-001-0141	1" x 1" F.M.
047-001-0210	3/8" x 3/8" M.M..
047-001-0220	1/2" x 3/8" M.M.
047-001-0230	1/2" x 1/2" M.M.
047-001-0240	3/4" x 1/2" M.M
047-001-0242	3/4" x 3/4" M.M.
047-001-0135	1" x 3/4" M.M.
047-001-0127	1/2" Θ. x Ø10
047-001-0300	1/2" A. x Ø10
047-001-0312	1/2" A. x Ø12
047-001-0124	1/2" Θ. x Ø14
047-001-0145	1/2" A. x Ø14

RROTULLA PËR MOTORË ELEKTRIKË



KODI	LLOJI
302-20848	Ø100/16 1A
302-20809	Ø110/19 1A
302-20812	Ø110/24 1A
302-20832	Ø120/19 1A
302-20811	Ø120/24 1A
302-20821	Ø130/19 1A
302-20813	Ø130/24 1A
302-20850	Ø130/28 1A
302-20814.1	Ø140/19 1A
073-41006	Ø150/28 1A
302-20816	Ø160/24 1A
073-6224179600	Ø160/28 1A
302-20839	Ø170/28 1A
302-20838	Ø160/28 2A
302-20840	Ø180/28 2A
302-20860	Ø170/28 1B

Lubrifikantë me cilësi të lartë, me jetëgjatësi dhe rezistencë të madhe për të gjithë llojet e kompresorëve të ajrit. Ato ofrojnë lubrifikim efikas të pjesëve të brendshme që i nënshtrohen fërkimit, mbrojnë pistonët, valvulat dhe veglat pneumatike nga konsumimi, ndërsa disponohen edhe lubrifikantë të veçantë për pompa vakumi. Gjithashtu, janë të disponueshëm lubrifikantë të certifikuar, të përshtatshëm për aplikime në industrinë ushqimore.

LUBRIFIKANT PËR KOMPRESOR ME



KODI	MODELI
036-011-0015	Lubrifikant kompresorë me vidë MILLAIR SYNTH 46 (SAE 10) 5Lt
036-011-0026	Lubrifikant kompresorë me vidë MILLAIR 46 (SAE 15) 5Lt

VIDË LUBRIFIKANT PËR KOMPRESOR ME PISTON



KODI	MODELI
036-011-0056	MILLAIR 100 1LT (SAE 30)
036-011-0055	MILLAIR 100 5LT (SAE 30)

LUBRIFIKANT PËR KOMPRESOR ME FLETE



KODI	MODELI
036-011-0075	Lubrifikant kompresorë me fletë MILLERVANE 2000 5Lt

LUBRIFIKANT PËR PAJISJE AJRI



KODI	MODELI
036-011-0019	Lubrifikant rrjetin e ajrit ISO 32 1Lt
036-011-0024	Lubrifikant rrjetin e ajrit ISO 32 5Lt

LUBRIFIKANT PËR POMPA VAKUMI



KODI	MODELI
036-011-0020	MILLAIR 32 1LT (SAE 10)
036-011-0025	MILLAIR 32 5LT (SAE 10)
036-011-0026	MILLAIR 46 5LT (SAE 15)
036-011-0029	MILLAIR 68 1LT (SAE 20)
036-011-0028	MILLAIR 68 5LT (SAE 20)

Airblock ofron një gamë të plotë filtrash ajri, filtrash vakumi-ajri dhe filtrash vaji, të përshtatshëm për të gjithë llojet e kompresorëve të ajrit dhe pompave të vakumit.

SOTRAS

FILTRA AJRI



- Performancë e lartë filtrim
- Rënie e ulët e presionit
- I përshtatshëm për furnizim 1 – 12 Nm³/h
- Mund të instalohet në pozicion horizontal dhe vertikal
- Zëvendësim i lehtë

FILTRA VAKUMI - AJRI



- Gamë në madhësi
- Kuti metalike për mbrojtjen e filtrit
- Mund të instalohet në pozicion horizontal dhe vertikal

FILTRA VAJI



- Të prodhuara nga celuloza
- Të përshtatshme për kompresorë ajri dhe pompa vakumi
- Rezistencë ndaj ndryshimeve dhe kufijve ekstremë të presionit dhe temperaturës
- Çdo seri i nënshtrohet testeve të rrepta laboratorike të performancës
- Të përshtatshme për furnizim 10 – 180 Nm³/h

Mirëmbajtja parandaluese, veçanërisht te kompresorët me vidë, është thelbësore për funksionimin korrekt dhe qëndrueshmërinë afatgjatë të pajisjeve. Zëvendësimi i filtrit të ajrit, filtrit të vajit dhe ndarësit duhet të bëhet sipas udhëzimeve të prodhuesit. Mirëmbajtja e vonuar mund të shkaktojë rënie të presionit, mbinxehje të vidës dhe dëmtime serioze të sistemit.

SOTRAS

NDARËS ME FILETO



- Cilësi e lartë filtrimi, duke siguruar cilësinë maksimale të ajrit
- Rezistencë ndaj kushteve ekstreme të lagështisë dhe kriprave
- I përshtatshëm për të gjitha llojet e vajit
- I përshtatshëm për furnizim: Standard Separators 1,3 – 28 Nm³/min & Spin-On Separators 29 – 78 Nm³/min
- Temperatura e funksionimit deri në 120°C

NDARËS TË ZHYTUR



**Për informacione të detajuara mbi të gjitha opsionet e disponueshme dhe çmimet, rekomandohet të kontaktoni kompaninë.*

Gjeneratorët e azotit N-GEN largojnë azotin nga ajri dhe e furnizojnë për përdorim industrial. Azoti është një gaz inert që përdoret kryesisht në aplikime ku prania e oksigjenit nuk është e dëshirueshme. Në këtë mënyrë sigurohet cilësia e produkteve ushqimore, zgjatet jetëgjatësia e tyre, shmanget shtypja e produkteve të paketuara, parandalohet oksidimi i ushqimeve dhe pijeve, si dhe krijohet një atmosferë anti-shpërthyese në mjedise me rrezik të lartë.

OMEGA AIR

N-GEN



Karakteristikat bazë

1. Presioni i funksionimit: 6–10 bar
2. Temperatura e funksionimit: 5–50 °C
3. Temperatura e ambientit: deri në 40 °C
4. Furnizimi: 14–12.780 Nl/min
5. Pastërtia: deri në 99,999 %

Karakteristika teknike

MODELI		PRESION HYRJE (bar)	PRESION DALJE (bar)	PASTËRTIA TOTALE E GAZIT (%)							PESHA (kg)
				97	98	99	99,5	99,9	99,99	99,999	
N-GEN 03	N_2 (Nlt/min)	7,5	6,3	98	93	86	61	46	27	15	171
	Konsumi i ajrit(Nlt/min)			205	200	183	170	170	135	87	
N-GEN 05	N_2 (Nlt/min)	7,5	6,3	156	149	137	97	73	43	24	191
	Konsumi i ajrit(Nlt/min)			326	320	293	270	270	215	138	
N-GEN 10	N_2 (Nlt/min)	7,5	6,3	240	228	210	148	113	67	37	230
	Konsumi i ajrit(Nlt/min)			503	491	453	416	416	330	213	
N-GEN 15	N_2 (Nlt/min)	7,5	6,3	398	378	348	246	186	110	62	310
	Konsumi i ajrit(Nlt/min)			831	813	748	688	688	546	353	
N-GEN 20	N_2 (Nlt/min)	7,5	6,3	476	455	418	295	223	131	73	345
	Konsumi i ajrit(Nlt/min)			1.000	976	900	828	828	656	423	
N-GEN 25	N_2 (Nlt/min)	7,5	6,3	711	678	625	441	333	196	110	585
	Konsumi i ajrit(Nlt/min)			1.493	1.460	1.343	1.236	1.236	981	633	
N-GEN 35	N_2 (Nlt/min)	7,5	6,3	1.128	1.076	991	700	530	311	173	720
	Konsumi i ajrit(Nlt/min)			2.366	2.313	2.130	1.961	1.961	1.555	1.003	
N-GEN 50	N_2 (Nlt/min)	7,5	6,3	1.448	1.381	1.276	900	680	400	223	870
	Konsumi i ajrit(Nlt/min)			3.040	2.971	2.734	2.518	2.518	1.996	1.288	
N-GEN 65	N_2 (Nlt/min)	7,5	6,3	1.776	1.695	1.560	1.103	835	490	275	955
	Konsumi i ajrit(Nlt/min)			3.730	3.645	3.353	3.090	3.086	2.448	1.581	
N-GEN 80	N_2 (Nlt/min)	7,5	6,3	1.980	1.890	1.740	1.230	930	546	306	1215
	Konsumi i ajrit(Nlt/min)			4.158	4.063	3.741	3.443	3.441	2.730	1.763	
N-GEN 100	N_2 (Nlt/min)	7,5	6,3	2.970	2.835	2.610	1.845	1.395	820	458	1660
	Konsumi i ajrit(Nlt/min)			6.238	6.096	5.613	5.166	5.163	4.096	2.645	

Të disponueshme versione më të mëdha.

Faktorë korrigjues për presionin e funksionimit

Pastërtia e azotit%		95,00	96,00	97,00	98,00	99,00	99,50	99,90	99,99	99,999
Presioni i hyrjes [bar]	6 bar	0,85	0,855	0,865	0,873	0,880	0,885	0,895	0,90	0,920
	7-8 bar	1	1	1	1	1	1	1	1	1
	9 bar	1,14	1,135	1,130	1,130	1,125	1,120	1,115	1,10	1,1155
	10 bar	1,170	1,165	1,160	1,155	1,150	1,145	1,140	1,130	1,120

Faktorë korrigjues për ndryshimet e temperaturës së ajrit hyrës

Temperatura e ajrit (°C)	10	15	20	25	30	35	40	45	50	55
Azot 5-1000 (ppm)	0,9	0,95	1	1	1	0,95	0,85	0,75	0,62	0,52
Azot 99,9-97 (%)	0,9	0,95	1	1	1	0,96	0,9	0,8	0,71	0,63

Gjeneratorët e oksigjenit O-GEN ndajnë oksigjenin nga ajri dhe e furnizojnë atë të pastër për përdorim të drejtpërdrejtë. Aplikimet kryesore ku oksigjeni është i domosdoshëm përfshijnë akuakulturën, fryrjen e qelqit, saldimin, si dhe përdorime të ndryshme mjekësore dhe farmaceutike.

OMEGA AIR

O-GEN



Karakteristikat bazë

1. Presioni i funksionimit: 5–6 bar
2. Temperatura e funksionimit: 5–50 °C
3. Temperatura e ambientit: deri në 45 °C
4. Furnizimi: 17–1581 Nl/min
5. Pastërtia: deri në 95 %

Karakteristika teknike

MODELI		PRESION HYRJE (bar)	PRESION DALJE (bar)	PASTËRTIA E OKSIGJENIT%			PESHA (kg)
				90	93	95	
O-GEN 1	O_2 (Nlt/min)	6	4,8	19	19	18	191
	Konsumi i ajrit(Nlt/min)			251	248	246	
O-GEN 2	O_2 (Nlt/min)	6	4,8	30	29	27	230
	Konsumi i ajrit(Nlt/min)			390	386	381	
O-GEN 3	O_2 (Nlt/min)	6	4,8	52	50	48	300
	Konsumi i ajrit(Nlt/min)			683	676	670	
O-GEN 4	O_2 (Nlt/min)	6	4,8	59	56	53	330
	Konsumi i ajrit(Nlt/min)			763	755	746	
O-GEN 5	O_2 (Nlt/min)	6	4,8	88	84	80	580
	Konsumi i ajrit(Nlt/min)			1.143	1.133	1.121	
O-GEN 6	O_2 (Nlt/min)	6	4,8	110	103	100	615
	Konsumi i ajrit(Nlt/min)			1.438	1.425	1.410	
O-GEN 8	O_2 (Nlt/min)	6	4,8	144	138	131	715
	Konsumi i ajrit(Nlt/min)			1.871	1.853	1.835	
O-GEN 10	O_2 (Nlt/min)	6	4,8	184	175	168	875
	Konsumi i ajrit(Nlt/min)			2.391	2.368	2.343	

Të disponueshme versione më të mëdha.

Faktorë korrigjues për ndryshimet e temperaturës së ajrit hyrës

Temperatura(°C)	10	15	20	25	30	35	40	45	50	55
Koeficient	0,92	0,97	1	1	1	1	0,96	0,88	0,79	0,67

A3 GJENERIMI I VAKUMIT
Pompa Vakumi me Fletë Luzbrifikim me Vaj

Seria e pompave VSV me një fazë nga VALUE përbën një zgjidhje të besueshme për aplikime të përgjithshme industriale të vakumit. Dizajni me fletë rrotulluese siguron performancë të qëndrueshme, funksionim të qetë dhe rezistencë ndaj përdorimit të vazhdueshëm. Pompat rrotulluese me lubrifikim me vaj VSV kombinojnë ftohje efikase dhe ndërtim të fortë industrial, duke ofruar funksionim të besueshëm dhe afatgjatë me kërkesa të ulëta mirëmbajtjeje.

VALUE VACUUM TECHNOLOGY

VSV – POMPA ME FLETË ME NJË STAD LUBRIFIKIM ME VAJ



Avantazhet

1. **Teknologji me fletë rrotulluese dhe lubrifikim me vaj**
   Rotor që siguron krijim të qëndrueshëm të vakumit dhe funksionim të vazhdueshëm.
2. **Sistem i dyfishtë Gas Ballast**
   Dy nivele rregullimi për menaxhim më efikas të avujve të ujit dhe reduktim të kondensimit brenda dhomës së komprimimit.
3. **Shpërndarje efikase e nxehtësisë**
   Projektim që garanton funksionim të qetë dhe performancë të qëndrueshme gjatë përdorimit të zgjatur.
4. **Mbrojtje e integruar kundër Kthimit të vajit**
   Parandalon riKthimin e vajit në sistem në rast ndërprerjeje të funksionimit.
5. **Sistem për ndarjen e mjegullës së vajit**
   Redukton emetimet e vajit, duke kontribuar në një funksionim më të pastër.

APLIKIME



Paketimi i ushqimeve
Krijim i besueshëm i vakumit për makinat e paketimit dhe linjat e prodhimit.



Sisteme qendrore të vakumit
Vakum i qëndrueshëm për instalime industriale dhe rrjete vakumi.



Termoformimi i plastikës
E përshtatshme për makinat e termoformimit dhe aplikime industriale të formësimit.

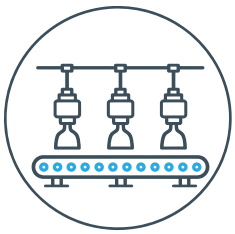

Aplikime të vakumit në linjat e prodhimit
Të përshtatshme për procese industriale që kërkojnë vakum të qëndrueshëm

KARAKTERISTIKA TEKNIKE

MODELI	KAPACITETI I THITHJES (m3/h)	VAKUM MAX: (mbar) PA GAS BALLAST	GAS BALLAST I	GAS BALLAST II	FUQIA (kW)	FILETO	DIMENSIONET (mm)	PESHA (kg)
VSV-10 (230v)	10	998	-	-	0,37	1/2"	275x165x169	9,5
VSV-20	20	-	999	-	0,75	3/4"	317x249x219	19,5
VSV-28	28	999,7	999,2	997,5	1,1	3/4"	496x268x248	30
VSV-40	40	999,7	999,2	998	1,3	1+1/4"	555x304x268	39,2
VSV-65	55	999,7	999,5	998	1,5	1+1/4"	555x311x268	42,5
VSV-100	100	999,7	999,2	997	2,2	1+1/4"	703x406x286	72
VSV-160	160	999,92	999,5	998,5	5,5	2"	940x533x412	132
VSV-200	200	999,92	999,5	998,5	5,5	2"	940x533x412	164
VSV-300	245	999,92	999,5	998,5	7,5	2"	1035x540x434	215

Seria VRD e VALUE është e pajisur me mekanizëm rrotullues me fletë me dy faza, i projektuar për të arritur vakum përfundimtar më të lartë dhe funksionim të qëndrueshëm në aplikime kërkuese. Projektimi me dy faza mundëson largim më efikas të gazrave dhe përmirëson performancën e përgjithshme të sistemit.

VALUE VACUUM TECHNOLOGY

VRD – POMPA ME FLETË ME DY STADE LUBRIFIKIM ME VAJ



ROTARY VANE
DOUBLE STAGE

Avantazhet

1. **Rotor rrotullues me fletë me dy stade (TwoStage)**
   Dy faza të njëpasnjëshme gjenerojnë vakum për arritjen e presionit përfundimtar më të ulët dhe performancë të përmirësuar.
2. **Vakum më i lartë**
   Mundëson arritjen e një niveli më të thellë vakumi krahasuar me pompat me një stad.
3. **Funksionim i qëndrueshëm në përdorim**
   Mekanizëm i balancuar që siguron funksionim të qetë
4. **Lubrifikim dhe hermetizim efikas**
   Sistemi i lubrifikimit kontribuon në hermetizimin e duhur të pjesëve të brendshme dhe rrit jetëgjatësinë e pompës.
5. **Ndërtim i fortë industrial**
   Projektuar për aplikime vakumi me kërkesa të larta.

APLIKIME

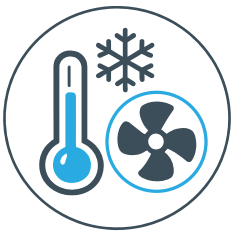

Sisteme klimatizimi dhe ftohjeje
E përshtatshme për tharjen e qarqeve frigoriferike në instalime dhe gjatë mirëmbajtjes teknike.



Tharje me vakum
Mbështet proceset e largimit të lagështisë në aplikime industriale dhe teknike.



Aplikime laboratorike dhe analitike
Për pajisje që kërkojnë nivele më të larta vakumi dhe funksionim të qëndrueshëm.

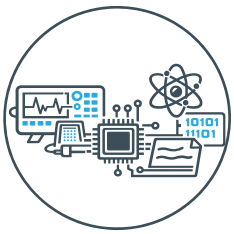

Aplikime elektronike dhe kërkimore
Për procese degazimi, tharjeje dhe mbështetje teknike në laboratorë dhe sisteme elektronike.

KARAKTERISTIKA TEKNIKE

MODELI	KAPACITETI I THITHJES (m3/h)	VAKUM MAX: (mbar) PA GAS BALLAST	VAKUM MAX: (mbar) GAS BALLAST	FUQIA (kW)	DIAMETRI I HYRJES/DALJES	DIMENSIONET (mm)	PESHA (kg)
VRD-4	4	999,995	999,9	0,37	KF16/25	445x144x217	19
VRD-8	8	999,995	999,9	0,37	KF16/25	445x144x217	21
VRD-16	16	999,996	999,992	0,55	KF25	535x188x275	30
VRD-24	24	999,996	999,992	0,75	KF25/40	567x188x275	35
VRD-30	30	999,996	999,992	1,1	KF25/40	567x188x272	43
VRD-48	48	999,996	999,985	1,5	KF40	730x234x358	62
VRD-65	65	999,996	999,985	2,2	KF40	730x234x358	65
VRD-90	85	999,996	999,985	3	KF40	730x234x358	65

Seria VSP e VALUE përbën një pompë vakumi me vidë pa vaj, me mekanizëm komprimimi pa kontakt dhe pa përdorim vaji në dhomën e vakumit.Teknologjia oil-free siguron funksionim të pastër, pa ndotje dhe pa riKthim të vajit në sistem.

VALUE VACUUM TECHNOLOGY

VSP – POMPA ME VIDË OIL FREE



Avantazhet

1. **Teknologji Oil-Free**
   Pa përdorim vaji në dhomën e vakumit, duke parandaluar ndotjen dhe duke siguruar funksionim të pastër.
2. **Dizajn modern me vidë pa kontakt**
   Vidat punojnë pa kontakt mekanik, duke ulur konsumimin dhe rritur jetëgjatësinë.
3. **Besueshmëri e lartë në aplikime kërkuese**
   Performancë e qëndrueshme dhe ndërtim i fortë për funksionim të vazhdueshëm në mjedise industriale dhe laboratorike.
4. **Performancë e optimizuar dhe kontroll funksionimi**
   Projektim që mundëson përshtatshmëri dhe funksionim me efikasitet energjetik.

APLIKIME

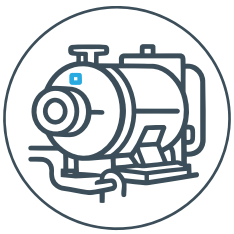

Procese industriale me vakum
Për aplikime prodhuese që kërkojnë vakum të pastër dhe të qëndrueshëm në funksionim të vazhdueshëm.



Tharje industriale
Mbështetje për sistemet e largimit të lagështisë në mjedise prod-huese.

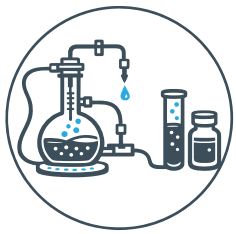

Procese kimike dhe farmaceutike
E përshtatshme për procese degazimi, tharjeje dhe përpun-imi pa rrezik ndotjeje nga vaji.

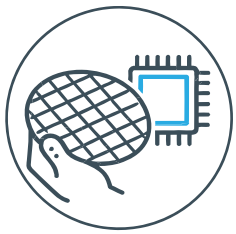

Industria elektronike dhe përpunimi i materialeve
Për aplikime ku kërkohet vakum pa vaj (oil-free) në mjedise të pastra dhe të kontrolluara.

KARAKTERISTIKA TEKNIKE

MODELI	KAPACITETI I THITHJES (m3/h)	VAKUM MAX: (mbar)	FUQIA (kW)	DIAMETRI I HYRJES/ DALJES	DIMENSIONET (mm)	PESHA (kg)
VSP-8	8	999,99	1,8	KF25/16	520x300x320	38
VSP-20	20	999,99	1,8	KF25	600x300x320	48
VSP-40	32	999,99	1,8	KF25	600x300x320	48
VSP-60	55	999,97	2,2	KF40/25	663x350x400	75
VSP-80	80	999,99	3	KF40	989x468x551	205
VSP-100	100	999,99	3	KF40	989x468x551	205
VSP-200	210	999,99	5,5	ISO63/NW40	1175x450x525	395
VSP-300	300	999,99	7,5	ISO100/NW50	1300x450x525	450

A3 GJENERIMI I VAKUMIT
Pompa Vakumi me Fletë për Spektrometër Mase

Seria VM e VALUE është projektuar për përdorim në spektrometra mase dhe sisteme analitike që kërkojnë vakum të qëndrueshëm dhe të besueshëm.Dizajni plotësisht hermetik parandalon rrjedhjet e vajit, ndërsa përputhshmëria me standardet EMC siguron funksionim të sigurt në pajisje të ndjeshme.

VALUE VACUUM TECHNOLOGY

VM – POMPA VAKUMI ME FLET[PËR SPEKTROMETËR MASE



Avantazhet

1. Dizajn plotësisht hermetik pa rrjedhje vaji
2. Përputhshmëri me standardet EMC për përdorim në pajisje analitike
3. Vakum përfundimtar i qëndrueshëm deri në ≤ 0,15 mbar
4. Nivel i ulët zhurme dhe funksionim i besueshëm

Aplikime

1. Spektrometra mase
2. Sisteme analitike matëse
3. Pajisje laboratorike
4. Instrumente shkencore që kërkojnë vakum të qëndrueshëm dhe të pastër

KARAKTERISTIKA TEKNIKE

MODELI	KAPACITETI I THITHJES (m3/h)	VAKUM MAX: (mbar)	FUQIA (kW)	DIAMETRI HYRJE/ DALJE	DIMENSIONET (mm)	PESHA (kg)
VM-50	40	999,85	1,1	KF25/25	546X317X300	51,5
VM-50F	47	999,85	1,5	KF40/25	546X323X371	55
VM-70F	62	999,85	1,5	KF40/25	546X323X400	55

A3 Prodhimi i vakumit
Pompa rrotulluese pa vaj (Oil Free)

Pompat rrotulluese të vakumit oil-free JV të ANTEI ofrojnë vakum të qëndrueshëm dhe të pastër pa përdorim vaji. Dizajni i tyre redukton nevojat për mirëmbajtje dhe parandalon ndotjen e sistemit.

antei

JV – POMPA ME FLETË OIL FREE



Avantazhet

1. Funksionim pa përdorim vaji (Oil-Free)
2. Kërkesa të reduktuara për mirëmbajtje
3. Performancë e qëndrueshme dhe e pastër e vakumit
4. Funksionim kompakt dhe i qetë

KARAKTERISTIKA TEKNIKE

KODI	MODELI	KAPACITETI I THITHJES (m3/h)	VAKUM MAX. (mbar)	FUQIA (kW)
004-810-0010	JV-3V	3	890	0,18
004-840-0020	JV-8V	8	890	0,53

Tharëset e tipit frigoriferik TR të ANTEI përbëjnë një zgjidhje të besueshme për heqjen e lagështisë nga rrjetet e ajrit të Kompresuar me prurje të vogël dhe të mesme. Përmes ciklit frigoriferik dhe shkëmbyesit të nxehtësisë me efikasitet të lartë, ajri i kompresuar ftohet nën pikën e vesës, duke mundësuar kondensimin dhe largimin efektiv të lagështisë.

TR – THARËS FRIGORIFERIKE



Avantazhet

1. **Pika e qëndrueshme kondesimit**
   Heqje efektive e lagështisë me pikë vese rreth 3°C për cilësi të besueshme të ajrit të Kompresuar.
2. **Ndërtim kompakt dhe i qëndrueshëm**
   Dizajn industrial me kasë të fortë dhe komponentë të besueshëm për funksionim afatgjatë.
3. **Shkëmbyes nxehtësie me efikasitet të lartë**
   Shkëmbyes alumini për transferim efikas të nxehtësisë dhe humbje të ulëta të presionit.

Karakteristikat

- Presioni i funksionimit: 16 bar
- Temperatura maksimale e ambientit: 42°C
- Pika e vesës: 3 (°C)
- Prurja: 1200 – 17000 Nl/min
- Temperatura maksimale e hyrjes: 65°C

KARAKTERISTIKA TEKNIKE

KODI	MODELI	PRURJE (NLt/min)	TENSIONI (Volt)	FUQIA (kW)	DIMENSIONET (mm)	FILETIM	FTOHËS	PESHA (kg)
067-211-1001	TR-01	1.200	230	0,37	480x380x665	3/4"	R513a	34
067-211-1002	TR-02	2.400	230	0,52	520x410x725	3/4"	R513a	42
067-211-1003	TR-03	3.600	230	0,73	640x520x850	1"	R513a	50
067-211-1006	TR-06	6.500	230	1,26	700x540x950	1+1/2"	R513a	63
067-211-1008	TR-08	8.500	230	1,87	770x590x990	2"	R513a	73
067-211-1010	TR-10	10.500	230	2,43	770x590x990	2"	R513a	85
067-211-2012	TRV-12 (ME INVERTER)	13.000	230	2,63	800x610x1030	2"	R513a	94
067-211-2015	TRV-15 (ME INVERTER)	17.000	400	3,8	1250X850X1100	2"	R513a	217

FILTRA LINJE TRF

KODI	MODELI	FILETIM	PRURJE (NLt/min)	KODI ELEMENT I BRENDSHËM	FILTËR
067-212-0010	TRF-01 C	1/2"	1.200	**067-212-1010**	3micron
067-212-0012	TRF-01 T	1/2"	1.200	**067-212-1012**	1micron
067-212-0015	TRF-01 A	1/2"	1.200	**067-212-1015**	0,01micron
067-212-0017	TRF-01 H	1/2"	1.200	**067-212-1017**	KARBON AKTIV
067-212-0020	TRF-02 C	3/4"	2.400	**067-212-1020**	3micron
067-212-0022	TRF-02 T	3/4"	2.400	**067-212-1022**	1micron
067-212-0025	TRF-02 A	3/4"	2.400	**067-212-1025**	0,01micron
067-212-0027	TRF-02 H	3/4"	2.400	**067-212-1027**	KARBON AKTIV
067-212-0100	SQS-01	3/4"	600-2000	-	NDARËS
067-212-0102	SQS-02	1"	3000-5000	-	NDARËS



AKSESORË

KODI	MODELI	FILETIM
067-212-0510	THARJE/NDARJE FVD	1/2"
067-212-0520	DEHIDRIM ELEKTRONIK EDV	1/2"
067-212-0550	TIMER EDV 220V	-
067-212-0570	BOBINË 220V	-
067-212-0580	KIT MBËSHTETJE PËR FILTRA TRF01–TRF02 (2) POZICIONE	-
067-212-0582	KIT MBËSHTETJE PËR FILTRA TRF01–TRF02 (3) POZICIONE	-

Tharëset e tipit frigoriferik RDT janë të dizajnuara për të ulur pikën e vesës duke ftohur ajrin. Në të njëjtën kohë, ato sigurojnë rënien më të ulët të presionit, në mënyrë që të mos ndikohet funksionimi i saktë i sistemit. Dizajni i fortë garanton funksionim efikas dhe të besueshëm, instalim të shpejtë dhe mirëmbajtje të lehtë.

OMEGA AIR

RDT – THARËS



1. Presioni i funksionimit: 14 bar
2. Temperatura maksimale e ambientit: 45°C
3. Pika e vesës: 3 (°C)
4. Prurja: 333 – 5000 Nl/min
5. Temperatura maksimale e hyrjes: 55°C

KODI	MODELI	PRURJE (NLt/min)	FURNIZIMI (Volt)	FUQIA (Watt)	RËNIE PRESIONI (bar)	DIMENSIONET (mm)	FILETIM	DEHIDRATIM	FTOHËS	PESHA (kg)
061-020-7040	RDT 75	1.250	230	250	0,2	352x485x592	1"	Timer Drain	R513a	27
061-020-7050	RDT 100	1.667	230	320	0,2	355x550x592	1"	Timer Drain	R513a	32
061-020-7060	RDT 140	2.333	230	450	0,2	355x550x592	1"	Timer Drain	R513a	50
061-020-7070	RDT 180	3.000	230	500	0,2	495x558x826	1+1/2"	Timer Drain	R513a	52
061-020-7080	RDT 235	3.917	230	600	0,2	495x558x826	1+1/2"	Timer Drain	R513a	56
061-020-7090	RDT 300	5.000	230	700	0,2	495x558x826	1+1/2"	Timer Drain	R513a	84
061-020-7100	RDT 380	6.333	230	800	0,2	495x558x826	1+1/2"	Timer Drain	R513a	90
061-020-7110	RDT 480	8.000	230	1.000	0,2	495x558x826	1+1/2"	Timer Drain	R513a	99
061-020-7120	RDT 600	10.000	230	1.100	0,2	491x708x973	2"	Timer Drain	R513a	110

Koeficientë korrigjues për presionin e funksionimit

Presioni i funksionimit[bar]	4	5	**6**	**7**	**8**	**10**	12	14	16
Koeficient	0,77	0,86	**0,93**	**1,00**	**1,05**	**1,14**	1,21	1,27	1,32

Koeficientë korrigjues për ndryshimet në temperaturën e ajrit në hyrje

Temperaturë(C°)	≤25	30	35	**40**	**45**	**50**	55
Koeficient	1,2	1,12	1	**0,83**	**0,69**	**0,59**	0,5

Koeficientë korrigjues për ndryshimet në temperaturën e ambientit

Temperaturë(C°)	≤25	30	**35**	**40**	45
Koeficient	1	0,96	**0,9**	**0,82**	0,72

Seria e tharëseve me adsorbim A-DRY të OMEGA AIR është projektuar për të larguar lagështinë nga ajri i prodhuar, duke ulur kështu pikën e vesës deri në -70 °C, për prurje nga 100 deri në 3333 (Nl/min).Dizajni inovativ i kësaj serie siguron instalim, funksionim dhe mirëmbajtje të shpejtë dhe të besueshme.

OMEGA AIR

A-DRY – THARËS AJRI



Karakteristikat bazë

1. Presioni i funksionimit: 4–16 barw
2. Temperatura e funksionimit: 1.5–50°C
3. Prurja: 100–3333 Nl/min
4. Ngjyra: RAL 5012
5. Konsumi mesatar i ajrit të Kompresuar: 15–20%
6. Tensioni elektrik: 230 V (50/60 Hz)
7. Filtri i hyrjes: 0.01 µm
8. Filtri i daljes: 1 µm

Karakteristika teknike

MODELI	FILETIM	FURNIZIMI (NLt/min) HYRJE	PRURJE (NLt/min) DALJE	PESHA (kg)
A-DRY 06	3/8"	100	80	10,5
A-DRY 12	3/8"	200	160	13,5
A-DRY 24	3/8"	400	320	19
A-DRY 36	3/8"	600	480	27,5
A-DRY 60	3/4"	1.000	790	45
A-DRY 75	3/4"	1.250	990	53
A-DRY 105	3/4"	1.950	1.390	70
A-DRY 150	1"	2.500	1.970	170,5
A-DRY 200	1"	3.333	2.640	182,2

Faktorë korrigjues për presionin e funksionimit

Presioni i funksionimit[bar]	4	5	6	7	8	9	10	11	12	13	14	15	16
Koeficient	0,63	0,75	0,88	1,00	1,13	1,25	1,38	1,50	1,63	1,75	1,88	2,00	2,13

Faktorë korrigjues për ndryshimet e temperaturës së ajrit hyrës

Temperaturë(°C)	25	30	35	40	45	50
Koeficient	1,00	1,00	1,00	0,97	0,87	0,80

Koeficientë korrigjues për pikën e vesës

Temperaturë(°C)	-25	-40	-70
Koeficient	1,10	1,00	0,70

**Me presion reference 1 bar dhe 20°C, në 7 bar funksionimi, temperaturë hyrëse 35°C dhe pikë vese në dalje nën presion -40°C*

Tharëset M-DRY të ANTEI,falë strukturës së tyre kompakte,përbëjnë një zgjedhjeideale për aplikime ku hapësira është e kufizuar. Për më tepër, ato janë të projektuara për të larguar me efikasitet të lartë dhe saktësi lagështinë dhe grimcat e ujit nga ajri i kompresuar, duke arritur ulje të pikës së vesës deri në -40°C.

OMEGA AIR

M-DRY – THARËS AJRI



Karakteristikat bazë

1. Presioni i funksionimit: 0–12 bar
2. Temperatura e funksionimit: 1.5–60°C
3. Prurja: 50–3000 Nl/min
4. Ngjyra: RAL 5012

Karakteristika teknike

PIKA E VESËS NË DALJE°C	15	3	-20	-40		
KONSUMI I AJRIT%	10	14	21	29		
HEQJE UJI%	69,70	86,53	98,20	99,77		
MODELI	**PRURJE (NLt/min)**	**PRURJE (NLt/min)**	**PRURJE (NLt/min)**	**PRURJE (NLt/min)**	**FILETIM**	**PRESIONI I FUNKSIONIMIT (bar)**
M-DRY 3	50	37	24	17	1/4"	12
M-DRY 6	100	72	46	33	1/4"	12
M-DRY 8	133	107	72	52	1/4"	12
M-DRY 12	200	142	95	68	1/4"	12
M-DRY 18	300	214	142	103	1/2"	12
M-DRY 24	400	284	188	137	1/2"	12
M-DRY 32	533	427	283	207	1/2"	12
M-DRY 44	733	568	378	273	1/2"	12
M-DRY 63	1.050	748	495	358	1/2"	12
M-DRY 90	1.500	1.061	730	518	1/2"	12
M-DRY 123	2.050	1.528	980	710	1/2"	12
M-DRY 180	3.000	2.135	1.425	1.025	1"	12

Presioni i funksionimit 7 bar, pika e vesës në hyrje +35 °C

Faktorë korrigjues për presionin e funksionimit

Presioni i funksionimit[bar]	4	5	6	7	8	9	10	11	12
Koeficient	0,41	0,56	0,76	1,00	1,22	1,48	1,76	1,86	2,22

Filtrat e linjës janë projektuar për të mbrojtur në mënyrë efikase sistemin e ajrit të Kompresuar dhe pajisjet nga lagështia dhe mikrogrimcat.

OMEGA AIR

FILTRA AAF



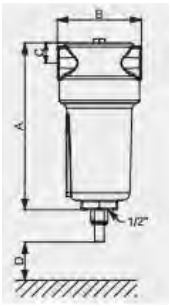

❶ Presioni i funksionimit deri në 16 bar

❷ Prurja: 1.000 – 16.667 Nl/min

❸ Filetim 3/8" – 2"

❹ Temperaturë 1,5 - 65°C

KODI	STREHË FILTRI	DIAMETRI I TUBIT(in)	PRESIONI (bar)	PRURJE (NLt/min)	DIMENSIONET (mm) A	B	C	D	PESHA (kg)	LLOJI I ELEMENTIT
061-004-0420	AAF 0056	3/8"	16	1.000	189	88	21	60	0,6	6050
061-004-0422	AAF 0076	1/2"	16	1.300	189	88	21	80	0,6	7050
061-004-0424	AAF 0106	3/4"	16	2.000	257	88	21	150	0,7	14050
061-004-0426	AAF 0186	1"	16	3.300	261	125	37	160	1,2	12075
061-004-0428	AAF 0306	1"	16	5.583	361	125	37	250	1,6	22075
061-004-0430	AAF 0476	1+1/2"	16	8.500	461	125	37	350	1,9	32075
061-004-0432	AAF 0706	1+1/2"	16	13.000	641	125	37	530	2,6	50075
061-004-0434	AAF 0946	2"	16	16.667	696	164	50	520	5,7	51090

AKSESORË

Shkarkues



MCD-B

KODI

061-004-0210



AOK 16B

KODI

061-002-0151



AOK 20B

KODI

061-002-0152

Tregues diferencial presioni



PDI 16

KODI

061-002-0210



MDM 40

KODI

061-002-0220

Shkarkues kondesati për depozita ajri



FLUIDRAIN COMBO

KODI

061-002-0890



KAPTIV MD MULTI

KODI

061-002-0870

Filtrat e linjës janë projektuar për të mbrojtur në mënyrë efikase sistemin e ajrit të Kompresuar dhe pajisjet nga lagështia dhe mikrogrimcat.

OMEGA AIR

ELEMENTË TË BRENDSHËM TË FILTRIT



LLOJI I BRENDSHËM I FILTRIT	PRURJE (NLt/min)	STREHË FILTRI	P PARAFILTËR 3 µm	XR PARAFILTËR 1 µm	XM MIKROFILTËR 0,1 µm	XS MIKROFILTËR 0,01 µm	A KARBON AKTIV	CKL NDARËS
6050	1.000	AAF 0056	**061-003-3510**	**061-003-3610**	**061-003-3710**	**061-003-3810**	**061-003-3910**	**061-003-6000**
7050	1.300	AAF 0076	**061-003-3520**	**061-003-3620**	**061-003-3720**	**061-003-3820**	**061-003-3920**	
14050	2.000	AAF 0106	**061-003-3530**	**061-003-3630**	**061-003-3730**	**061-003-3830**	**061-003-3930**	**061-003-6020**
12075	3.300	AAF 0186	**061-003-3540**	**061-003-3640**	**061-003-3740**	**061-003-3840**	**061-003-3940**	**061-003-6030**
22075	5.583	AAF 0306	**061-003-3550**	**061-003-3650**	**061-003-3750**	**061-003-3850**	**061-003-3950**	**061-003-6035**
32075	8.500	AAF 0476	**061-003-3560**	**061-003-3660**	**061-003-3760**	**061-003-3860**	**061-003-3960**	**061-003-6040**
50075	13.000	AAF 0706	**061-003-3570**	**061-003-3670**	**061-003-3770**	**061-003-3870**	**061-003-3970**	**061-003-6041**
51090	16.667	AAF 0946	**061-003-3580**	**061-003-3680**	**061-003-3780**	**061-003-3880**	**061-003-3980**	**061-003-6051**
Klasa e grimcave (ISO 8573-1)			6	3	2	1	1	
Mbetje vaji (mg/m3)			-	-	<0,1	<0,01	<0,005	
Klasa e vajit (ISO 8573-1)			-	-	2	1	1	
Rënie presioni – element i ri (mbar)			10	20	50	80	60	
Rënie presioni – ndryshim i elementit (mbar)			350	350	350	350	6 μήνες	
Temperaturë Minimum(°C)			1,5	1,5	1,5	1,5	1,5	
Temperaturë Maksimum (°C)			65	65	65	65	45	

Koeficientë korrigjues për presionin e funksionimit

Presioni i funksionimit[bar]	2	3	4	5	**6**	**7**	**8**	**9**	**10**	11	12	13	14	15	16
Koeficien	0,38	0,50	0,63	0,75	**0,88**	**1**	**1,13**	**1,25**	**1,38**	1,50	1,63	1,75	1,88	2,00	2,13

Kullat e karbonit janë projektuar me qëllim të veçantë për të ndarë grimcat e vajit nga ajri i prodhuar. Falë strukturës së tyre konstruktive, sigurohet shpërndarje e barabartë e ajrit në sistem.

OMEGA AIR

KOLLONA KARBONI TACm



Karakteristikat bazë

1. Presioni i funksionimit: 16 bar
2. Temperatura e funksionimit: 1.5–50°C
3. Prurja: 100–3333 Nl/min
4. Filetimet: 3/8" – 1"
5. Ngjyra: RAL 9005

Karakteristika teknike

MODELI	FILETIM	PRESIONI I FUNKSIONIMIT (bar)	PRURJE (NLt/min)	PESHA (kg)
TACm 6	3/8"	16	100	4
TACm 12	3/8"	16	200	5,5
TACm 23	3/8"	16	383	8,2
TACm 35	3/8"	16	583	11,1
TACm 56	3/4"	16	933	17,4
TACm 70	3/4"	16	1.166	20,3
TACm 105	1"	16	1.750	26
TACm 150	1"	16	2.500	50
TACm 200	1"	16	3.333	57,5

Presioni i funksionimit 7 bar, temperatura e hyrjes 20 °C, pika e vesës në hyrje +35 °C, pika e vesës në dalje +15 °C

Faktorë korrigjues për presionin e funksionimit

Presioni i funksionimit[bar]	2	3	4	5	6	7	8	9	10	11	12	13	14	15	16
Koeficient	0,38	0,50	0,63	0,75	0,88	1,00	1,13	1,25	1,38	1,50	1,63	1,75	1,88	2,00	2,13

Faktorë korrigjues për ndryshimet e temperaturës së ajrit hyrës

Temperatura e hyrjes (°C)	20	25	30	35	40	45	50
Koeficient	1,00	0,98	0,97	0,92	0,86	0,75	0,60

A5 AKUMULIMI I AJRIT TË KOMPRESUAR
Depozita Ajri

Depozitat e ajrit AIRBLOCK përmbushin direktivat evropiane dhe shoqërohen me certifikatat përkatëse. Ato janë të pajisura me veshje elektrostatike të jashtme në ngjyrë RAL 5015 dhe mbulohen nga një garanci fabrike 5-vjeçare për mbrojtje kundër korrozionit.



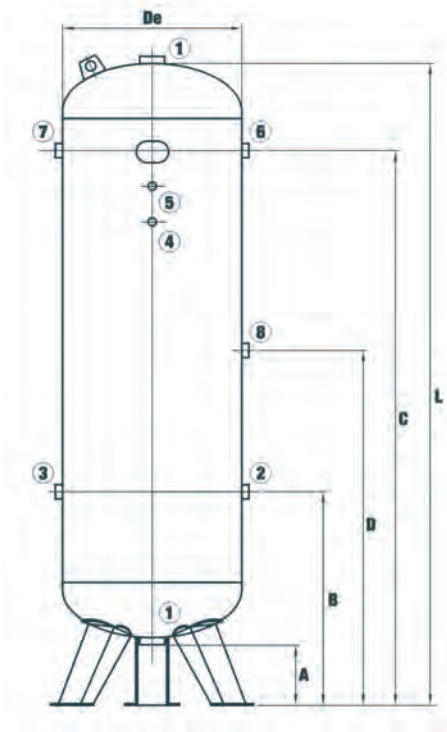



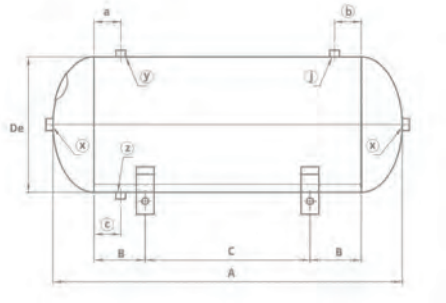

Karakteristika teknike të depozitave horizontalë të ajrit

KODI	MODELI	VËLLIMI (Lt)	PRESION (bar)	DIMENSIONET (mm)							FILETIM (in)							PESHA (kg)
				De	A	B	C	D	E	H	a	b	c	x	y	j	z	
061-001-2005	VEC01294	5	11	150	370	37,5	200	140	191	120	-	-	137,5	1/2"	-	-	1/4"	6,5
061-001-2010	VEC01249	10	11	169	506	85	240	172	205	115	-	60	50	1/2"	-	3/8"	3/8"	8
061-001-2024	VEC01250	24	11	240	592	95	260	180	235	165	-	60	50	1/2"	-	3/8"	3/8"	10
061-001-2049	VEC01251	50	11	305	784	100	400	236	285	203	60	60	60	1/2"	1/2"	1/2"	3/8"	19

Karakteristika teknike të depozitave vertikalë të ajrit

KODI	MODELI	VËLLIMI (Lt)	PRESION (bar)	DIMENSIONET (mm)						FILETIM (in)								PESHA (kg)
				De	A	B	C	D	L	1	2	3	4	5	6	7	8	
061-001-1100	VEC00644	100	11	370	180	355	1055	-	1213	1/2"	3/4"	-	3/8"	3/8"	-	3/4"	-	31
061-001-1200	VEC00645	200	11	446	175	400	1225	-	1557	1/2"	1"	-	3/8"	3/8"	-	1"	-	55
061-001-1270	VEC00478	270	11	500	175	599	1304	-	1648	1/2"	1"	1"	-	3/8"	1"	-	-	67
061-001-1500	VEC00493	500	11	600	155	785	1665	-	2050	1/2"	1"	1"	-	3/8"	1"	1"	-	115
061-001-1502	VEC00139	500	16	600	155	785	1665	-	2050	2"	2"	2"	-	3/8"	2"	2"	-	145
061-001-1900	VEC05025	900	11	800	145	875	1805	-	2140	2"	2"	2"	3/8"	3/8"	2"	2"	-	194
061-001-1920	VEC00518	1000	12	800	145	770	1720	-	2350	2"	2"	2"	3/8"	3/8"	2"	2"	-	210
061-001-1930	VEC00366	1000	16	800	145	770	1720	-	2350	2"	2"	2"	3/8"	3/8"	2"	2"	-	245
061-001-1950	VEC00528	2000	12	1100	200	770	1970	-	2490	2"	2"	2"	1/2"	1/2"	2"	2"	-	388
061-001-1955	VEC005232	2000	16	1000	170	770	2185	-	2740	2"	2"	2"	1/2"	1/2"	2"	2"	-	450

** Ofrohen me porosi depozita ajri të galvanizuar, inoks (çelik inox), me presion të lartë dhe vakum, në të gjitha madhësitë*

A6 MONITORIMI AJRIT TË KOMPRESUAR
Matja e Ajrit të Kompresuar

Me sistemet e integruara të matjes të kompanisë gjermane CS INSTRUMENTS, ju keni gjithmonë në dispozicion të gjitha informacionet për performancën dhe konsumin energjetik të një sistemi ajri të Kompresuar. Në këtë mënyrë, ju dini në çdo moment cilët tregues mund të përmirësohen dhe sa realisht kushton ajri që konsumoni.

CS INSTRUMENTS



- Regjistrim, ruajtje dhe analizë të të dhënave të matjeve
- Menaxhim energjie
- Ekuacione/analiza matem-atikore
- Llogaritje e kostos së energjisë në €
- Webserver / kontroll në dis-tancë
- Mbështetje për sensorë 3rd-party
- Mbështetje deri në 12 sensorë
- Ekran me prekje me ngjyra 7"

AVANTAZHET



Matje në kohë reale

E gjithë informacioni i sistemit me një shikim. Matjet jashtë kufijve dallohen lehtësisht me ngjyrë të kuqe.

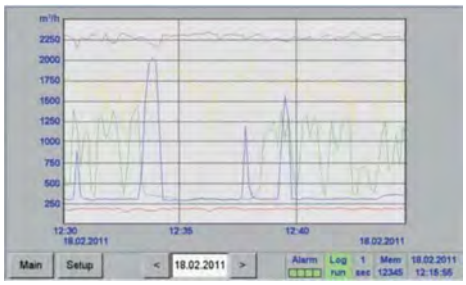

Paraqitje grafike

Shikoni përmes grafikëve kurbat e matjeve, zhvendosni boshtet X dhe Y përmes ekranit me prekje, gjithçka e parametrizuar.

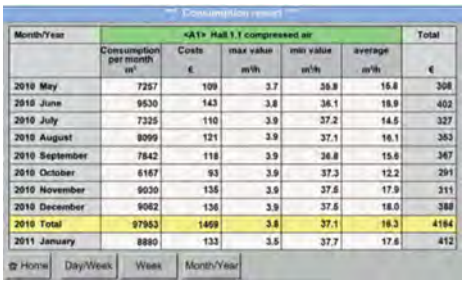

Month/Year	<A1> Hall 1.1 compressed air					Total
	Consumption per month m³	Costs €	max value m³/h	min value m³/h	average m³/h	€
2010 May	7257	109	3.7	36.8	15.8	308
2010 June	9530	143	3.8	36.1	19.9	402
2010 July	7325	110	3.9	37.2	14.5	327
2010 August	8099	121	3.9	37.1	16.1	353
2010 September	7842	118	3.9	36.8	15.6	367
2010 October	6167	93	3.9	37.3	12.2	291
2010 November	9030	135	3.9	37.6	17.9	311
2010 December	9062	136	3.9	37.6	18.0	388
2010 Total	97953	1469	3.8	37.1	16.3	4184
2011 January	8880	133	3.5	37.7	17.6	412

Statistika dhe raporte

Raporte ditore/javore/mujore lidhur me performancën e sistemit, konsumi i energjisë në €, eksport në Excel për menaxhim më efikas.

Matës të Rrjedhës

• Matje e saktë e rrjedhës së ajrit të kompresorit ose konsumit të një makinerie të veçantë

• Përdorim për ajër, azot, argon, CO2 ose oksigjen



Sensor Kondense

• Saktësi e lartë matjeje

• Diapazon nga -80°C deri në +20°C

• I dobishëm për çdo lloj tharësi, për parandalim në rast defekti në sistemin e ftohjes

• Lidhje me regjistruesin DS 500 përmes ModBus



Sensor Presioni

• Gamë e gjerë zgjedhjeje e diapazonit të shkallës

• Për presion, vakum ose kombinim të të dyjave

• Diferencial nga 1.5 bar deri në 4.2 bar



Sensor Temperature

• Matje e temperaturës së ambientit ose të ajrit në tubacione

• Sensorë me 2 ose 3 tela

• Sensorë me dalje analoge 4–20 mA



Matës Termik

• Matje direkte e nxehtësisë së çliruar në kWh

• Matje të veçanta në sistemin e ngrohjes dhe në shkëmbyesit e nxehtësisë

• Lidhje me regjistruesin ose përmes impulseve ose përmes sinjalit analog 4–20 mA



Matës Energie

• Përcaktim i madhësive si kW, kWh, cos φ, kVar, kVA

• Rrymë maksimale 2000 A

• Përshtatje për montim në panel

• Lidhje me regjistruesin përmes ModBus



Rrjetet e ajrit me tuba alumini përbëjnë një zgjedhje të shkëlqyer si për biznese të vogla, ashtu edhe për njësi të mëdha prodhimi. Ato karakterizohen nga instalim i shpejtë, humbje të ulëta presioni, mungesë korrozioni dhe zgjerim i lehtë pa ndërprerje të funksionimit. Ofrohet një gamë e plotë me tuba, aksesorë dhe sisteme mbështetëse.



Rrjet ajri prej alumini

Rrjetet e ajrit të Kompresuar përbëjnë një pjesë të pandashme për çdo fabrikë, industri apo punishte, pasi ato drejtojnë ajrin e Kompresuar të prodhuar drejt makinerive dhe veglave pneumatike të prodhimit.

Rrjetet e ajrit me tuba alumini përbëjnë zgjedhjen më të lartë, nga pikëpamja e cilësisë dhe efikasitetit, si për biznese të vogla, ashtu edhe për njësitë e mëdha prodhuese.

Avantazhet Kryesore

- Pa dëmtime:
Sipërfaqja e lëmuar e tubit nuk ndikohet nga korrozioni dhe lagështia, duke bërë që cilësia e ajrit të mbetet e lartë.

- Reduktim i rrjedhjeve:
Oksidimet që pësojnë tubat e galvanizuar me kalimin e viteve krijojnë shumë rrjedhje në rrjetin e ajrit. Alumini nuk gërryhet dhe nuk ndikohet nga koha.

- Presion i lartë & rrjedhje e vazhdueshme:
Struktura e ndërtimit të tubave të aluminit siguron rrjedhën e qëndrueshme që kërkon prodhimi, pa ulur presionin e ajrit.

- Zgjerueshmëri:
Çdo ndryshim ose shtesë që dëshirojmë të bëjmë në rrjetin tonë mund të realizohet në një kohë të shkurtër, pa ndërprerë aspak prodhimin dhe pa nevojën për pajisje të shtrenjta e të specializuara.

- Kosto e ulët instalimi:
Rrjetet me tuba alumini mund të montohen lehtë dhe shpejt, duke rezultuar në uljen e kostos së instalimit.

- Struktura e organizuar e rrjetit:
Format e vendosjes së një rrjeti që janë të standardizuara janë unaza e mbyllur dhe konfigurimi i drejtë.

A7 SHPËRNDARJA E AJRIT TË KOMPRESUAR

Rrjet i Ajrit me Tuba Alumini

Rrjetet e ajrit me tuba alumini përbëjnë një zgjedhje të për bizneset e vogla, ashtu edhe për njësitë e mëdha prodhuese. Ato karakterizohen nga instalim i shpejtë, humbje të ulëta presioni, mungesë korrozioni dhe zgjerim i lehtë pa ndërprerje të funksionimit. Ofrohet një gamë e plotë me tuba, aksesorë dhe sisteme mbështetëse.

airblock

TUB ALUMINI



KODI	SEKSION (mm)	GJATËSIA (m)
034-711-0015	15 x 12	5
034-711-0020	20 x 17	6
034-711-0025	25 x 22	6
034-711-0032	32 x 29	6
034-711-0040	40 x 37	6
034-610-0050	50 x 46	6

BASHKUES I DREJTË



KODI	SEKSION (mm)
034-620-0015	15 x 15
034-720-0020	20 x 20
034-720-0025	25 x 25
034-720-0032	32 x 32
034-720-0040	40 x 40
034-720-0050	50 x 50

BASHKUES I DREJTË REDUKTUES



KODI	SESKION (mm)
034-721-2520	25 x 20
034-721-3225	32 x 25
034-721-4032	40 x 32
034-721-5040	50 x 40

BASHKUES KËNDOR



KODI 90°	KODI 45°	SEKSION (mm)
034-625-0015	-	15 x 15
034-725-0020	034-726-0020	20 x 20
034-725-0025	034-726-0025	25 x 25
034-725-0032	034-726-0032	32 x 32
034-725-0040	034-726-0040	40 x 40
034-725-0050	-	50 x 50

BASHKUES T (T-FORM)



KODI	SEKSION (mm)
034-630-0015	15 x 15 x 15
034-733-0020	20 x 20 x 20
034-733-0025	25 x 25 x 25
034-733-0032	32 x 32 x 32
034-733-0040	40 x 40 x 40
034-733-0050	50 x 50 x 50

BASHKUES T FEMËR



KODI	SEKSION (mm)
034-631-0015	15 x 1/2" x 15
034-734-0020	20 x 1/2" x 20
034-734-0025	25 x 1/2" x 25
034-734-0032	32 x 3/4" x 32
034-734-0040	40 x 1" x 40
034-734-0050	50 x 1+1/2" x 50

TEE ME REDUKSION



KODI	SEKSION (mm)
034-735-2025	25 x 20 x 25
034-735-2532	32 x 25 x 32
034-735-2040	40 x 20 x 40
034-735-2540	40 x 25 x 40
034-735-3240	40 x 32 x 40
034-735-2550	50 x 25 x 50

DALJE MASHKULL



KODI	SEKSION (mm)
034-660-0015	15 x 1/2"
034-760-0020	20 x 1/2"
034-760-0025	25 x 1/2"
034-760-0032	32 x 1"
034-760-0040	40 x 1"
034-760-0050	50 x 1+1/2"

DALJE FEMËR



KODI	SEKSION (mm)
034-762-0020	20 x 1/2"
034-762-0025	25 x 3/4"
034-762-0032	32 x 1"
034-762-0040	40 x 1+1/4"
034-762-0050	50 x 1+1/2"

SARAÇINESKË



KODI	SEKSION (mm)
034-740-2001	20 x 1/2"
034-740-2502	25 x 3/4"
034-740-3203	32 x 1"
034-740-4003	40 x 1"
034-740-5005	50 x 1+1/2"

DALJE E NDËRMJETME



KODI	SEKSION (mm)
034-770-0025	25 x 1/2"
034-770-0032	32 x 1/2"
034-770-0040	40 x 1"

MBYLLJE FUNDORE



KODI	SEKSION (mm)
034-780-0025	1/2" x 1/2" x 1/2"

B Sisteme Pneumatike

B1 PNEUMATIKË

Cilindra Pneumatik B1.1
Kapëse Pneumatike Grippers B1.15
Cilindra Specialë B1.16
Aksesorë për Cilindra B1.17
Ishuj Valvulash B1.21
Elektrovalvula B1.24
Valvula me Komandë Manuale & Pedal B1.25
Aksesorë për Valvula Pneumatike B1.26
Mikrovalvula B1.26

B2 MENAXHIMI I FLUIDEVE

Elektrosaraçineska B2.1
Ball - Valves B2.7
Aktuatorë Pneumatikë B2.9
Aksesorë Ball Valves B2.10
Valvula me Piston B2.11
Valvula Poppet B2.13
Sisteme Ftohjeje & Transferimi B2.14

B3 PËRGATITJA & SHPËRNDARJA E AJRIT TË KOMPRESUAR

Njësi të Përgatitjes së Ajrit B3.1
Tuba Poliamidi B3.5
Tuba Poliuretani B3.7
Tuba Polietileni B3.9
Tuba të Tjerë B3.10
Tuba Spiralë B3.14
Tuba Fleksibël për Ajër B3.15
Aksesorë për Tuba B3.16
Lidhës të Shpejtë Pneumatikë B3.17
Rakorderi Pneumatike B3.20
Valvula Manuale B3.31
Tuba Plastikë për Spërkatje B3.32
Ngjitës & Materiale Izoluese B3.33

Sisteme Pneumatike

B4 TEKNOLOGJITË E VAKUMIT

Ventuza B4.1
Gjeneratorë Vakumi B4.3
Filtra Vakumi B4.4
Robotikë B4.5
Tube Lifters B4.6

B5 PRESOSTATE & PAJISJE KONTROLLI

Presostate Mekanike & Digjitale B5.1
Manometra – Vakumetra B5.2

B6 VEGLA PNEUMATIKE

Pistoleta me Ajër B6.1
Vegla Pneumatike & Vegla Kapëse B6.2
Vegla Kapëse B6.3
Vibrator me Ajër B6.4
Motorë Pneumatikë B6.5

Seria e cilindrave pneumatikë DNC AIRBLOCK është projektuar sipas standardit ISO 15552, duke ofruar besueshmëri të lartë, performancë të qëndrueshme dhe përputhshmëri të shkëlqyer në një gamë të gjerë aplikimesh industriale. Falë profilit të aluminit me udhëzues të integruar për sensorë magnetikë, arrihet instalim pa nevojën e përdorimit të bazave shtesë.

CILINDRA PNEUMATIKË DNC



Karakteristikat

- Në përputhje me ISO 15552
- Diametra të disponueshëm: Ø32 deri Ø125
- Presioni maksimal i punës: 10 bar
- Temperatura e punës: −5°C deri +70°C (NBR)
- Temperatura e punës: −5°C deri +150°C (VITON)
- Shpejtësia e funksionimit: 50 deri 800 mm/s
- Profil alumini me udhëzues për çelës magnetik

KOMPONENTËT

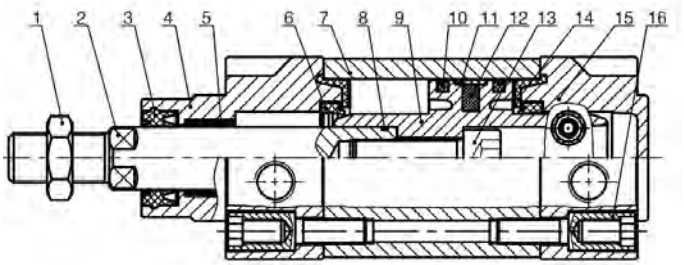

1	DADO	ÇELIK
2	AKSI I PISTONIT	KROM C45
3	PERMISTOP I AKSIT	PU / VITON
4	KOKA E PËRPARME	ALUMIN I DERDHUR I LYER
5	UDHËZUES I AKSIT	BRONZ
6	FREN	PU
7	CILINDRI	ALUMIN I ANODIZUAR
8	O-RING	NBR / VITON
9	PISTON	ALUMIN
10	GOMINA PISTONI V-RING	NBR / VITON
11	UDHËZUES PISTONI	PTFE
12	MAGNET	PLASTIK
13	VIDË EGZAGONALE	ÇELIK
14	MBULESË FRENI	PU
15	KOKA E PASME	ALUMIN I DERDHUR I LYER
16	VIDAT	ÇELIK

DIMENSIONET E CILINDRIT

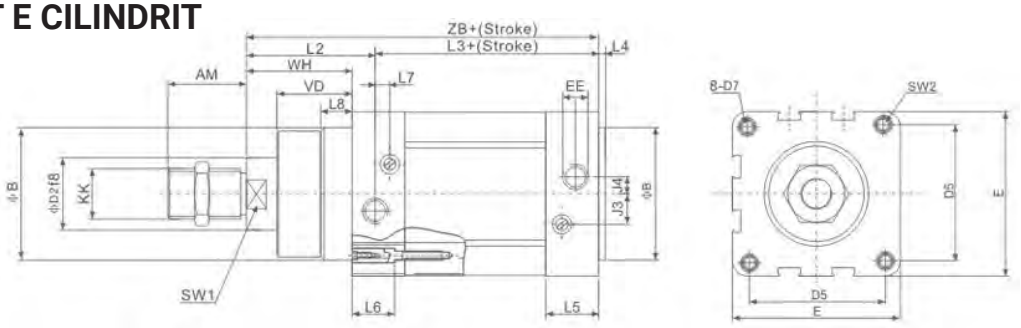

Ø	AM	B	D2	D5	D7	E	EE	J3	J4	KK	L2	L3	L4	L5	L6	L7	L8	SW1	SW2	VD	WH	ZB
32	22	30	12	32,5	M6	45	G1/8	6	5,2	M10x1,25	40	80	4	26	22	3,3	8	10	6	16	26	120
40	24	35	16	38	M6	54	G1/4	8	6	M12x1,25	46	89	4	29,6	22	3,6	10	13	6	20	30	135
50	32	40	20	46,5	M8	64	G1/4	10	8,5	M16x1,50	54	90	4	30	22	5,1	10	17	8	27	37	144
63	32	45	20	58,5	M8	75	G3/8	12,4	10	M16x1,50	57	101	4	35,5	22	6,6	10	17	8	27	37	158
80	40	45	25	72	M10	93	G3/8	12,5	8	M20x1,50	65	109	4	36	25	10,5	10	22	10	34,5	46	174
100	40	55	25	89	M10	110	G1/2	11,8	10	M20x1,50	71	118	4	39	25	8	12,5	22	10	38	51	189
125	54	60	32	110	M12	134	G1/2	13	8	M27x2	95	128	6	44,7	30	14	12,5	28	12	46	65	223

+(Stroke) Gjatësinë e goditjes së pistonit

Pistonët e tipit DNG të AIRBLOCK, të prodhuar sipas standardit ISO 15552, përbëjnë një zgjidhje të besueshme për aplikime të lëvizjes pneumatike që kërkojnë qëndrueshmëri të lartë dhe funksionim të qëndrueshëm. Dizajni i tyre i fortë dhe përputhshmëria e plotë me komponentë dhe sisteme të prodhuesve të tjerë lehtësojnë zëvendësimin, përmirësimin dhe integrimin e tyre të qetë në instalime të reja ose ekzistuese.

CILINDRA PNEUMATIKË DNG



KARAKTERISTIKAT

- Në përputhje me ISO 15552
- Diametra të disponueshëm: Ø160 deri Ø200
- Presioni maksimal i punës: 10 bar
- Temperatura e punës: −5°C deri +60°C
- Shpejtësia e funksionimit: 50 deri 500 mm/s

KOMPONENTËT

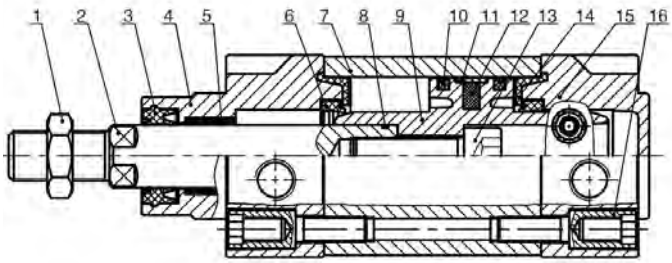

1	DADO	ÇELIK
2	AKSI I PISTONIT	KROM C45
3	PERMISTOP I AKSIT	PU / VITON
4	KOKA E PËRPARME	ALUMIN I DERDHUR I LYER
5	UDHËZUES I AKSIT	BRONZ
6	FREN	PU
7	CILINDRI	ALUMIN I ANODIZUAR
8	O-RING	NBR / VITON
9	PISTON	ALUMIN
10	GOMINA PISTONI V-RING	NBR / VITON
11	UDHËZUES PISTONI	PTFE
12	MAGNET	PLASTIK
13	VIDË EGZAGONALE	ÇELIK
14	MBULESË FRENI	PU
15	KOKA E PASME	ALUMIN I DERDHUR I LYER
16	VIDAT	ÇELIK

DIMENSIONET E CILINDRIT

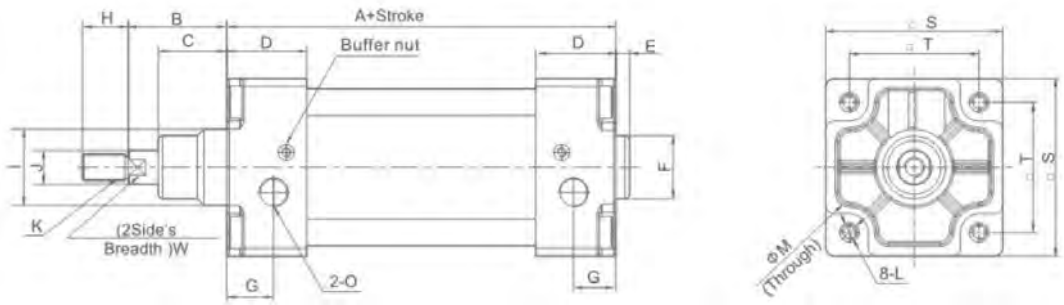

Ø	A	B	C	D	E	F	G	H	I	J	K	L	M	S	T	O
160	180	80	60	50	6	φ65	25	72	φ65	40	M36x2	M16	φ25dp30	180	140	G3/4"
200	180	95	70	50	6	φ75	25	72	φ75	40	M36x2	M16	φ25dp30	220	175	G3/4"

+(Stroke) Gjatësinë e goditjes së pistonit

Cilindrat e serisë IBF Ø16–25 të AIRBLOCK janë të prodhuar nga tub inoksi AISI 304 dhe përmbushin standardin ISO 6432, duke ofruar rezistencë, besueshmëri dhe funksionim të qëndrueshëm në aplikime me diametra të vegjël.

CILINDRA PNEUMATIKË IBF Ø16-25



Karakteristikat

- Përputhje me ISO 6432
- Diametra të disponueshëm: Ø16 deri Ø25
- Presioni maksimal i punës: 10 bar
- Temperatura e punës: 0°C deri +60°C
- Shpejtësia e funksionimit: 50 deri 750 mm/s
- Frenim me ajër (air cushioning)

KOMPONENTËT

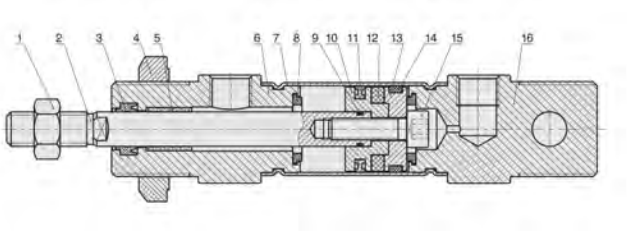

1	DADO	ÇELIK
2	AKSI I PISTONIT	KROM C45
3	PERMISTOP I AKSIT	NBR
4	DADO	ÇELIK
5	UDHËZUES AKSI	BRONZ I
6	KOKA E PËRPARME	ALUMIN I DERDHUR I LYER
7	CILINDËR	ÇELIK INOKS ÇELIK AISI 304
8	FRENA ANTI VIBRIM	PU
9	O-RING	NBR
10	PISTON	ALUMIN
11	GOMINA PISTONI V-RING	NBR
12	MAGNET	PLASTIK
13	BAZË MAGNETI	ALIAZH ALUMINI
14	UNAZË KONSUMI	PTFE
15	VIDË EGZAGON	ÇELIK
16	KOKA E PASME	ALUMIN I DERDHUR I LYER

DIMENSIONET E CILINDRIT

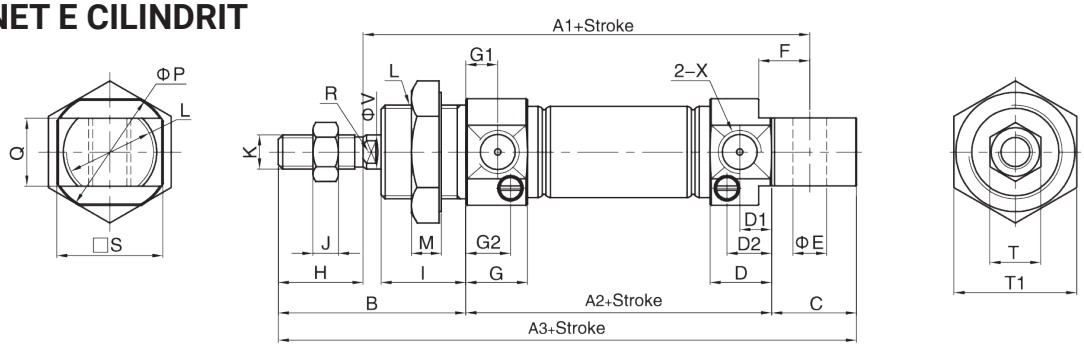

Ø	A1	A2	A3	B	C	D	D1	D2	E	F	G	G1	H	I	J	K	L	M	P	Q	R	S	T	T1	X	V
16	82	56	111	38	17	12	6	9	6	9	12,5	7	16	17	5	M6x1	M16x1,5	6	22	12	5	20	10	22	M5	6
20	95	64	131	47	20	14,5	7,5	11	8	12	14,5	7,5	20	20	6	M8x1,25	M22x1,5	7	29	16	6	25	12	29	G1/8"	8
25	104	65	137	50	22	16	8	12,5	8	12	16	8	22	22	6	M10x1,25	M22x1,5	7	33,5	16	8	30	17	29	G1/8"	10

+(Stroke) Gjatësinë e goditjes së pistonit

Seria e pistonëve IBF Ø32–40 të AIRBLOCK prodhohet nga tub çelik inox AISI 304, duke ofruar rezistencë të shtuar, saktësi dhe besueshmëri në aplikime të lëvizjes pneumatike me diametra të mesëm.Cilësia e lartë e prodhimit siguron funksionim të qetë, performancë të qëndrueshme dhe jetëgjatësi të madhe.

CILINDRA PNEUMATIKË IBF Ø32-40

Karakteristikat



- Diametra të disponueshëm: Ø32 deri Ø40
- Presioni maksimal i punës: 10 bar
- Temperatura e punës: 0°C deri +60°C
- Shpejtësia e funksionimit: 50 deri 750 mm/s
- Frenim me ajër (air cushioning)

KOMPONENTËT

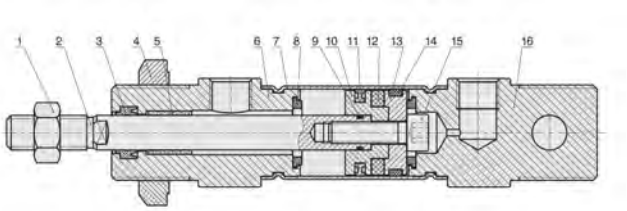

1	DADO	ÇELIK
2	AKSI I PISTONIT	KROM C45
3	PERMISTOP I AKSIT	NBR
4	DADO	ÇELIK
5	UDHËZUES AKSI	BRONZ I
6	KOKA E PËRPARME	ALUMIN I DERDHUR I LYER
7	CILINDËR	ÇELIK INOKS ÇELIK AISI 304
8	FRENA ANTI VIBRIM	PU
9	O-RING	NBR
10	PISTON	ALUMIN
11	GOMINA PISTONI V-RING	NBR
12	MAGNET	PLASTIK
13	BAZË MAGNETI	ALIAZH ALUMINI
14	UNAZË KONSUMI	PTFE
15	VIDË EGZAGON	ÇELIK
16	KOKA E PASME	ALUMIN I DERDHUR I LYER

DIMENSIONET E CILINDRIT

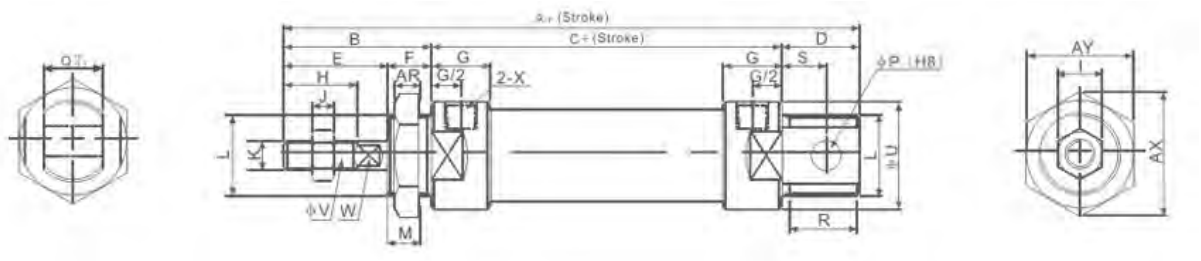

Ø	A	A1	A2	B	C	D	D1	E	F	G	H	I	J	K	L	M	P	Q	R	R1	S	U	V	W	X	AR	AX	AY
32	147	134	120	44	76	27	14	30	14	16	22	17	6	M10x1,25	M24x2,0	12	10	16	25	12	15	35	12	10	G1/8"	8	37	32
40	149	136	122	46	76	27	14	32	14	16,7	24	17	7	M12x1,25	M30x2,0	12	12	20	25	12	15	41,6	16	14	G1/8"	9	47	41

+(Stroke) Gjatësinë e goditjes së pistonit

Cilindrat pneumatikë SDN të AIRBLOCK, janë të projektuar për aplikime ku hapësira e kufizuar është një faktor kritik. Dizajni i tyre kompakt, në kombinim me profilin e aluminit dhe mundësinë e integrimit të sensorit magnetik, siguron funksionim të besueshëm, fleksibilitet në instalim dhe performancë të qëndrueshme në sistemet pneumatike të automatizimit.

CILINDRA PNEUMATIKË SDN



Karakteristikat

- Përputhje me:ISO 21287
- Diametra të disponueshëm:Ø20 deri Ø100
- Presioni maksimal i punës:10 bar
- Temperatura e punës: −30°C deri +80°C

DIMENSIONET E CILINDRIT

Ø020 - Ø025 **Ø032** **Ø040 - Ø050** **Ø063 - Ø080 - Ø100**

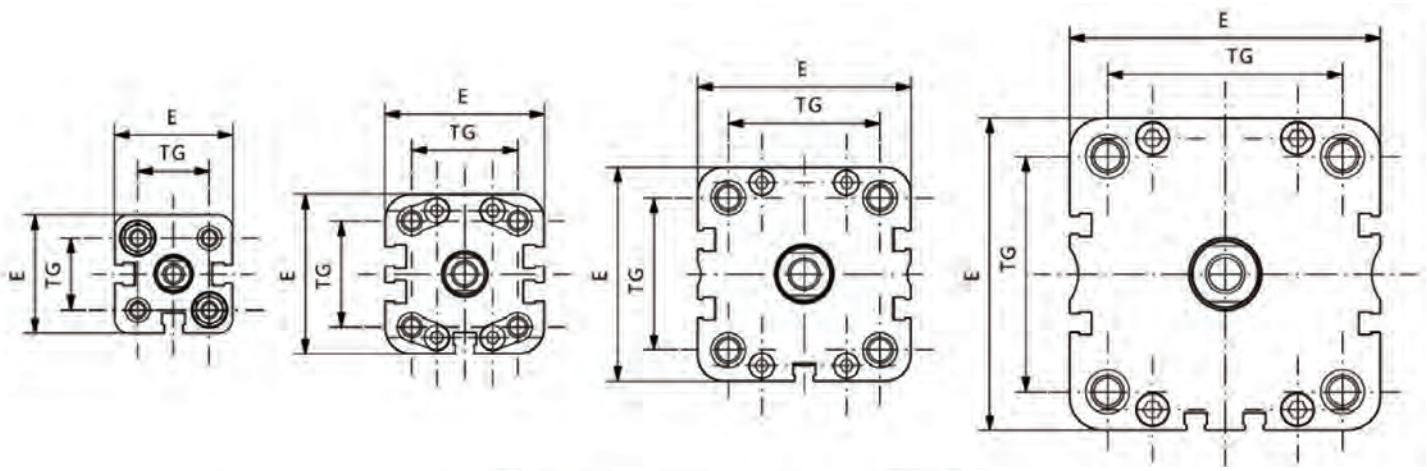

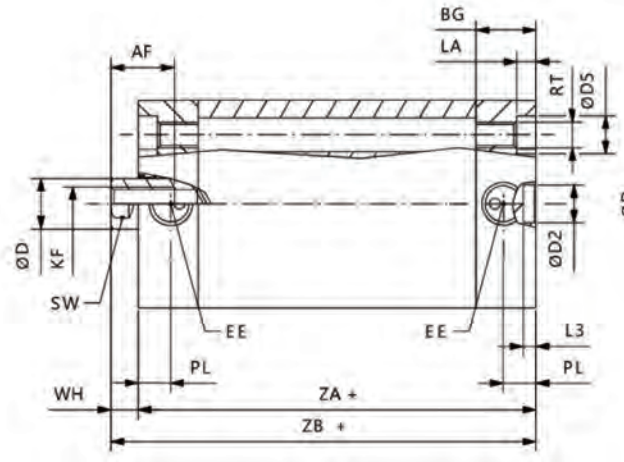

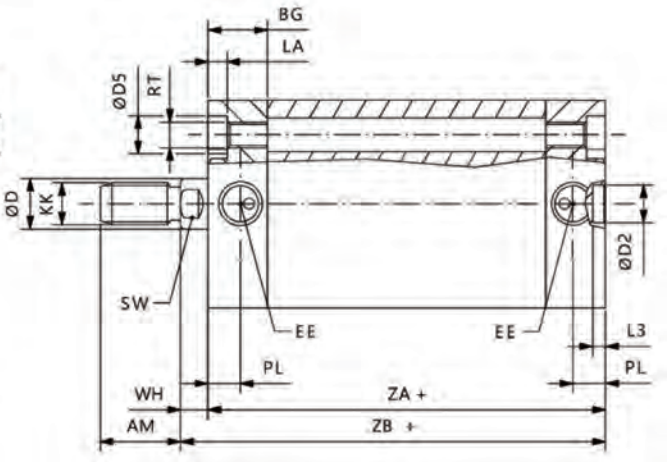

Ø	E	ØD2	RT	ØD5	KF	ØD	EE	PL	BG	TG	SW	L3	AF	WH	ZA	AM	KK	ZB	LA
20	36	9	M5	7,5	M6	10	M5	7,5	11,8	22	9	3	10	6	37	16	M8x1,25	43	4,5
25	40	9	M5	7,5	M6	10	M5	7,5	12,8	26	9	3	10	6	39	16	M8x1,25	45	4,5
32	49	9	M6	9	M8	12	1/8 G	7,5	14	32,5	10	3	12	7	44	19	M10x1,25	51	4,5
40	54,5	9	M6	9	M8	12	1/8 G	8	14,5	38	10	3	12	7	45	19	M10x1,25	52	5
50	65,5	12	M8	10,5	M10	16	1/8 G	8	14,5	46,5	13	4	16	8	45	22	M12x1,25	53	5
63	77	12	M8	10,5	M10	16	1/8 G	7,5	13,8	56,5	13	4	16	8	49	22	M12x1,25	57	5
80	95,5	12	M10	13,5	M12	20	1/8 G	8	15	72	17	4	20	10	54	28	M16x1,5	64	3
100	113,	12	M10	13,5	M12	25	1/8 G	10,5	19,5	89	21	4	20	10	67	28	M16x1,5	77	3

+(Stroke) Gjatësinë e goditjes së pistonit

Cilindrat pneumatikë SDN të AIRBLOCK, janë të projektuar për aplikime ku hapësira e kufizuar është një faktor kritik. Dizajni i tyre kompakt, në kombinim me profilin e aluminit dhe mundësinë e integrimit të sensorit magnetik, siguron funksionim të besueshëm, fleksibilitet në instalim dhe performancë të qëndrueshme në sistemet pneumatike të automatizimit.

DIMENSIONET E CILINDRIT ME UDHËZUES

Ø020 - Ø025 **Ø032** **Ø040 - Ø050** **Ø063 - Ø080 - Ø100**

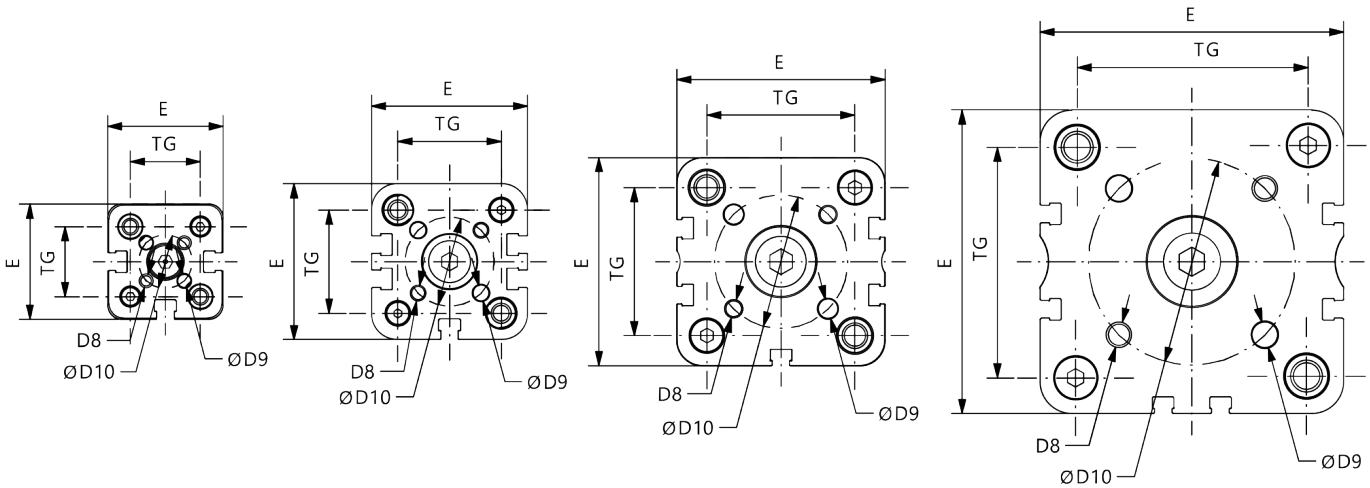

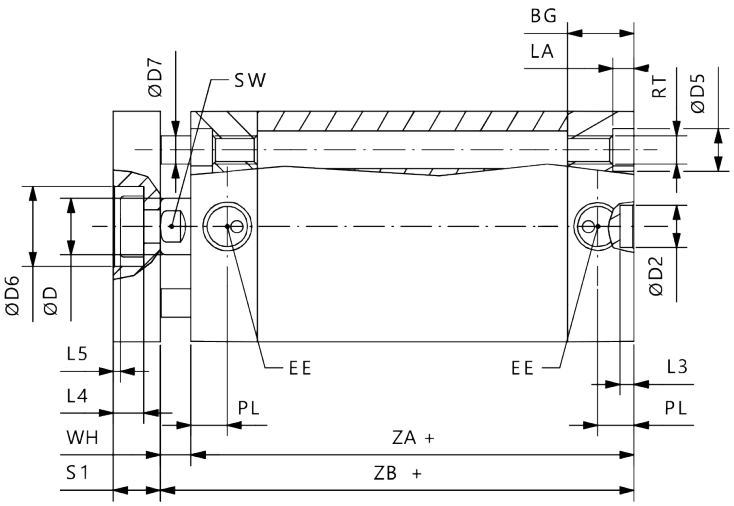

Ø	E	ØD2	RT	ØD5	ØD	EE	PL	BG	TG	SW	L3	WH	ZA	ZB	LA	S1	L4	ØD6	ØD7	ØD8	ØD9	ØD10
20	36	9	M5	7,5	10	M5	7,5	11,8	22	9	3	6	37	43	5	8	5	11	6	M4	4	17
25	40	9	M5	7,5	10	M5	7,5	12,8	26	9	3	6	39	45	5	8	5	14	6	M5	5	22
32	49	9	M6	9	12	G1/8"	7,5	14	32,5	10	3	7	44	51	6,5	10	6,5	17	6	M5	5	28
40	54,5	9	M6	9	12	G1/8"	8	14,5	38	10	3	7	45	52	6,5	10	6,5	17	8	M5	5	33
50	65,5	12	M8	10,5	16	G1/8"	8	14,5	46,5	13	4	8	45	53	7,5	12	7,5	22	10	M6	6	42
63	77	12	M8	10,5	16	G1/8"	7,5	13,8	56,5	13	4	8	49	57	7,5	12	7,5	22	10	M6	6	50
80	95,5	12	M10	13,5	20	G1/8"	8	15	72	17	4	10	54	64	9	14	9	28	14	M8	8	65
100	113,5	12	M10	13,5	25	G1/8"	10,5	19,5	89	21	4	10	67	77	10	14	10	30	14	M10	10	80

+(Stroke) Gjatësinë e goditjes së pistonit

Cilindrat pneumatikë SDU të AIRBLOCK janë të projektuar për aplikime që kërkojnë performancë të lartë fleksibilitet në instalim në hapësira të kufizuara.Dizajni i tyre kompakt, në kombinim me profilin e aluminit dhe mundësinë e bashkëpunimit me sensorë magnetikë, i bën ato një zgjedhje ideale për sistemet moderne pneumatike të automatizimit dhe aplikimet industriale.

CILINDRA PNEUMATIKË SDU



Karakteristikat

- Specifikime UNITOP
- Diametra të disponueshëm:Ø16 deri Ø100
- Presioni maksimal i punës:10 bar
- Temperatura e punës: –30°C deri +80°C

DIMENSIONET E CILINDRIT

Ø016 - Ø020 - Ø025 **Ø032 - Ø040** **Ø050** **Ø063 - Ø080 - Ø100**

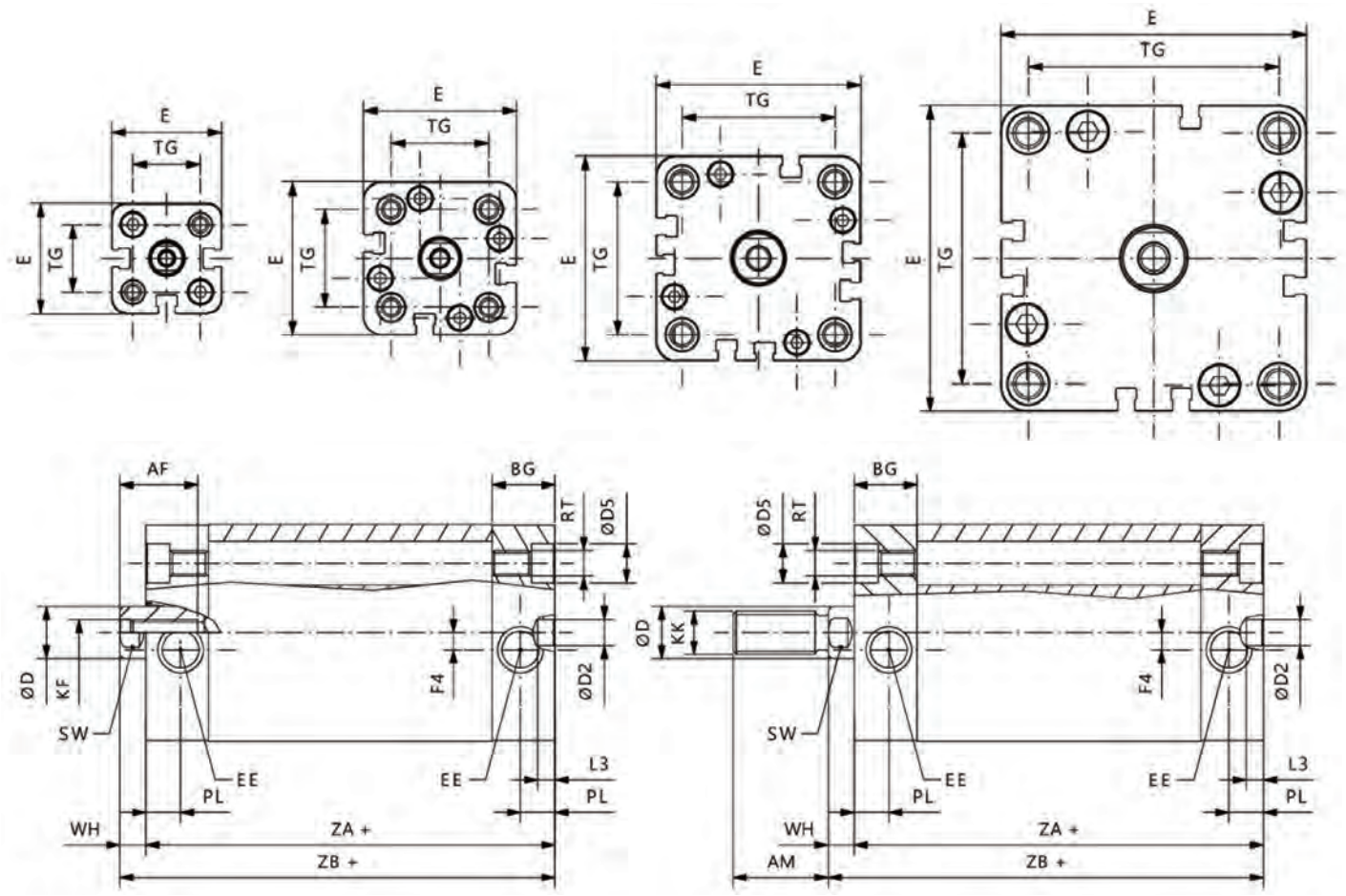

Ø	E	ØD2	RT	ØD5	KF	ØD	EE	PL	BG	TG	SW	L3	AF	WH	ZA	AM	KK	ZB	F4
16	29	6	M4	6	M4	8	M5	8	12,25	18	6	4	11	4,5	38	20	M8x1	42,5	-
20	36	6	M5	7,5	M5	10	M5	8	12,25	22	8	4	12	4,5	38	22	M10x1,25	42,5	-
25	40	6	M5	7,5	M5	10	M5	8	12,75	26	8	4	12	5,5	39,5	22	M10x1,25	45	-
32	50	6	M6	9	M6	12	1/8 G	8	14,5	32	10	4	15	6	44,5	22	M10x1,25	50,5	4
40	58	6	M6	9	M6	12	1/8 G	8	14,75	42	10	4	15	6,5	45,5	22	M10x1,25	51	3
50	67	6	M8	10,5	M8	16	1/8 G	8	14,75	50	13	4	17	7,5	45,5	24	M12x1,25	53	-
63	80	8	M10	13,5	M8	16	1/8 G	8	14,25	62	13	4	17	7,5	50	24	M12x1,25	57,5	-
80	100	8	M10	13,5	M10	20	1/8 G	8,5	16	82	17	4	17	8	56	32	M16x1,5	64	-
100	124	8	M10	13,5	M12	25	1/4 G	10,5	19,25	103	22	4	22	10	66,5	40	M20x1,5	76,5	-

+(Stroke) Gjatësinë e goditjes së pistonit

Cilindrat pneumatikë SDU të AIRBLOCK janë të projektuar për aplikime që kërkojnë performancë të lartë fleksibilitet në instalim në hapësira të kufizuara.Dizajni i tyre kompakt, në kombinim me profilin e aluminit dhe mundësinë e bashkëpunimit me sensorë magnetikë, i bën ato një zgjedhje ideale për sistemet moderne pneumatike të automatizimit dhe aplikimet industriale.

DIMENSIONET E CILINDRIT ME UDHËZUES

Ø016 - Ø020 - Ø025

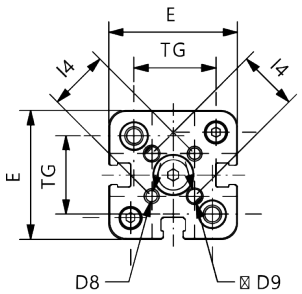

Ø032 - Ø040

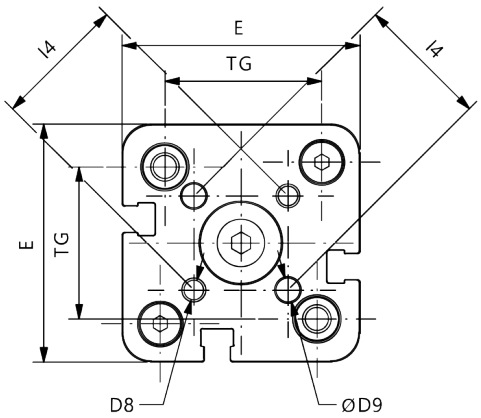

Ø050

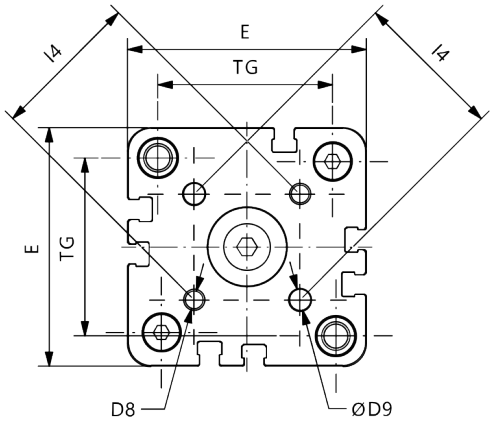

Ø063 - Ø080 - Ø100

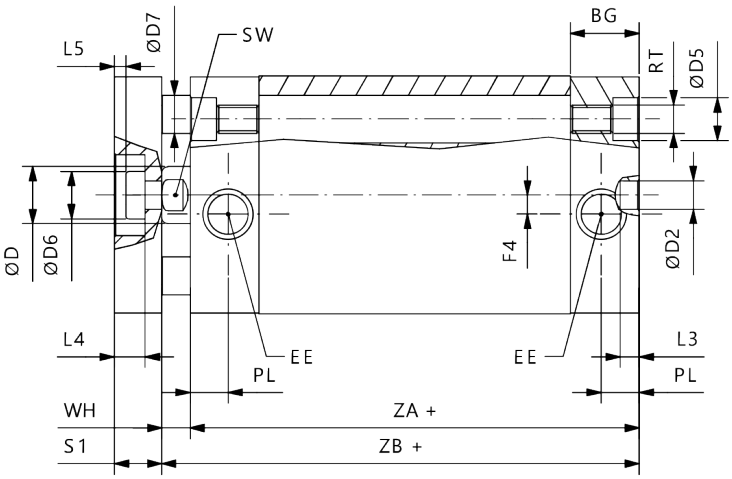

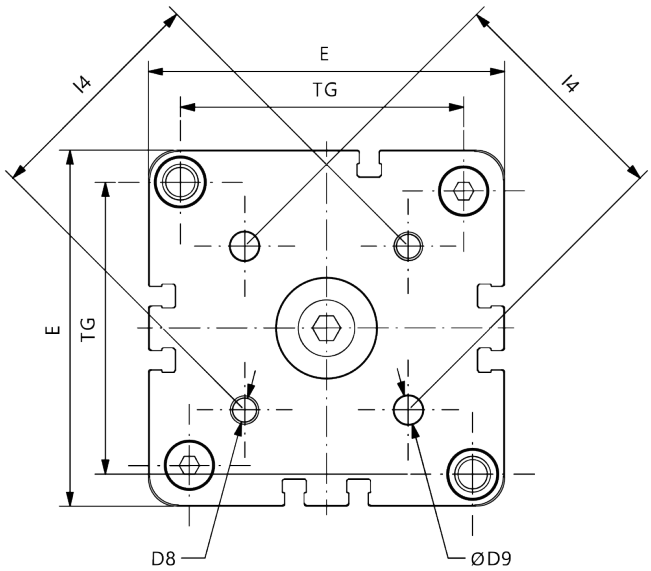

Ø	E	ØD2	RT	ØD5	KF	ØD6	EE	PL	BG	TG	SW	L3	AF	WH	ZA	ZB	F4	I4	L4	L5	S1	ØD7	ØD	ØD8	ØD9
16	29	6	M4	6	M4	8	M5	8	12,25	18	6	4	8	4,5	38	42,5	-	14	3,8	1	6	5	9	M3	3
20	36	6	M5	7,5	M5	10	M5	8	12,25	22	8	4	10	4,5	38	42,5	-	17	5	1,5	8	5	11	M4	4
25	40	6	M5	7,5	M5	10	M5	8	12,75	26	8	4	10	5,5	39,5	45	-	22	5	1,5	8	6	14	M5	5
32	50	6	M6	9	M6	12	G1/8"	8	14,5	32	10	4	12	6	44,5	50,5	4	28	6,5	2,5	10	8	17	M5	5
40	58	6	M6	9	M6	12	G1/8"	8	14,75	42	10	4	12	6,5	45,5	52	3	33	6,5	2,5	10	10	17	M5	5
50	67	6	M8	10,5	M8	16	G1/8"	8	14,75	50	13	4	12	7,5	45,5	53	-	42	7,5	2,5	12	10	22	M6	6
63	80	8	M10	13,5	M8	16	G1/8"	8	14,25	62	13	4	14	7,5	50	57,5	-	50	7,5	2,5	12	10	22	M6	6
80	100	8	M10	13,5	M10	20	G1/8"	8,5	16	82	17	4	15	8	56	64	-	65	9	3	14	14	28	M8	8
100	124	8	M10	13,5	M12	25	G1/4"	10,5	19,25	103	22	4	20	10	66,5	76,5	-	80	10	3	14	14	30	M10	10

+(Stroke) Gjatësinë e goditjes së pistonit

Cilindrat pneumatikë SDA të AIRBLOCK përbëjnë një zgjidhje ideale për aplikime me hapësirë të kufizuar.Të projektuar për funksionim të besueshëm dhe të qëndrueshëm, cilindrat SDA kombinojnë volum të vogël, performancë të lartë dhe lehtësi integrimi në sistemet pneumatike të automatizimit.

CILINDRA PNEUMATIKË SDA



Karakteristikat

- Diametra të disponueshëm:Ø16 deri Ø100
- Presioni maksimal i punës:9 bar
- Temperatura e punës: −5°C deri +80°C
- Shpejtësia e funksionimit:50 deri 500 mm/s

KOMPONENTËT

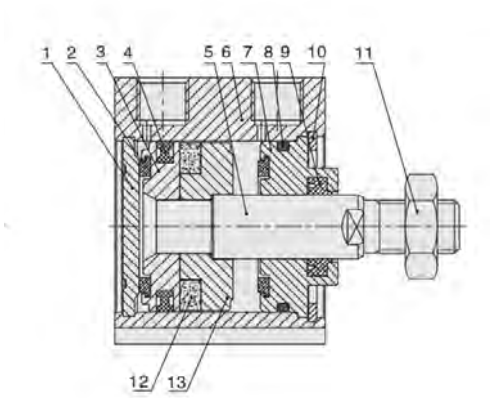

1	KAPAK I PASMË	ALUMIN
2	FREN ANTI-VIBRIM	PU
3	PISTON	ALUMIN
4	GOMINA PISTONI	NBR
5	AKSI I PISTONIT	KROM C45
6	CILINDRI	ALUMIN I ANODIZUAR
7	KAPAK I PËRPARMË	ALUMIN
8	O-RING	NBR
9	PERMISTOP I AKSIT	PU
10	FERMO E KOKËS	SUSTË ÇELIKU
11	DADO	ÇELIK
12	MAGNET	RbFeb
13	BAZË MAGNETI	ALUMIN

Cilindrat pneumatikë SDA të AIRBLOCK përbëjnë një zgjidhje ideale për aplikime me hapësirë të kufizuar.Të projektuar për funksionim të besueshëm dhe të qëndrueshëm, cilindrat SDA kombinojnë volum të vogël, performancë të lartë dhe lehtësi integrimi në sistemet pneumatike të automatizimit.

DIMENSIONET E CILINDRIT ME FILETO TË BRENDSHME

Ø 16

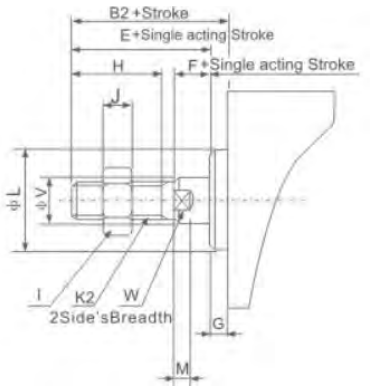

Ø 20-100

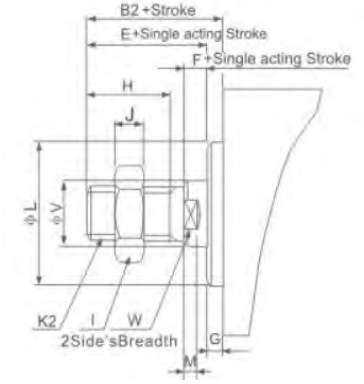

Ø	B2	E	F	G	H	I	J	K2	L	M	V	W
16	17,5	16	4	1,5	10	8	4	M5x0,8	11	2,8	6	5
20	20,5	19	4	1,5	13	10	5	M6x0,1	16	2,8	8	6
25	23	21	4	2	15	12	6	M10x1,25	17	2,8	10	8
32	25	22	4	3	15	17	6	M10x1,26	22	2,8	12	10
40	35	32	4	3	25	19	8	M14x1,5	28	2,8	16	14
50	37	33	5	4	25	27	11	M18x1,5	38	2,8	20	17
63	37	33	5	4	25	27	11	M18x1,6	40	2,8	20	17
80	44	39	6	5	30	32	13	M22x1,5	45	4	25	22
100	50	45	7	5	35	36	13	M26x1,5	55	4	32	27

+(Stroke) Gjatësinë e goditjes së pistonit

DIMENSIONET E CILINDRIT

Ø 16

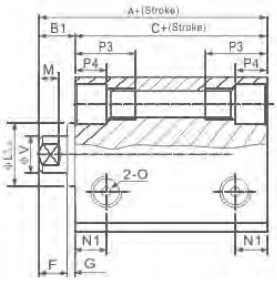

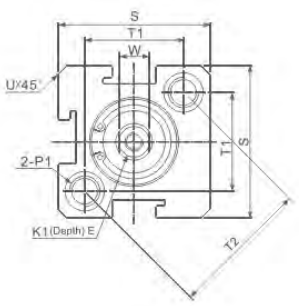

Ø 20-100

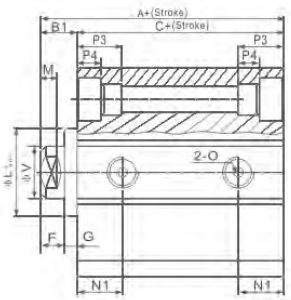

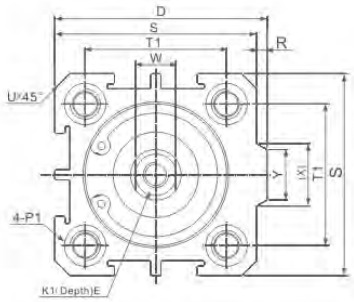

Ø	A	B1	C	D	F	G	K1	L	M	N1	N3	O	P1	P3	P4	R	S	T1	T2	U	V	W	X	Y
16	34	5,5	28,5	-	4	1,5	M3x0,5	11	2,8	7,3	6,5	M5x0,8	M5x0,8	12	4,5	-	29	19,8	28	1,6	6	5	-	-
20	35	5,5	29,5	36	4	1,5	M4x0,7	15	2,8	7,5	-	M5x0,8	M5x0,8	14	4,5	2	34	24	-	2,1	8	6	11,3	10
25	37	6	31	42	4	2	M5x0,8	17	2,8	8	-	M5x0,8	M6x1,0	15	5,5	2	40	28	-	3,1	10	8	12	10
32	41,5	7	34,5	50	4	3	M6x1	22	2,8	9	-	G1/8"	M6x1,0	16	5,5	6	44	34	-	2,15	12	10	18,3	15
40	43	7	36	58,5	4	3	M8x1,25	28	2,8	10	-	G1/8"	M8x1,25	20	7,5	6,5	52	40	-	2,25	16	14	21,3	16
50	47	9	38	71,5	5	4	M10x1,5	38	2,8	10,5	-	G1/4"	M8x1,25	25	8,5	9,5	62	48	-	4,15	20	17	28,7	20
63	51	9	42	84,5	5	4	M10x1,5	40	2,8	11,8	-	G1/4"	M8x1,25	25	8,5	9,5	75	60	-	3,15	20	17	28,7	20
80	62	11	51	104	6	5	M14x1,5	45	4	14,5	-	G3/8"	M12x1,75	25	10,5	10	94	74	-	3,65	25	22	36	26
100	73	12	61	124	7	5	M18x1,5	55	4	20,5	-	G3/8"	M14x2,0	30	13	10	114	90	-	3,65	32	27	35	26

+(Stroke) Gjatësinë e goditjes së pistonit

Seria e cilindrave FI të AIRBLOCK,është e prodhuar tërësisht nga çelikinox, duke ofruar rezistencë të shtuar. Përbën një zgjidhje ideale për aplikime industriale ku kërkohet kombinimi i standardizimit ISO, materialeve të qëndrueshme dhe funksionimit të qëndrueshëm, edhe në mjedise të vështira.

CILINDRA PNEUMATIKË FI



Karakteristikat

- Përputhje me ISO 15552
- Diametra të disponueshëm nga Ø32 deri Ø100
- Presioni maksimal i punës:10 bar
- Temperatura e punës: −30°C deri +80°C
- Shpejtësia e funksionimit:50 deri 800 mm/s

KOMPONENTËT

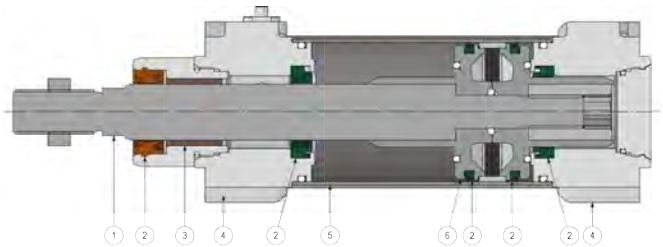

1	AKSI	ÇELIK INOKS ÇELIK AISI 316
2	GUARNICIONE	PU/NBR
3	UDHËZUES	BRONZ I LIDHUR
4	KOKA	ÇELIK INOKS ÇELIK AISI 304
5	CILINDËR	ÇELIK INOKS ÇELIK AISI 304/316
6	PISTON	ALUMIN

DIMENSIONET E CILINDRIT

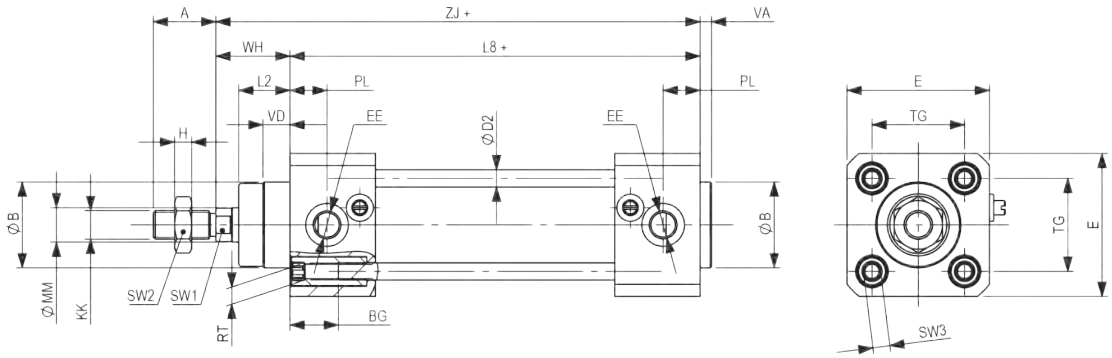

Ø	ØMM	KK	A	ØB	VD	VA	L2	RT	BG	H	SW2	TG	EE	PL	WH	L8	E	SW1	SW3	ZJ
32	12	M10X1,25	22	30	9,5	4	18	M6	16,5	6	17	32,5	G1/8"	13	26	94	50	10	6	120
40	16	M12X1,25	24	35	9,5	4	22	M6	16,5	7	19	38	G1/4"	14	30	105	55	13	6	135
50	20	M16X1,5	32	40	9,5	4	25,5	M8	17,5	8	24	46,5	G1/4"	14	37	106	65	17	8	143
63	20	M16X1,5	32	45	9,5	4	25	M8	17,5	8	24	56,5	G3/8"	16	37	121	75	17	8	158
80	25	M20X1,5	40	45	10	4	35	M10	17,5	9	30	72	G3/8"	17	46	128	95	22	10	174
100	25	M20X1,5	40	55	10	4	38	M10	17,5	9	30	89	G1/2"	18	51	138	110	22	10	189

+(Stroke) Gjatësinë e goditjes së pistonit

Seria e cilindrave IBX të AIRBLOCK, e projektuar sipas standardit ISO 6432, është e prodhuar tërësisht nga çelik inox, duke ofruar rezistencë të shtuar, saktësi dhe funksionim të besueshëm në aplikime me diametra të vegjël. Standardizimi ISO, në kombinim me cilësinë e materialeve, i bën cilindrat IBX një zgjedhje ideale për mjedise industriale ku kërkohet qëndrueshmëri, performancë e stabilizuar dhe integrim i lehtë.

CILINDRA PNEUMATIKË IBX



Karakteristikat

- Përputhje me ISO 6432
- Diametra të disponueshëm:Ø16 deri Ø25
- Presioni maksimal i punës:10 bar
- Temperatura e punës: -35°C deri +80°C
- Shpejtësia e funksionimit:50 deri 750 mm/s

KOMPONENTËT

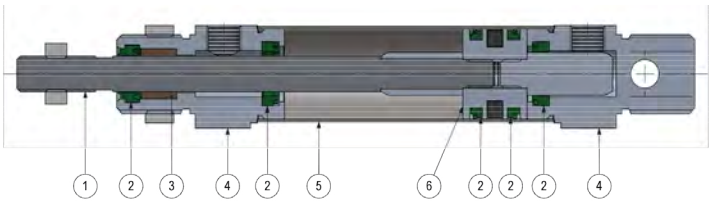

1	AKSI	ÇELIK INOKS ÇELIK AISI 304
2	GUARNICIONE	PU
3	UDHËZUES	BRONZ I LIDHUR
4	KOKA	ÇELIK INOKS ÇELIK AISI 304
5	CILINDËR	ÇELIK INOKS ÇELIK AISI 304
6	PISTON	ALUMIN

DIMENSIONET E CILINDRIT

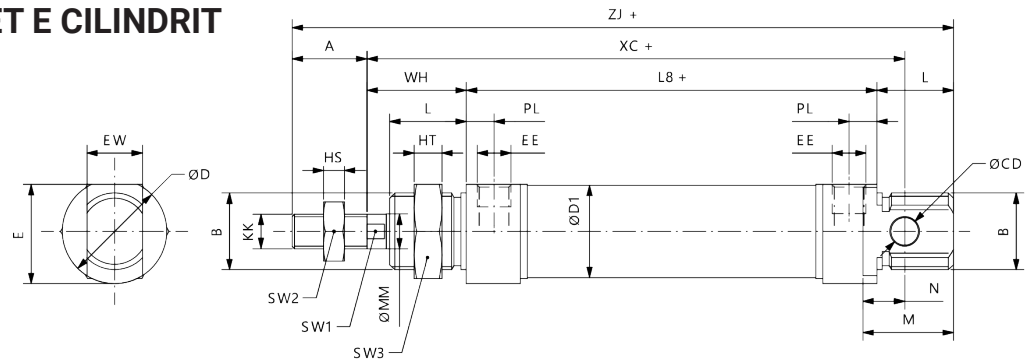

Ø	B	KK	SW1	A	WH	ØMM	L	HS	HT	SW2	SW3	M	PL	EE	ØD1	L8	XC	ZJ	N	ØCD	EW	ØD	E
16	M16x1,5	M6x1	5	16	22	6	18	4	5	10	22	20	4,5	M5	17,27	53	82	109	9	6	12	19	18
20	M22x1,5	M8x1,25	7	20	24	8	20	5	8	13	27	28	8	G1/8"	21,27	67	95	131	12	8	16	27	25,5
25	M22x1,5	M10x1,25	9	22	28	10	22	6	8	17	27	26	8	G1/8"	26,5	68	104	140	12	8	16	30	28,5

+(Stroke) Gjatësinë e goditjes së pistonit

Cilindrat me udhëzues përbëjnë zgjidhje ideale për aplikime ku kërkohet saktësi e lartë në lëvizje, stabilitet i shtuar dhe aftësi për të përballuar ngarkesa.Mekanizmi i integruar i udhëzuesve siguron lëvizje paralele dhe parandalon rrotullimin e cilindrit; për aplikime automatizimi, manipulim komponentësh dhe mekanizma industrialë me saktësi .

CILINDRA PNEUMATIKË SG



Karakteristikat

- Diametra të disponueshëm: Ø12 deri 100
- Versione të disponueshme:
  SGL: Udhëzues me kushineta sferike
  SGM: Udhëzues rrëshqitës
- Presioni maksimal i punës:10 bar
- Temperatura e punës: -10°C deri +60°C

KOMPONENTËT

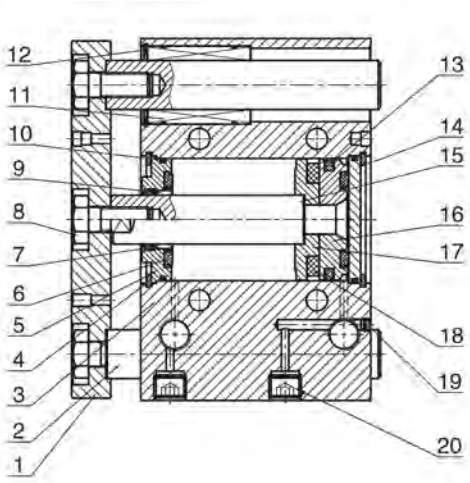

1	PLLAKË UDHËZUESE	ALIAZH ALUMINI
2	UDHËZUES	ÇELIK
3	CILINDËR	ALIAZH ALUMINI
4	FERMO TIPI C	ÇELIK ELASTIK
5	KAPAK I PËRPARMË	ALIAZH ALUMINI
6	AMORTIZUES GODITJESH	NBR / TPU
7	GUARNICION AKSI CILINDRIK	TPU
8	VIDË	ÇELIK INOKS ÇELIK
9	KUSHINETË VETËLUBRIFI-KUESE	BRONZ I LIDHUR
10	O-RING	NBR
11	KUSHINETË ME SFERA(SGL)	MATERIAL SINTETIK
	UDHËZUES RRËSHQITJE (SGM)	BRONZ
12	SIGURI TIPI C	ÇELIK ELASTIK
13	GUARNICION	NBR
14	KAPAK I PASMË	ALIAZH ALUMINI
15	AKSI	KROM C45
16	PISTON	ALIAZH ALUMINI
17	BAZË MAGNETI	ALIAZH ALUMINI
18	MAGNET	PLASTIK
19	DADO	ÇELIK
20	VIDË GJASHTËKËNDËSHE	ÇELIK

KORSA

Ø	KORSA
12, 16	10, 20, 30, 40, 50, 75, 100, 125, 150, 175, 200, 250
20, 25	20, 30, 40, 50, 75, 100, 125, 150, 175, 200, 250, 300, 350, 400
32 deri 100	25, 50, 75, 100, 125, 150, 175, 200, 250, 300, 350, 400

Cilindrat me udhëzues përbëjnë zgjidhje ideale për aplikime ku kërkohet saktësi e lartë në lëvizje, stabilitet i shtuar dhe aftësi për të përballuar ngarkesa.Mekanizmi i integruar i udhëzuesve siguron lëvizje paralele dhe parandalon rrotullimin e cilindrit; për aplikime automatizimi, manipulim komponentësh dhe mekanizma industrialë me saktësi.

DIMENSIONET E CILINDRIT

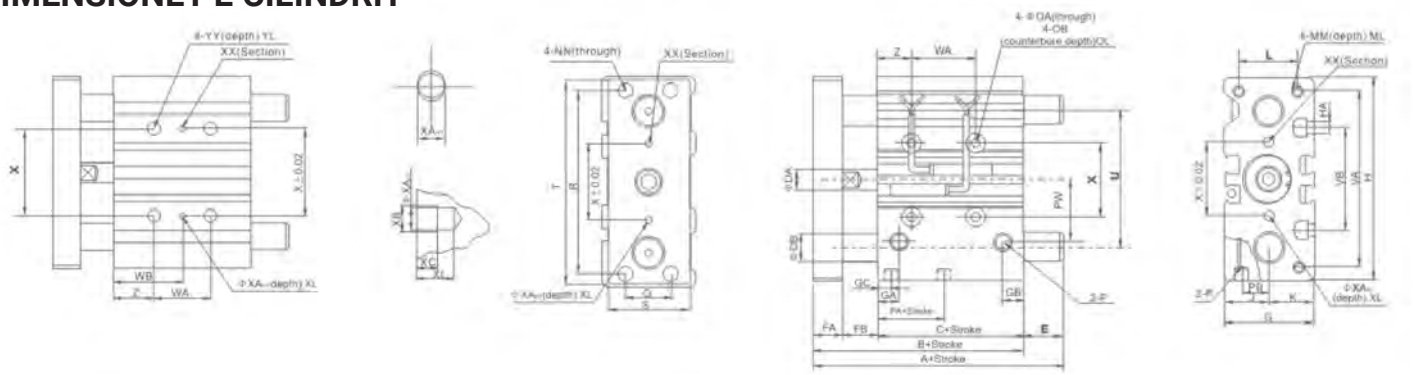

Ø	E (SGL)							E (SGM)					WA						WB					
ΔΙΑΔΡΟΜΗ	30≤	50≤	30-100	50-100	100-200	100≥	200≥	50≤	50-100	50-200	100≥	200≥	30≤	40-100	125≤	25=	50, 75, 100	100≥	30≤	40-100	125≤	25	50, 75, 100	100≥
12	1	-	13	-	-	43	-	0	18,5	-	43	-	20	40	-	-	-	-	15	25	-	-	-	-
16	3	-	19	-	-	49	-	0	18,5	-	49	-	24	44	-	-	-	-	17	27	-	-	-	-
20	10	-	27	-	51	-	69	0	-	31,5	-	69	24	44	120	-	-	-	29	39	77	-	-	-
25	16	-	32	-	51	-	68,5	0	-	31,5	-	68,5	24	44	120	-	-	-	29	39	77	-	-	-
32	-	21,5	-	38,5	58,5	-	80	37,5	-	42,5	-	80,5	-	-	-	24	48	124	-	-	-	33	45	83
40	-	15	-	32	52	-	74	31	-	36	-	74	-	-	-	24	48	124	-	-	-	34	46	84
50	-	21	-	42	62	-	89	34,5	-	46	-	89	-	-	-	24	48	124	-	-	-	36	48	86
63	-	16	-	37	57	-	84	29,5	-	41	-	84	-	-	-	28	52	128	-	-	-	38	50	88

Ø	B	C	DA	FA	FB	G	GA	GB	H	HA	J	K	L	MM	ML	NN	OA	XL	YY	DB (SGL)	DB (SGM)
12	42	29	6	8	5	26	11	7,5	58	M4	13	13	18	M4x0,7	10	M4x0,7	4,3	6	M5x0,8	6	8
16	46	33	8	8	5	30	11	8	64	M4	15	15	22	M5x0,8	12	M5x0,8	4,3	6	M5x0,8	8	10
20	53	37	10	10	6	36	10,5	8,5	83	M5	18	18	24	M5x0,8	13	M5x0,8	5,6	6	M6x1	10	16
25	53,5	37,5	12	10	6	42	11,5	9	93	M5	21	21	30	M6x1	15	M6x1	5,6	6	M6x1	12	20
32	59,5	37,5	16	12	10	48	12,5	9	112	M6	24	24	34	M8x1,25	20	M8x1,25	6,6	6	M8x1,25	16	20
40	66	44	16	12	10	54	14	10	120	M6	27	27	40	M8x1,25	20	M8x1,25	6,6	6	M8x1,25	16	20
50	72	44	20	16	12	64	14	11	148	M8	32	32	46	M10x1,5	22	M10x1,5	8,6	8	M10x1,5	20	25
63	77	49	20	16	12	78	16,5	13,5	162	M10	39	39	58	M10x1,5	22	M10x1,5	8,6	8	M10x1,5	20	25

Ø	OB	OL	P	PA	PB	PW	Q	R	S	T	U	VA	VB	X	XA	XB	XC	YL	Z
12	8	4,5	M5x0,8	13	8	18	14	48	22	56	41	50	37	23	3	3,5	3	10	5
16	8	4,5	M5x0,8	15	10	19	16	54	25	62	46	56	38	24	3	3,5	3	10	5
20	9,5	5,5	1/8"	12,5	10,5	25	18	70	30	81	54	72	44	28	3	3,5	3	12	17
25	9,5	5,5	1/8"	12,5	13,5	28,5	26	78	38	91	64	82	50	34	4	4,5	3	12	17
32	11	7,5	1/8"	7	15	34	30	96	44	110	78	98	63	42	4	4,5	3	16	21
40	11	7,5	1/8"	13	18	38	30	104	44	118	86	106	72	50	4	4,5	3	16	22
50	14	9	1/4"	9	21,5	47	40	130	60	146	110	130	92	66	5	6	4	20	24
63	14	9	1/4"	14	28	55	50	130	70	158	124	142	110	80	5	6	4	20	24

Ø	A (SGL)							A (SGM)				
KORSA	30≤	50≤	30-100	50-100	100-200	100≥	200≥	50≤	50-100	50-200	100≥	200≥
12	43	-	55	-	-	85	-	42	60,5	-	85	-
16	49	-	65	-	-	95	-	46	64,5	-	95	-
20	63	-	80	-	104	-	122	53	-	84,5	-	122
25	69,5	-	80,5	-	104,5	-	122	53,5	-	85	-	122
32	-	81	-	98	118	-	140	97	-	102	-	140
40	-	81	-	98	118	-	140	97	-	102	-	140
50	-	93	-	114	134	-	161	106,5	-	118	-	161
63	-	93	-	114	134	-	161	106,5	-	118	-	161

**DIMENSIONET PËR CILINDRAT ME DIAMETËR Ø80–100 SIPAS KËRKESËS*

Kapëset pneumatike përdoren në sistemet e automatizimit për kapjen dhe transportimin e komponentëve me saktësi dhe besueshmëri.
Dizajni i tyre kompakt mundëson integrim të lehtë në makina dhe linja prodhimi, duke siguruar funksionim të qëndrueshëm dhe të përsëritshëm.

KAPËSE KËNDORE



- Diametra të disponueshëm:Ø10 deri Ø25
- Magnetike, me veprim të vetëmNO
- Hapja e kapëses:30°
- Mbyllja e kapëses:-10°
- Presioni i funksionimitderi 7 bar
- Temperatura e punës: -20 deri 70 °C

KODI	MODELI	MOMENTI MBAJTËS (N • m)
002-725-2110	AB-HC10-S	0,07
002-725-2116	AB-HC16-S	0,31
002-725-2120	AB-HC20-S	0,54
002-725-2125	AB-HC25-S	1,08

KAPËSE PARALELE



- Diametra të disponueshëm: Ø10 deri Ø25
- Magnetike, me veprim të vetëm NO
- Presioni i funksionimitderi 7 bar
- Temperatura e punës: -20 deri 70 °C

KODI	MODELI	FORCA MBAJTËSE (N) I JASHTËM	I BRENDSHËM
002-725-2210	AB-HZ10-S	7,1	13
002-725-2216	AB-HZ16-S	27	38
002-725-2220	AB-HZ20-S	33	57
002-725-2225	AB-HZ25-S	45	83

KAPËSE 180°



- Diametra të disponueshëm: Ø10 deri Ø25
- Magnetike, me veprim të dyfishtë
- Presioni i funksionimit: deri 6 bar
- Temperatura e punës: -10 deri 60 °C

KODI	MODELI	MOMENTI MBAJTËS (N • m)
002-725-2310	AB-HY10-D	0,16
002-725-2316	AB-HY16-D	0,54
002-725-2320	AB-HY20-D	1,1
002-725-2330	AB-HY25-D	2,28

KAPËSE PARALELE ME GJATËSI TË MADHE TË GODITJES



- Diametra të disponueshëm: Ø10 deri Ø40
- Magnetike, me veprim të dyfishtë
- Presioni i funksionimit: deri 6 bar
- Temperatura e punës: -10 deri 60 °C

KODI	MODELI	DIAMETËR Ø	KORSA (mm)	FORCA MBAJTËSE (N)
002-725-2410	AB-HL2-10	10	20	14
002-725-2416	AB-HL2-16	16	30	45
002-725-2420	AB-HL2-20	20	40	74
002-725-2425	AB-HL2-25	25	50	131
002-725-2432	AB-HL2-32	32	70	228
002-725-2440	AB-HL2-40	40	100	396

KAPËSE TË RRUMBULLAKËTA



- Diametra të disponueshëm: Ø16 deri Ø125
- Magnetike, me veprim të dyfishtë
- Presioni i funksionimit: deri 6 bar
- Temperatura e punës: -10 deri 60 °C

KODI	MODELI	KORSA (mm)	FORCA MBAJTËSE (N) I JASHTËM	I BRENDSHËM
002-725-2716	AB-HS3-16-D	4	14	16
002-725-2720	AB-HS3-20-D	4	25	28
002-725-2725	AB-HS3-25-D	4	42	47

Cilindrat specialë pneumatikë përdoren në aplikime automatizimi ku kërkohet lëvizje rrotulluese i komponentëve.
Dizajni i tyre kompakt dhe funksionimi i besueshëm mundësojnë integrim të lehtë në makina dhe linja prodhimi.

CILINDRA RROTULLUES AB-EMQ



- Diametra të disponueshëm: Ø10 deri Ø200
- Magnetike, me veprim të dyfishtë
- Rrotullim maksimal:190°
- Gama e rregullimit të këndit: 0-190°
- Frena me amortizator
- Presioni i funksionimit: deri 6 bar
- Temperatura e punës: 0 deri 60 °C

KODI	MODELI	MOMENTI MBAJTËS TEORIK (N • m)	ENRGJIA KINETIKE E PRANUESHME (mJ)
002-725-1010	AB-EMQ10-S-R	1,1	39
002-725-1020	AB-EMQ20-S-R	2,2	116
002-725-1030	AB-EMQ30-S-R	2,8	116
002-725-1050	AB-EMQ50-S-R	5	294

CILINDRA RROTULLUES AB-CDRQ2B



- Diametra të disponueshëm: Ø10 deri Ø40
- Magnetike, me veprim të dyfishtë
- Rrotullim maksimal:80°-100°, 170°-190°
- Presioni i funksionimit: deri 7 bar
- Temperatura e punës: 0 deri 60 °C

KODI	MODELI	MOMENT I JASHTËM (N • m)
002-725-1110	AB-CDRQ2B-10	0,3
002-725-1115	AB-CDRQ2B-15	0,75
002-725-1120	AB-CDRQ2B-20	1,8
002-725-1130	AB-CDRQ2B-30	3,1
002-725-1140	AB-CDRQ2B-40	5,3

CILINDRA KAPËS



- Diametra të disponueshëm:Ø32 deri Ø40
- Me veprim të dyfishtë, magnetike
- Këndi i rrotullimit:90o
- Presioni i funksionimit: 1.5 deri 10 bar
- Temperatura e punës: -20 deri 70 °C
- Gjatësia e goditjes së rrotullimit:15mm

KODI	MODELI	DREJTIMI I KRAHUT	GODITJA E MBAJTJES (mm)
002-720-3220	32 SQKR 20	DJATHTAS	20
002-720-3221	32 SQKL 20	MAJTAS	20
002-720-3230	32 SQKR 30	DJATHTAS	30
002-720-3231	32 SQKL 30	MAJTAS	30
002-720-4030	40 SQKR 30	DJATHTAS	30
002-720-4031	40 SQKL 30	MAJTAS	30

Aksesorët e cilindrave pneumatikë, si çelësat magnetikë, sigurojnë funksionalitet të plotë dhe vendosje të saktë të pistonëve në çdo aplikim. Ato ofrohen në lloje dhe dimensione të ndryshme, të pajtueshme me të gjitha seritë kryesore të pistonëve që ofron Airblock.

SENSORË T-SLOT(KT-65)



KODI	MODELI	KABLLO	TIPI	TENSIONI I FUNKSIONIMIT (Volt)	RRYMA E DALJES (mA)
004-210-0035	KT - 65R-2M	2x2m	REED	5-240 V DC/AC	100 mA
004-210-0036	KT - 65R-QD	M8x300mm	REED	5-240 V DC/AC	100 mA
004-210-0037	KT - 65PNP-2M	3x2m	PNP	5-30 V DC	200 mA
004-210-0038	KT - 65PNP-QD	M8x300m	PNP	5-30 V DC	200 mA

Për cilindra pneumatikë DNC / SDN / SDU

SENSORË T-SLOT(KT-50)



KODI	MODELI	KABLLO	TIPI	TENSIONI I FUNKSIONIMIT (Volt)	RRYMA E DALJES (mA)
004-210-0010	KT - 50R-2M	2x2m	REED	5-240 V DC/AC	100 mA
004-210-0012	KT - 50PNP-2M	3x2m	PNP	10-30 V DC	200 mA
004-210-0014	KT-50NPN-2M	3x2m	NPN	10-30 V DC	200 mA

Për cilindra pneumatikë DNC / SDN / SDU

SENSORË4X4 (KT-06)



KODI	MODELI	KABLLO	TIPI	TENSIONI I FUNKSIONIMIT (Volt)	RRYMA E DALJES (mA)
004-210-0030	KT - 062R-2M	2x2m	REED	5-240 V DC/AC	100 mA
004-210-0032	KT - 06PNP-2M	3x2m	PNP	5-30 V DC	200 mA

Për cilindra pneumatikë SDA / GRIPPER

SENSORËØ4 (KT-07)



KODI	MODELI	KABLLO	TIPI	TENSIONI I FUNKSIONIMIT(Volt)	RRYMA E DALJES (mA)
004-210-0050	KT - 072R-2M	2x2m	REED	5-240 V DC/AC	100 mA
004-210-0051	KT - 07PNP-2M	3x2m	PNP	5-30 V DC	200 mA

Për cilindra pneumatikë SGL / GRIPPER / RROTULLUES

AKSESORËT E CILINDRAVE PNEUMATIKË, siç janë çelësat magnetikë, sigurojnë funksionalitet të plotë dhe pozicionim të cilindrave në çdo aplikim.Ato ofrohen në lloje dhe dimensione të ndryshme, të pajtueshme me të gjitha seritë kryesore të cilindrave që ofron Airblock.

BAZAMENT PËR TUB “MICKEY MOUSE” (AZIA)



KODI	MODELI
004-210-0120	PF-1 Ø32/40
004-210-0121	PF-2 Ø50/63
004-210-0123	PF-3 Ø80
004-210-0124	PF-4 Ø100
004-210-0125	PF-5 Ø125

Për sensorë KT-50 / KT-65

BAZAMENT PËR TUB “MICKEY MOUSE” (EUROPËS)



KODI	MODELI
150-310-0031	STD Ø32/40
150-310-0051	STD Ø50/63
150-310-0081	STD Ø80/100/125

Për sensorë KT-50 / KT-65

BAZAMENT PËR CILINDRA TË RRUMBULLAKËT Φ (16–63)



KODI	MODELI
004-210-0110	BL-1

Për sensorë KT-50



KODI	MODELI
004-210-0111	BKT-1

Për sensorë KT-65

BAZAMENT PËR CILINDRA TË RRUMBULLAKËT Ø (16-25)



KODI	MODELI
150-310-0018	DSW Ø16
150-310-0022	DSW Ø20
150-310-0027	DSW Ø25

Për sensorë KT-65

Aksesorët e cilindrave pneumatik si bazamentet e montimit, sigurojnë funksionalitet të plotë dhe pozicionim të saktë të cilindrave në çdo aplikim.Ato ofrohen në lloje dhe dimensione të ndryshme, të pajtueshme me të gjitha seritë kryesore të cilindrave që ofron Airblock.

BAZAMENT PËR CILINDRA PNEUMATIKË ISO 15552 - 21287



KODI	MODELI
008-506-0032	CA-032
008-506-0040	CA-040
008-506-0050	CA-050
008-506-0063	CA-063
008-506-0080	CA-080
008-506-0100	CA-100
008-506-0125	CA-125



KODI	MODELI
008-507-0032	CB-032
008-507-0040	CB-040
008-507-0050	CB-050
008-507-0063	CB-063
008-507-0080	CB-080
008-507-0100	CB-100
008-507-0125	CB-125



KODI	MODELI
150-155-0032	GL-032
150-155-0040	GL-040
150-155-0050	GL-050
150-155-0063	GL-063
150-155-0080	GL-080



KODI	MODELI
008-503-1032	SDB-032
008-503-1040	SDB-040
008-503-1050	SDB-050
008-503-1063	SDB-063
008-503-1080	SDB-080

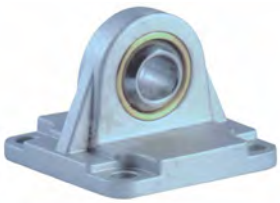

KODI	MODELI
008-503-2032	RB-032
008-503-2040	RB-040
008-503-2050	RB-050
008-503-2063	RB-063
008-503-2080	RB-080



KODI	MODELI
008-505-0032	FL-032
008-505-0040	FL-040
008-505-0050	FL-050
008-505-0063	FL-063
008-505-0080	FL-080
008-505-0100	FL-100
008-505-0125	FL-125



KODI	MODELI
150-161-0032	EN-032
150-161-0040	EN-040
150-161-0050	EN-050
150-161-0063	EN-063
150-161-0080	EN-080
150-161-0100	EN-100
150-161-0125	EN-125



KODI	MODELI
008-501-0032	PP-032
008-501-0040	PP-040
008-501-0050	PP-050
008-501-0063	PP-063
008-501-0080	PP-080
008-501-0100	PP-100
008-501-0125	PP-125



KODI	MODELI
008-510-0032	FO-25/32
008-510-0040	FO-40
008-510-0050	FO-50/63
008-510-0080	FO-80/100
008-510-0125	FO-125
008-510-0160	FO-160



KODI	MODELI
008-514-0010	UJ- 25/32
008-514-0012	UJ- 40
008-514-0016	UJ- 50/63
008-514-0020	UJ- 80/100
008-514-0027	UJ- 125



KODI	MODELI
008-512-0032	FJ-25/32
008-512-0040	FJ-040
008-512-0050	FJ-050/063
008-512-0080	FJ-080/100



KODI	MODELI
170-AC-SCI032S	SCI-032
170-AC-SCI040S	SCI-040/050
170-AC-SCI063S	SCI-063/080

Aksesorët e cilindrave pneumatik si bazamentet e montimit, sigurojnë funksionalitet të plotë dhe pozicionim të saktë të cilindrave në çdo aplikim.Ato ofrohen në lloje dhe dimensione të ndryshme, të pajtueshme me të gjitha seritë kryesore të cilindrave që ofron Airblock.

BAZAMENT PËR CILINDRA PNEUMATIKË ISO 6432



KODI	MODELI
008-500-1012	M+U 12/16
008-500-1020	M+U 20/25



KODI	MODELI
008-500-0016	PA-16
008-500-0025	PA-020/025
008-500-0032	PA-032
008-500-0040	PA-040



KODI	MODELI
008-510-0016	FO-16
008-510-0020	FO-020
008-510-0032	FO-025/032
008-510-0040	FO-040



KODI	MODELI
008-514-0006	UJ-12/16
008-514-0008	UJ-20
008-514-0010	UJ-25/32
008-514-0012	UJ-40



KODI	MODELI
008-512-0016	FJ-12/16
008-512-0020	FJ-020
008-512-0032	FJ-25/32
008-512-0040	FJ-040

BAZAMENT PËR CILINDRA PNEUMATIKË UNITOP - ISO 21287



KODI	MODELI
150-110-0032	B-032 UNITOP - ISO 21287
150-110-1040	B-040 UNITOP
150-110-1050	B-050 UNITOP
150-110-1063	B-063 UNITOP
150-110-1080	B-080 UNITOP



KODI	MODELI
150-112-0020	BA-020 UNITOP - ISO 21287
150-112-0025	BA-025 UNITOP - ISO 21287
150-112-0032	BA-032 UNITOP - ISO 21287

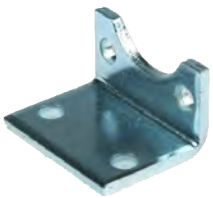

KODI	MODELI
150-100-0013	A-12/16 UNITOP
150-100-0021	A-020 UNITOP - ISO 21287
150-100-0026	A-025 UNITOP - ISO 21287
150-100-0032	A-032 UNITOP - ISO 21287
150-100-0041	A-040 UNITOP
150-100-0051	A-050 UNITOP
150-100-0064	A-063 UNITOP
150-100-0081	A-080 UNITOP

Seria ESV përbën një zgjidhje të plotë të valvulave elektromagnetike për sistemet moderne të automatizimit pneumatik. Ajo mbështet shumë protokolle industriale komunikimi dhe ofron funksionim të besueshëm, plotësisht dixhital, duke siguruar integrim të lehtë, performancë të lartë dhe menaxhim efikas të sistemeve.

E·MC®

ISHUJ ESV



Karakteristikat

Mbështetje për protokollet industriale:

PROFINET	**DeviceNet**
PROFIBUS	**CC-Link**
EtherCAT	**CANopen**
EtherNet/IP	**IO-Link**

- Dizajn modular për konfigurim fleksibël
- Mbështetje deri në 32 hyrje dhe 48 dalje
- Ndërlidhje me M12 BUS

APLIKIME



Thjeshtim i kabllimit dhe instalimit përmes lidhjes M12 BUS



Komunikim plotësisht dixhital për besueshmëri të shtuar dhe ndërhyrje të reduktuara



Funksionim i qëndrueshëm dhe i besueshëm në mjedise industriale



Funksione të integruara diagnostikimi dhe mbrojtjeje



Mirëmbajtje më e lehtë dhe kohë e reduktuar e ndalimit të funksionimit

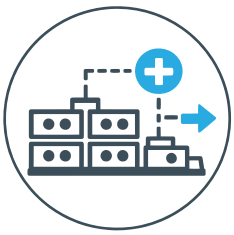

Zgjerueshmëri & konfigurim fleksibël

SPECIFIKIME TEKNIKE

PROTOKOLLET	PROFINET	PROFIBUS	EtherCAT	EtherNet/IP	DeviceNet	CC-Link	CANopen	IO-Link
DALJE	32/48				16/32	32/48		16/32/48
FURNIZIMI I SISTEMIT	DC24V (DC21,6≈26,4V)							
TENSIONI I DALJES	DC24V (DC22,8≈26,4V)							
NDËRLIDHJA E FURNIZIMIT	M12, 5pin, A encode							
MBROJTJA	IP40							
TEMPERATURA E FUNKSIONIM-IT(°C)	-10 ≈ 60							

Seria ESV përbën një zgjidhje të plotë të valvulave elektromagnetike për sistemet moderne të automatizimit pneumatik. Ajo mbështet shumë protokolle industriale komunikimi dhe ofron funksionim të besueshëm, plotësisht dixhital, duke siguruar integrim të lehtë, performancë të lartë dhe menaxhim efikas të sistemeve.

KARAKTERISTIKA TEKNIKE TË VALVULAVE

MODELI	SVM 5/2 SINGLE	SVM 5/2 DOUBLE	SVM 5/3 CC	SVM 2x3/2 N.C. SVM 2x3/2 N.O. SVM 3/2 N.C.-3/2 N.O.
POZICIONE	2 POZICIONE /5 PORTA		3 POZICIONE /5 PORTA	DOUBLE 2 POZICIONE /3 PORTA
PRESIONI I FUNKSIONIMIT (bar)	1,5-8		2-8	
FUNKSIONIMI MEDIUM	AJËR I FILTRUAR 40µm			
TIPI I PILOTIT	I BRENDSHËM			
MËNYRA E RIKthimIT	RIKthim ME AJËR, SUSTË			
LUBRIFIKIMI	NUK KËRKOHET			
PRESION I TESTIMIT (bar)	12			
TEMPERATURA E FUNKSIONIMIT(°C)	-20≈70			
TENSIONI I FUNKSIONIMIT	DC24V			
RANGU I TENSIONIT	±10%			
KONSUMI I FUQISË	0,8W			
KLASA E IZOLIMIT	KLASA F			
MBROJTJA	IP65			
KOHA E AKTIVIZIMIT (5bar)	20ms			
PESHA (g)	88	97	104	98,5

VALVULA



KODI	MODELI
002-172-0040	SVM 5/2 SINGLE
002-172-0045	SVM 5/2 DOUBLE
002-172-0050	SVM 5/3 CC
002-172-0055	SVM 2x3/2 N.C.
002-172-0060	SVM 2X3/2 N.O.
002-172-0065	SVM 3/2 N.C.-3/2 N.O.
002-172-0070	SVM TAPË

SIMBOLET E VALVULAVE

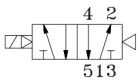

SVM 5/2 SINGLE

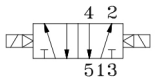

SVM 5/2 DOUBLE

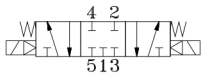

SVM 5/3 CC

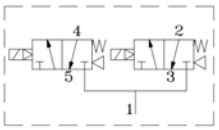

SVM 2x3/2 N.C.

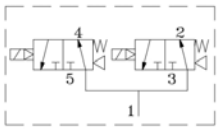

SVM 2x3/2 N.O.

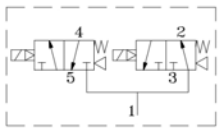

SVM 3/2 N.C.-3/2 N.O.

PROTOKOLLET E KOMUNIKIMIT

KODI	MODELI	DALJE	NUMRI MAKSIMAL I VALVULAVE NJË KOMANDË	NUMRI MAKSIMAL I VALVULAVE DY KOMANDA
002-221-0010	PROFINET PN 32	32	24	16
002-221-0015	PROFINET PN 48	48	24	24
002-221-0020	PROFIBUS DP 32	32	24	16
002-221-0025	PROFIBUS DP 48	48	24	24
002-221-0030	EtherNet EP 32	32	24	16
002-221-0035	EtherNet EP 48	48	24	24
002-221-0040	EtherCAT EC 32	32	24	16
002-221-0045	EtherCAT EC 48	48	24	24
002-221-0050	CC-Link CC 32	32	24	16
002-221-0055	CC-Link CC 48	48	24	24
002-221-0060	DeviceNet DN 32	32	24	16
002-221-0065	CANopen CP 32	32	24	16
002-221-0070	CANopen CP 48	48	24	24
002-221-0075	IO-Link LK 16	16	16	8
002-221-0080	IO-Link LK 32	32	24	16
002-221-0085	IO-Link LK 48	48	24	24
-	DB25 24	24	12	12
002-221-0090	DB44 42	42	24	18

BAZA E VALVULAVE

MODELI	ME TERMINAL 25-PIN	KODI 32-pins	48-pins
SVM 1/8" 4 POZICIONE	002-220-0232	002-220-0230	002-220-0231
SVM 1/8" 5 POZICIONE	002-220-0237	002-220-0235	002-220-0236
SVM 1/8" 6 POZICIONE	002-220-0242	002-220-0240	002-220-0241
SVM 1/8" 8 POZICIONE	002-220-0252	002-220-0250	002-220-0251
SVM 1/8" 10 POZICIONE	002-220-0262	002-220-0260	002-220-0261
SVM 1/8" 12 POZICIONE	002-220-0272	002-220-0270	002-220-0271
SVM 1/8" 14 POZICIONE	-	002-220-0280	002-220-0281
SVM 1/8" 15 POZICIONE	-	002-220-0285	002-220-0286
SVM 1/8" 16 POZICIONE	-	002-220-0290	002-220-0291
SVM 1/8" 18 POZICIONE	-	-	002-220-0300
SVM 1/8" 19 POZICIONE	-	-	002-220-0305
SVM 1/8" 20 POZICIONE	-	-	002-220-0310
SVM 1/8" 21 POZICIONE	-	-	002-220-0315
SVM 1/8" 22 POZICIONE	-	-	002-220-0320
SVM 1/8" 23 POZICIONE	-	-	002-220-0325
SVM 1/8" 24 POZICIONE	-	-	002-220-0330

Kabllo lidhjeje & komunikimi

Ofrohet një gamë e plotë për të gjitha protokollet e mbështetura.

Kabllot janë të dizajnuara për ndërlidhje të besueshme dhe integrim të lehtë në mjedise industriale.

Ishujt e valvulave ofrojnë një zgjidhje kompakte dhe efikase për kontrollin e qarqeve pneumatike. Ato janë një zgjidhje ideale për aplikime me lëvizje të shumta, duke kombinuar një ndërtim kompakt me instalim të lehtë.



Karakteristikat bazë

- Montim i lehtë me një kabllo lidhëse 15PIN.
- Bobina të integruara me tension furnizimi 24VDC
- Funksion manual në rast defekti.
- Mundësi montimi në panel.
- Konsum i ulët 3W.
- Koha e reagimit 25 ms.

KODI	PËRSHKRIM	VERSIONI	FILETIM	RESET	SIMBOLI
002-220-0040	ISHULL 4 VALVULAVE RV 5/2 1/4" 24VDC D-SUB PIN	5/2	1/4"	SUSTË	
002-220-0060	ISHULL 6 VALVULAVE RV 5/2 1/4" 24VDC D-SUB PIN	5/2	1/4"	SUSTË	
002-220-0080	ISHULL 8 VALVULAVE RV 5/2 1/4" 24VDC D-SUB PIN	5/2	1/4"	SUSTË	
002-220-0100	ISHULL 10 VALVULAVE RV 5/2 1/4" 24VDC D-SUB PIN	5/2	1/4"	SUSTË	

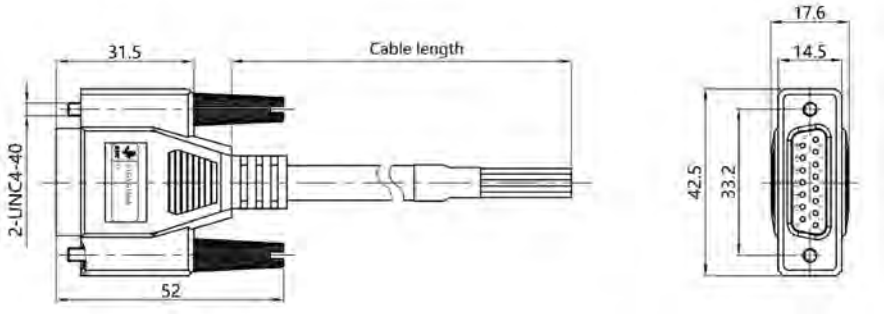

KODI	PËRSHKRIM
002-220-9000	KABLLO ME FISHË 8-PIN D-SUB (PËR ISHUJ 2-7 POZICIONE) 2M
002-220-9005	KABLLO ME FISHË 15-PIN D-SUB (PËR ISHUJ 2-14 POZICIONE) 2M
002-220-9010	KABLLO ME FISHË 8-PIN D-SUB (PËR ISHUJ 2-7 POZICIONE) 3M
002-220-9020	KABLLO ME FISHË 15-PIN D-SUB (PËR ISHUJ 2-14 POZICIONE) 3M

Të dizajnuara për çdo aplikim të automatizimit pneumatik, valvulat elektromagnetike ofrohen ose individualisht, ose në grupe të montuara mbi bazë.Ato sigurojnë funksionim të besueshëm, reagim të shpejtë dhe ofrohen në një shumëllojshmëri tipash dhe dimensionesh



KODI	MODELI	VERSIONI	FILETIM	RESET	SIMBOLI
002-130-0005	EV 525 SP 24V DC	5/2	M5	ME SUSTË	
002-130-0006	EV 525 SP 230V	5/2	M5	ME SUSTË	
002-110-0020	EV 328 SP 00	3/2	1/8"	ME SUSTË	
002-130-0010	EV 528 SP 00	5/2	1/8"	ME SUSTË	
002-120-0010	EV 324 SP 00	3/2	1/4"	ME SUSTË	
002-150-0010	EV 524 SP 00	5/2	1/4"	ME SUSTË	
002-125-0010	EV 322 SP 00	3/2	1/2"	ME SUSTË	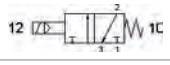
002-170-0010	EV 522 SP 00	5/2	1/2"	ME SUSTË	

KODI	MODELI	VERSIONI	FILETIM	RESET	SIMBOLI
002-130-0017	EV 525 EV 24V DC	5/2	M5	ELEKTRIKE	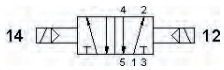
002-130-0018	EV 525 EV 230V	5/2	M5	ELEKTRIKE	
002-130-0020	EV 528 EV 00	5/2	1/8"	ELEKTRIKE	
002-150-0020	EV 524 EV 00	5/2	1/4"	ELEKTRIKE	
002-170-0020	EV 522 EV 00	5/2	1/2"	ELEKTRIKE	

KODI	MODELI	VERSIONI	FILETIM	RESET	KENTPA	SIMBOLI
002-130-0030	EV 538 EV CC	5/3	1/8"	ME SUSTË	TË MBYLLURA	
002-150-0030	EV 534 EV CC	5/3	1/4"	ME SUSTË	TË MBYLLURA	
002-170-0030	EV 532 EV CC	5/3	1/2"	ME SUSTË	TË MBYLLURA	
002-130-0040	EV 538 EV OC	5/3	1/8"	ME SUSTË	TË HAPURA	
002-150-0040	EV 534 EV OC	5/3	1/4"	ME SUSTË	TË HAPURA	

BAZA E VALVULAVE



KODI	MODELI	FILETIMI HYRJE DALJE
002-175-2003	3 POZICIONE 1/8"	1/4"
002-175-2004	4 POZICIONE 1/8"	1/4"
002-175-2005	5 POZICIONE 1/8"	1/4"
002-175-2006	6 POZICIONE 1/8"	1/4"
002-175-2007	7 POZICIONE 1/8"	1/4"
002-175-2008	8 POZICIONE 1/8"	1/4"
002-175-2009	9 POZICIONE 1/8"	1/4"
002-175-2010	10 POZICIONE	1/4"

KODI	MODELI	FILETIMI HYRJE DALJE
002-175-3003	3 POZICIONE 1/4"	3/8"
002-175-3004	4 POZICIONE 1/4"	3/8"
002-175-3005	5 POZICIONE 1/4"	3/8"
002-175-3006	6 POZICIONE 1/4"	3/8"
002-175-3007	7 POZICIONE 1/4"	3/8"
002-175-3008	8 POZICIONE 1/4"	3/8"
002-175-3009	9 POZICIONE 1/4"	3/8"
002-175-3010	10 POZICIONE	3/8"

BOBINË



KODI	MODELI	Ø
002-190-0110	110V AC	9
002-190-0220	230V AC	9
002-190-1012	12DC / 24AC	9
002-190-1024	24DC / 48AC	9

FISHË



KODI	MODELI
002-180-0010	FISHË AC ME DRITË AIRBLOCK
002-180-0020	FISHË DC ME DRITË AIRBLOCK

Valvulat e kontrollit manuale dhe me këmbë të AIRBLOCK përdoren ose për kontroll manual të cilindrave pneumatikë, ose për aktivizimin e rrjetit të ajrit.

KOMANDIM ME DORË



KODI	MODELI	VERSIONI	FILETIM	RESET	SIMBOLI
002-020-0040	LI 328 ST 00	3/2	1/8"	STATIKE	
002-020-0042	LI 328 SP 00	3/2	1/8"	ME SUSTË	
002-030-0020	LI 528 ST 00	5/2	1/8"	STATIKE	
002-030-0022	LI 528 SP 00	5/2	1/8"	ME SUSTË	
002-050-0021	LI 524 ST 00	5/2	1/4"	STATIKE	
002-050-0022	LI 524 SP 00	5/2	1/4"	ME SUSTË	



KODI	MODELI	VERSIONI	FILETIM	RESET	SIMBOLI
002-020-0050	LH 328 ST 00	3/2	1/8"	STATIKE	
002-025-0050	LH 324 ST 00	3/2	1/4"	STATIKE	
002-020-0052	LH 328 SP 00	3/2	1/8"	ME SUSTË	
002-025-0052	LH 324 SP 00	3/2	1/4"	ME SUSTË	
002-030-0010	LH 528 ST 00	5/2	1/8"	STATIKE	
002-050-0010	LH 524 ST 00	5/2	1/4"	STATIKE	
002-060-0105	LH 522 ST OO	5/2	1/2"	STATIKE	
002-030-0012	LH 528 SP 00	5/2	1/8"	ME SUSTË	
002-050-0012	LH 524 SP 00	5/2	1/4"	ME SUSTË	
002-030-0110	LH 538 ST CC	5/3	1/8"	STATIKE	
002-050-0110	LH 534 ST CC	5/3	1/4"	STATIKE	
002-060-0110	LH 532 ST CC	5/3	1/2"	STATIKE	
002-030-0120	LH 538 SP CC	5/3	1/8"	ME SUSTË	
002-050-0120	LH 534 SP CC	5/3	1/4"	ME SUSTË	
002-060-0120	LH 532 SP CC	5/3	1/2"	ME SUSTË	

KOMANDIM ME KËMBË



KODI	MODELI	VERSIONI	FILETIM	RESET	SIMBOLI
002-300-0010	PD 524 ST 00	5/2	1/4"	STATIKE	
002-300-0020	PD 524 SP 00	5/2	1/4"	ME SUSTË	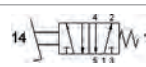



KODI	MODELI	VERSIONI	FILETIM	RESET	SIMBOLI
002-300-0120	SD 328 ST 00	3/2	1/8"	STATIKE	
002-300-0145	SD 324 SP 00	3/2	1/4"	ME SUSTË	
002-300-0030	SD 524 ST 00	5/2	1/4"	STATIKE	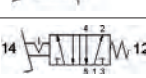
002-300-0040	SD 524 SP 00	5/2	1/4"	ME SUSTË	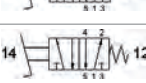

Aksesorët e valvulave të ajrit plotësojnë dhe mbështesin funksionimin e duhur të sistemeve elektro-pneumatike. Ato janë të domosdoshme për instalimin, mirëmbajtjen dhe përshtatjen e valvulave në çdo aplikim.

airblock



KODI	MODELI
017-010-0030	VS+SIL 1/8
017-010-0040	VS+SIL 1/4
017-010-0060	VS+SIL 1/2
017-010-0070	VS+SIL 3/4



KODI	MODELI
017-020-0010	SIL M5
017-020-0020	SIL 1/8
017-020-0030	SIL 1/4
017-020-0040	SIL 3/8
017-020-0050	SIL 1/2



KODI	MODELI
017-025-0110	SIL 1/8
017-025-0120	SIL 1/4
017-025-0130	SIL 3/8
017-025-0140	SIL 1/2
017-025-0150	SIL 3/4
017-025-0160	SIL 1"



KODI	MODELI
017-015-0010	SIL M5
017-015-0020	SIL 1/8
017-015-0030	SIL 1/4
017-015-0040	SIL 3/8
017-015-0050	SIL 1/2
017-015-0060	SIL 3/4

VALVUL E SHKARKIMIT TË SHPEJTË



KODI	MODELI
017-040-0010	VSR 1/8
002-410-0067	QEA 1/4"
002-410-0069	QEA 1/2"

RREGULLATOR SHPEJTËSIE ME



KODI	MODELI
002-410-0022	RFLU AB 1/8
002-410-0024	RFLU AB 1/4
002-410-0026	RFLU AB 3/8
002-410-0028	RFLU AB 1/2

VALVUL ME NJË DREJTIM



KODI	MODELI
002-410-0110	KA 1/8"
002-410-0112	KA 1/4"
002-410-0114	KA 3/8"
002-410-0116	KA 1/2"

STOP VALVE ME NJË DREJTIM



KODI	MODELI
118-100-1101	STP-U 1/8-1/8
118-101-1101	STP-U 1/4-1/4
118-102-1021	STP-U 3/8-3/8

VALVUL RRËSHQITËSE 3/2



KODI	MODELI
002-410-0056	HSV 1/8"
002-410-0058	HSV 1/4"

VALVULË LOGJIKE



KODI	MODELI
002-410-0071	ST 1/8" OR
002-410-0072	ST 1/4"OR

SPRUCUES VENTURI



KODI	MODELI
900-025-0050	M5/TA000330

SPRUCUES VENTURI



KODI	MODELI
149-301-0320	FLUID FORCE

Valvulat elektromagnetike M&M përbëjnë një pikë reference në fushën e automatizimit industrial dhe menaxhimit të lëngjeve. Me përvojë shumëvjeçare dhe zhvillim të vazhdueshëm, M&M ofron zgjidhje me cilësi të lartë për kontrollin e ajrit, ujit, vajit dhe avullit, duke mbuluar një gamë të gjerë aplikimesh industriale.

PËRDORIM I PËRGJITHSHËM (NC)



- Rrugët: 2/2
- Funksioni:NC
- Membrana: NBR
- Temperatura e punës: -10 deri 90 °C

KODI	MODELI	MADHËSIA	HAPJE (mm)	PRESION (bar)	FURNIZIMI (Nlt/min)	BOBINË	FISHË
027-001-0015	B 204 DBZ	3/8"	13	0.3-16	55	TYPE 2	E VOGËL
027-001-0030	B 205 DBZ	1/2"	13	0.3-16	63	TYPE 2	E VOGËL
027-001-0255	D 266 DBU	1/2"	10.5	0.1-16	25	TYPE 7	E MADHE
027-001-0044	B 206 DBX	3/4"	21	0.3-16	100	TYPE 2	E VOGËL
027-001-0075	B 222 DBY	1"	22	0.3-16	160	TYPE 2	E VOGËL
027-001-0100	D 223 DBK	1+1/4"	40	0.5-16	370	TYPE 7	E MADHE
027-001-0110	D 224 DBK	1+1/2"	40	0.5-16	400	TYPE 7	E MADHE
027-001-0120	D 225 DBJ	2"	50	0.5-16	540	TYPE 7	E MADHE



- Rrugët: 2/2
- Funksioni:NC
- Membrana: VITON
- Temperatura e punës: -10 deri 130 °C

KODI	MODELI	MADHËSIA	HAPJE (mm)	PRESION (bar)	FURNIZIMI (Nlt/min)	BOBINË	FISHË
027-001-0410	B 297 DVE	1/8"	2	0-12	1.7	TYPE 2	E VOGËL
027-001-0180	D 249 DVD	1/4"	1.7	0-25	1.5	TYPE 7	E MADHE
027-001-0242	D 263 DVG	1/4"	2.5	0-18	3.4	TYPE 7	E MADHE
027-001-0245	D 263 DVL	1/4"	4	0-10	6	TYPE 7	E MADHE
027-001-0020	B 204 DVZ	3/8"	13	0.3-16	55	TYPE 2	E VOGËL
027-001-0260	D 266 DVU	1/2"	10.5	0.1-16	25	TYPE 7	E MADHE
027-001-0035	B 205 DVZ	1/2"	13	0.3-16	63	TYPE 2	E VOGËL
027-001-0046	B 206 DVX	3/4"	21	0.3-16	100	TYPE 2	E VOGËL
027-001-0080	B 222 DVY	1"	22	0.3-16	160	TYPE 2	E VOGËL

PRESION ZERO (NC) 2/2



- Rrugët: 2/2
- Funksioni:NC
- Membrana: NBR
- Temperatura e punës: -10 deri 90 °C

KODI	MODELI	MADHËSIA	HAPJE (mm)	PRESION (bar)		FURNIZIMI (Nlt/min)	BOBINË	FISHË
				DC	AC			
027-001-0008	D 189 DBW	1/2"	16	X	0-16	70	TYPE 7	E MADHE
027-001-0009	D 190 DBW	3/4"	20	X	0-16	90	TYPE 7	E MADHE
027-001-0011	D 192 DBW	1"	20	X	0-16	123	TYPE 7	E MADHE
027-001-0540	CD 189 DBW	1/2"	16	0-12	X	70	TYPE 7	E MADHE
027-001-0541	CD 190 DBW	3/4"	20	0-9	X	90	TYPE 7	E MADHE
027-001-0542	CD 192 DBW	1"	20	0-9	X	123	TYPE 7	E MADHE

Valvulat elektromagnetike M&M përbëjnë një pikë reference në fushën e automatizimit industrial dhe menaxhimit të lëngjeve. Me përvojë shumëvjeçare dhe zhvillim të vazhdueshëm, M&M ofron zgjidhje me cilësi të lartë për kontrollin e ajrit, ujit, vajit dhe avullit, duke mbuluar një gamë të gjerë aplikimesh industriale.

PRESION I LARTE (NC) 2/2



- Rrugët: 2/2
- Funksioni:NC
- Membrana: PTFE
- Temperatura e punës: -10 deri 130 °C

KODI	MODELI	MADHËSIA	HAPJE (mm)	PRESION (bar)	FURNIZIMI (Nlt/min)	BOBINË	FISHË
027-001-0124	D 232 DTW	3/8"	16.5	1-50	42	TYPE 7	E MADHE
027-001-0125	D 233 DTW	1/2"	16.5	1-50	46	TYPE 7	E MADHE
027-001-0130	D 234 DTW	3/4"	16.5	1-50	48	TYPE 7	E MADHE

VALVULA AVULLI (NC) 2/2



- Rrugët: 2/2
- Funksioni:NC
- Membrana: FILLED PTFE
- Temperatura e punës: -10 deri 180 °C

KODI	MODELI	MADHËSIA	HAPJE (mm)	PRESION (bar)	FURNIZIMI (Nlt/min)	RREGULLATOR	BOBINË	FISHË
027-001-0270	D 267 DLH	1/4"	3	0-10	4.5	POI	TYPE 7	E MADHE
027-001-0430	D 636 DTT	1/2"	10	0.3-9	25	JO	TYPE 7	E MADHE

VALVULA INOX AISI 316 (NC) 2/2



- Rrugët: 2/2
- Funksioni:NC
- Membrana: VITON
- Temperatura e punës: -10 deri 130 °C

KODI	MODELI	MADHËSIA	HAPJE (mm)	PRESION (bar)	FURNIZIMI (Nlt/min)	BOBINË	FISHË
027-001-0420	D 299 DVH	1/4"	3	0-15	4.5	TYPE 7	E MADHE
027-001-0038	D 205 DVZI	1/2"	13	0.3-16	63	TYPE 7	E MADHE
027-001-0085	D 222 DVYI	1"	25	0.3-16	160	TYPE 7	E MADHE

Valvulat elektromagnetike M&M përbëjnë një pikë reference në fushën e automatizimit industrial dhe menaxhimit të lëngjeve. Me përvojë shumëvjeçare dhe zhvillim të vazhdueshëm, M&M ofron zgjidhje me cilësi të lartë për kontrollin e ajrit, ujit, vajit dhe avullit, duke mbuluar një gamë të gjerë aplikimesh industriale.

PËRDORIM I PËRGJITHSHËM (NO) 2/2



- Rrugët: 2/2
- Funksioni:NO
- Membrana: NBR
- Temperatura e punës: -10 deri 90 °C

KODI	MODELI	MADHËSIA	HAPJE (mm)	PRESION (bar)	FURNIZIMI (Nlt/min)	BOBINË	FISHË
027-003-0005	RB 204 DBZ	3/8"	13	0.3-16	55	TYPE 2	E VOGËL
027-003-0015	RB 205 DBZ	1/2"	13	0.3-16	63	TYPE 2	E VOGËL
027-003-0025	RB 206 DBX	3/4"	21	0.3-16	100	TYPE 2	E VOGËL
027-003-0061	RB 222 DBY	1"	22	0.3-16	160	TYPE 2	E VOGËL
027-003-0065	RD 223 DBK	1+1/4"	40	0.5-16	370	TYPE 7	E MADHE
027-003-0070	RD 224 DBK	1+1/2"	40	0.5-16	400	TYPE 7	E MADHE
027-003-0075	RD 225 DBJ	2"	50	0.5-16	540	TYPE 7	E MADHE



- Rrugët: 2/2
- Funksioni:NO
- Membrana: VITON
- Temperatura e punës: -10 deri 130 °C

KODI	MODELI	MADHËSIA	HAPJE (mm)	PRESION (bar)	FURNIZIMI (Nlt/min)	BOBINË	FISHË
027-003-0105	RB 297 DVE	1/8"	2	0-10	1.7	TYPE 2	E VOGËL
027-003-0040	RD 213 CVG	1/8"	2.5	0-16	2.4	TYPE 7	E MADHE
027-003-0100	RD 263 DVH	1/4"	3	0-10	4.5	TYPE 7	E MADHE
027-003-0020	RB 205 DVZ	1/2"	13	0.3-16	63	TYPE 2	E VOGËL
027-003-0027	RB 206 DVX	3/4"	21	0.3-16	100	TYPE 2	E VOGËL
027-003-0060	RB 222 DVY	1"	22	0.3-16	160	TYPE 2	E VOGËL

ME PRESION TË LARTË (NO) 2/2



- Rrugët: 2/2
- Funksioni:NO
- Membrana: PTFE
- Temperatura e punës: -10 deri 130 °C

KODI	MODELI	MADHËSIA	HAPJE (mm)	PRESION (bar)	FURNIZIMI (Nlt/min)	BOBINË	FISHË
027-003-0080	RD 233 DTW	1/2"	16.5	1-50	46	TYPE 7	E MADHE
027-003-0085	RD 234 DTW	3/4"	16.5	1-50	48	TYPE 7	E MADHE

PËRDORIM I PËRGJITHSHËM (NC) 3/2



- 3-Udhëshe:3/2
- Funksioni:NC
- Membrana: VITON
- Temperatura e punës: -10 deri 130 °C

KODI	MODELI	MADHËSIA	HAPJE (mm)	PRESION (bar)	FURNIZIMI (Nlt/min)	BOBINË	FISHË
027-002-0050	B 397 CVC	1/8"	1.5	0-10	1	TYPE 2	E VOGËL
027-002-0028	D 362 CVC	1/8"	1.5	0-18	1.3	TYPE 7	E MADHE
027-002-0030	D 363 CVE	1/4"	2	0-10	2.2	TYPE 7	E MADHE
027-002-0032	D 363 CVP	1/4"	6	0-1.5	8	TYPE 7	E MADHE

Valvulat elektromagnetike M&M përbëjnë një pikë reference në fushën e automatizimit industrial dhe menaxhimit të lëngjeve. Me përvojë shumëvjeçare dhe zhvillim të vazhdueshëm, M&M ofron zgjidhje me cilësi të lartë për kontrollin e ajrit, ujit, vajit dhe avullit, duke mbuluar një gamë të gjerë aplikimesh industriale.

PËRDORIM I PËRGJITHSHËM (NO)3/2



- 3-Udhëshe:3/2
- Funksioni:NO
- Membrana: VITON
- Temperatura e punës: -10 deri 130 °C

KODI	MODELI	MADHËSIA	HAPJE (mm)	PRESION (bar)	FURNIZIMI (Nlt/min)	BOBINË	FISHË
027-004-0020	RB 397 CVC	1/8"	1.5	0-10	1	TYPE 2	E VOGËL
027-004-0010	RD 363 CVE	1/4"	2	0-10	2.2	TYPE 7	E MADHE

VALVULA VAKUMI (NC)



- Rrugët: 2/2
- Funksioni:NC
- Membrana: NBR
- Temperatura e punës: -10 deri 90 °C

KODI	MODELI	MADHËSIA	HAPJE (mm)	PRESION (bar)	FURNIZIMI (Nlt/min)	MEMBPANH	VERSIONI	BOBINË	FISHË
027-001-0142	D 239 DBU1	1/2"	10.5	0-0.95	25	NBR	2/2	TYPE 7	E MADHE
027-001-0039	D 205 DBZL	1/2"	13	0-0.95	63	NBR	2/2	TYPE 7	E MADHE

BOBINAT E VALVULAVE



KODI	MODELI
027-010-0012	TYPE 2 12V AC
027-010-0024	TYPE 2 24V AC
027-010-0048	TYPE 2 48V AC
027-010-0110	TYPE 2 110V AC
027-010-0220	TYPE 2 230V AC
027-010-1012	TYPE 2 12V DC
027-010-1024	TYPE 2 24V DC



KODI	MODELI
027-015-0012	TYPE 7 12V AC
027-015-0024	TYPE 7 24V AC
027-015-0048	TYPE 7 48V AC
027-015-0110	TYPE 7 110V AC
027-015-0220	TYPE 7 220V AC
027-015-1012	TYPE 7 12V DC
027-015-1024	TYPE 7 24V DC

KONEKTOR PËR BOBINA



KODI	MODELI
029-006-0010	FISHË E VOGËL
029-006-0020	FISHË E MADHE

Valvulat elektromagnetike janë të përshtatshme për kontrollin automatik të rrjedhjes së ajrit të Kompresuar, ujit ose vajit në sistemet industriale. Ato ofrohen në versione 2-rrugshe, normalisht të mbyllura (NC) ose normalisht të hapura (NO), dhe zgjidhen sipas diametrit të hyrjes-daljes, presionit, temperaturës së funksionimit dhe llojit të lë ngjeve.

PËRDORIM I PËRGJITHSHËM (NC) 2/2



- Rrugët: 2/2
- Funksioni:NC
- Membrana: NBR
- Temperatura e punës: -10 deri 80 °C

KODI	MODELI	MADHËSIA	HAPJE (mm)	PRESION (bar)	FURNIZIMI (Nlt/min)	BOBINË	FISHË
027-501-0005	S1060 1/8" NC	1/8"	1,8	0-16	1.6	C20	MIKPO
027-501-0020	S1060 1/4" NC	1/4"	1,8	0-16	1.6	C20	MIKPO
027-501-0025	S1060 3/8" NC	3/8"	12	0,35-12	48	C20	MIKPO
027-501-0040	S1060 1/2" NC	1/2"	12	0,35-12	48	C20	MIKPO
027-501-0045	S1060 3/4" NC	3/4"	15	0,35-12	70	C20	MIKPO
027-501-0050	S1010 1" NC	1"	25	0,15-16	170	C40	E MADHE
027-501-0055	S1010 1+1/4" NC	1+1/4"	30	0,5-12	250	C40	E MADHE
027-501-0060	S1010 1+1/2" NC	1+1/2"	39	0,5-12	370	C40	E MADHE
027-501-0065	S1010 2" NC	2"	46	0,5-12	450	C40	E MADHE

PRESION ZERO (NC) 2/2



- Rrugët: 2/2
- Funksioni:NC
- Membrana: NBR
- Temperatura e punës: -10 deri 80 °C

KODI	MODELI	MADHËSIA	HAPJE (mm)	PRESION (bar)	FURNIZIMI (Nlt/min)	BOBINË	FISHË
027-501-1020	S1000 1/2" NC	1/2"	14,5	0-16	70	C40	E MADHE
027-501-1030	S1000 3/4" NC	3/4"	17	0-16	90	C40	E MADHE
027-501-1040	S1000 1" NC	1"	17	0-16	90	C40	E MADHE

ME PRESION TË LARTË (NC) 2/2



- Rrugët: 2/2
- Funksioni:NC
- Membrana: TEFLON-NBR
- Temperatura e punës: -10 deri 160 °C

KODI	MODELI	MADHËSIA	HAPJE (mm)	PRESION (bar)	FURNIZIMI (Nlt/min)	BOBINË	FISHË
027-501-4060	S1013 1/2" NC	1/2"	14,5	0,5-40	70	C40	E MADHE

Valvulat elektromagnetike janë të përshtatshme për kontrollin automatik të rrjedhjes së ajrit të Kompresuar, ujit ose vajit në sistemet industriale. Ato ofrohen në versione 2-rrugshe, normalisht të mbyllura (NC) ose normalisht të hapura (NO), dhe zgjidhen sipas diametrit të hyrjes-daljes, presionit, temperaturës së funksionimit dhe llojit të lë ngjeve.

PËRDORIM I PËRGJITHSHËM



- Rrugët: 2/2
- Funksioni:NO
- Membrana: NBR
- Temperatura e punës: -10 deri 80 °C

KODI	MODELI	MADHËSIA	HAPJE (mm)	PRESION (bar)	FURNIZIMI (Nlt/min)	BOBINË	FISHË
027-501-0002	S1011 1/8" NO	1/8"	2,5	0-10	2.5	C40	E MADHE
027-501-0003	S1011 1/4" NO	1/4"	2,5	0-10	2.5	C40	E MADHE

VALVULË VAKUMI



- Rrugët: 2/2
- Funksioni:NC
- Membrana: NBR
- Temperatura e punës: -10 deri 80 °C

KODI	MODELI	MADHËSIA	HAPJE (mm)	PRESION (bar)	FURNIZIMI (Nlt/min)	BOBINË	FISHË
027-501-2040	S3010 1/2" NC	1/2"	14,5	-1...3	70	C40	E MADHE

VALVULA FILTRI ME SHKARKIM TË SHPEJTË



- Rrugët: 2/2
- Funksioni:NC
- Membrana: THERMOPLASTIC
- Temperatura e punës: -40 deri 120 °C

KODI	MODELI	MADHËSIA	HAPJE (mm)	PRESION (bar)	FURNIZIMI (Nlt/min)	BOBINË	FISHË
027-504-0030	PL1010 1"	1"	25	0,5-8	270	C40	E MADHE
027-504-0040	PL1010 1+1/2"	1+1/2"	44	0,5-9	774	C40	E MADHE

BOBINË C20



KODI	MODELI
027-502-0015	C20 24AC
027-502-0010	C20 220AC
027-502-0020	C20 24DC

BOBINË C40

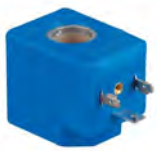

KODI	MODELI
027-502-0030	C40 220AC
027-502-0031	C40 220AC PULSE VALVES
027-502-0040	C40 24DC
027-502-0045	C40 24AC

KONEKTOR PËR BOBINA



KODI	MODELI
029-006-0010	FISHË E VOGËL
029-006-0020	FISHË E MADHE

Valvulat sferike (ball valves) të METAL WORK përbëjnë një zgjidhje të besueshme dhe efikase për kontrollin e rrjedhjes së ajrit, lëngjeve ose mediave të tjera në sistemet pneumatike dhe industriale. Me ndërtim të fortë dhe materiale me cilësi të lartë, ato sigurojnë hermetikë të plotë, rezistencë të ulët të rrjedhjes dhe qëndrueshmëri afatgjatë edhe në mjedise pune kërkuese.



VALVULA	BRONZ	INOX
DIMENSIONET (DN)	8 DERI 80	
PRESIONI MAX. I FUNKSIONIMIT(BAR)	40	63
TEMP. E MATERIALIT (°C)	-20 DERI +130	-25 DERI +180
TEMP. E MJEDISIT°C)	-20 DERI +80	

AKTIVIZUES

PRESIONI I FUNKSIONIMIT (BAR)	6 DERI 10
TEMP. E MJEDISIT°C)	-20 DERI +80
FUNKSIONIM	ΔΙΠΛΗΣ ΕΝΕΡΓΕΙΑΣ

2-RRUGSHE PREJ BRONZI



KODI	MODELI	MADHËSIA	AKTIVIZUES (Ø)	PRESION (bar)	KOEFICIENTI KV (m3/h)
031-350-0014	2/2 DN15 DE	1/2"	32	40	17
031-350-0015	2/2 DN20 DE	3/4"	32	40	41
031-350-0016	2/2 DN25 DE	1"	42	40	70
031-350-0017	2/2 DN32 DE	1+1/4"	50	40	121
031-350-0018	2/2 DN40 DE	1+1/2	63	25	200
031-350-0019	2/2 DN50 DE	2"	63	25	292

3-RRUGSHE PREJ BRONZI TIP L



KODI	MODELI	MADHËSIA	AKTIVIZUES (Ø)	PRESION (bar)	KOEFICIENTI KV (m3/h)
031-350-0040	TYPE L 3/2 DN15	1/2"	32	40	17
031-350-0041	TYPE L 3/2 DN20	3/4"	50	40	41
031-350-0042	TYPE L 3/2 DN25	1"	50	40	70
031-350-0043	TYPE L 3/2 DN32	1+1/4"	50	40	121
031-350-0044	TYPE L 3/2 DN40	1+1/2	63	25	200
031-350-0045	TYPE L 3/2 DN50	2"	63	25	292

Valvulat sferike (ball valves) të METAL WORK përbëjnë një zgjidhje të besueshme dhe efikase për kontrollin e rrjedhjes së ajrit, lëngjeve ose mediave të tjera në sistemet pneumatike dhe industriale. Me ndërtim të fortë dhe materiale me cilësi të lartë, ato sigurojnë hermetikë të plotë, rezistencë të ulët të rrjedhjes dhe qëndrueshmëri afatgjatë edhe në mjedise pune kërkuese.

2-RRUGSHE INOX AISI 316



KODI	MODELI	MADHËSIA	AKTIVIZUES (Ø)	PRESION (bar)	KOEFICIENTI KV (m3/h)
031-350-0064	2/2 INOX DN15	1/2"	32	63	9.6
031-350-0065	2/2 INOX DN20	3/4"	32	63	17.9
031-350-0066	2/2 INOX DN25	1"	42	63	30
031-350-0067	2/2 INOX DN32	1+1/4"	50	63	49
031-350-0068	2/2 INOX DN40	1+1/2	63	63	68
031-350-0069	2/2 INOX DN50	2"	75	63	126

3-RRUGSHE INOX AISI 316 TIP L



KODI	MODELI	MADHËSIA	AKTIVIZUES (Ø)	PRESION (bar)	KOEFICIENTI KV (m3/h)
031-350-0088	TYPE L 3/2 INOX DN15	1/2"	42	63	3.8
031-350-0089	TYPE L 3/2 INOX DN20	3/4"	42	63	7.7
031-350-0090	TYPE L 3/2 INOX DN25	1"	50	63	13.7
031-350-0091	TYPE L 3/2 INOX DN32	1+1/4"	63	63	20.5
031-350-0092	TYPE L 3/2 INOX DN40	1+1/2	75	63	31.5
031-350-0093	TYPE L 3/2 INOX DN50	2"	75	63	58

Valvulat sferike ofrojnë kontroll të besueshëm dhe të menjëhershëm të rrjedhjes. Ato disponohen në versione me ose pa aktuator, me trup inox 3-pjesësh për qëndrueshmëri të lartë dhe mirëmbajtje të lehtë. Zgjedhja bëhet sipas diametrit dhe përputhshmërisë me aktuatorët. Ofrohen gjithashtu aksesorë si switch box ose valvula NAMUR.

VALVULË SFERIKE 2-RRUGSHE INOX 3-PIESE



KODI	MODELI	MADHËSIA	PRESION (bar)	PRESION ACTUATOR (bar)
031-560-0010	2/2 1/2"	1/2"	0-63	4...8
031-560-0020	2/2 3/4"	3/4"	0-63	4...8
031-560-0030	2/2 1"	1"	0-63	4...8
031-560-0040	2/2 1+1/4"	1+1/4"	0-63	4...8
031-560-0050	2/2 1+1/2"	1+1/2"	0-50	4...8
031-560-0060	2/2 2"	2"	0-50	4...8

VALVULË SFERIKE 2-RRUGSHE PA AKTUATOR



KODI	MODELI	MADHËSIA	PRESION (bar)	KATROR	ISO FLANGE
031-554-0010	2/2 1/2" Q9 F03	1/2"	0-40	9	F03
031-554-0020	2/2 3/4" Q9 F03	3/4"	0-40	9	F03
031-554-0030	2/2 1" Q9 F03/F04	1"	0-40	9	F03/F04
031-554-0040	2/2 1+1/4" Q11 F04/F05	1+1/4"	0-40	11	F04/F05

Aktuatorët rrotullues të METAL WORK ofrojnë lëvizje rrotulluese të saktë për aplikime automatizimi që kërkojnë kontroll të pozicionit dhe përsëritshmëri. Me dizajn kompakt dhe materiale me cilësi të lartë, ato sigurojnë funksionim të qetë, jetëgjatësi të madhe dhe integrim të lehtë në sistemet pneumatike dhe mekanike.



- Dimensione: Ø 32 deri Ø 145
- Presioni i funksionimit: 3 deri 8 (bar)
- Temperatura e punës: -20 deri +80 (°C)
- Këndi i rrotullimit:90°
- Përputhshmëria e valvulës: ISO 5211 dhe DIN 3337
- Katror: Dy katror (YLL)
- Përputhshmëria e valvulës: NAMUR VDI/VDE-3845
- Kategoria ATEX: II 2G Ex h IIC T5 Gb / II 2D Ex h IIIC T95°C Db
- Funksioni:Me veprim te dyfishtë

KODI	MODELI	AKTIVIZUES (Ø)	ISO 5211	KATROR
031-352-1232	Ø32 F03 Q9 DA	Ø32	F03	9
031-352-1042	Ø42 F03/05 Q11 DA	Ø42	F03/F05	11
031-352-1051	Ø50 F03/05 Q11 DA	Ø50	F03/F05	11
031-352-0063	Ø63 F03/05/07 Q11 DA	Ø63	F03/F05/F07	11
031-352-1063	Ø63 F03/05/07 Q14 DA	Ø63	F03/F05/F07	14
031-352-1275	Ø75 F05/07 Q14 DA	Ø75	F05/F07	14
031-352-1277	Ø75 F05/07 Q17 DA	Ø75	F05/F07	17

Gamë e plotë aksesorësh për valvula të tipit ball valve, e përshtatshme për aplikime automatizimi dhe përdorim industrial. Përfshihen switch box për tregues vizual dhe elektrik të pozicionit, si dhe valvula elektro-pneumatike tip NAMUR për montim të drejtpërdrejtë në aktuatorë.

airblock

SWITCH BOX



KODI	MODELI	MADHËSIA (Ø)
031-350-0150	SWITCH BOX ACTUATOR SIZE 032	32
031-350-0151	SWITCH BOX ACTUATOR SIZE 042-050-063	42-63
031-350-0155	SWITCH BOX ACTUATOR SIZE 075-085-100	75-100

ADAPTER KATROR



KODI	MODELI
031-350-0910	09/11
031-350-0920	11/13
031-350-0921	11/14
031-350-0911	14/17
031-350-0912	17/22

VALVULA NAMUR



KODI	MODELI	TIPI	VERSIONI	FILETIM	RESET	SIMBOLI
002-150-0015	EV 524 SP NM	ELEKTRIKE	5/2	1/4"	ME SUSTË	

KODI	MODELI	TIPI	VERSIONI	FILETIM	RESET	SIMBOLI
002-150-0025	EV 524 EV NM	ELEKTRIKE	5/2	1/4"	ELEKTRIKE	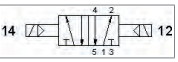



KODI	MODELI	TIPI	VERSIONI	FILETIM	RESET	SIMBOLI
120-134-0060	PNV A5	PNEUMATIKE	5/2	1/4"	ME SUSTË	

BOBINË



KODI	MODELI
002-190-0012	Ø9 12V AC
002-190-0110	Ø9 110V AC
002-190-0220	Ø9 230V AC
002-190-1012	Ø9 12DC / 24AC
002-190-1024	Ø9 24DC / 48AC

FISHË



KODI	MODELI
002-180-0010	FISHË AC AIRBLOCK
002-180-0020	FISHË DC AIRBLOCK

Valvulat me piston të M&M përbëjnë një zgjedhje të lartë për aplikime që kërkojnë besueshmëri, saktësi dhe rezistencë në mjedise industriale kërkuese. Të projektuara me komponentë me cilësi të lartë dhe teknologji të avancuar, këto valvula ofrojnë funksionim të shpejtë dhe të qëndrueshëm, edhe në kushte me presion ose temperaturë të lartë.



VALVULË ME PISTON 2-RRUGSHE	BRONZ	INOX
DIMENSIONET	1/2" DERI 2"	
TEMP. E MATERIALIT (°C)	-10 DERI +180	
TEMP. E MJEDISIT(°C)	-10 DERI +60	
MEMBRANË MBYLLËSE	PTFE	
TRUP	BRONZ	AISI 316L
FUNKSIONIM	ME VEPRIM TË NJËFISHTË (NC)	

VALVULA PREJ BRONZI ME NJË VEPRIM (NC)



KODI	MODELI	MADHËSIA	PRESIONI I FUNKSIONIMIT		PRESION AKTIVIZIMI		RRJEDHA	AKTIVIZUES Ø
			MINIMUMI bar	MAKSIMUMI bar	MINIMUMI bar	MAKSIMUMI bar		
030-145-0205	BCG 205 CTW00	1/2"	0	16/16	6.2/5	10	1->2/2->1	45
030-145-0206	BCG 206 CTX00	3/4"	0	16/7	8.7/5	10	1->2/2->1	45
030-163-0206	BCG 206 STX00	3/4"	0	16/16	6/3.8	10	1->2/2->1	63
030-163-0207	BCG 207 STY00	1"	0	16/11	6.5/3.8	10	1->2/2->1	63
030-163-0208	BCG 208 STZ00	1+1/4"	0	16/6	6.8/3.8	10	1->2/2->1	63
030-190-0209	BCG 209 LTK00	1+1/2"	0	12/4	9/3.8	10	1->2/2->1	90
030-190-0210	BCG 210 LTJ00	2"	0	8/2.5	9/3.8	10	1->2/2->1	90

VALVULA PREJ INOKSI ME NJË VEPRIM



KODI	MODELI	MADHËSIA	PRESIONI I FUNKSIONIMIT		PRESION AKTIVIZIMI		RRJEDHA	AKTIVIZUES Ø
			MINIMUMI bar	MAKSIMUMI bar	MINIMUMI bar	MAKSIMUMI bar		
030-045-0205	BPG 205 CTW00	1/2"	0	16/16	6.2/5	10	1->2/2->1	45
030-045-0206	BPG 206 CTX00	3/4"	0	16/7	8.7/5	10	1->2/2->1	45
030-063-0206	BPG 206 STX00	3/4"	0	16/16	6/3.8	10	1->2/2->1	63
030-063-0207	BPG 207 STY00	1"	0	16/11	6.5/3.8	10	1->2/2->1	63
030-063-0208	BPG 208 STZ00	1+1/4"	0	16/6	6.8/3.8	10	1->2/2->1	63
030-090-0209	BPG 209 LTK00	1+1/2"	0	12/4	9/3.8	10	1->2/2->1	90
030-090-0210	BPG 210 LTJ00 Φ90	2"	0	8/2.5	9/3.8	10	1->2/2->1	90

Valvulat me piston të M&M përbëjnë një zgjedhje të lartë për aplikime që kërkojnë besueshmëri, saktësi dhe rezistencë në mjedise industriale kërkuese. Të projektuara me komponentë me cilësi të lartë dhe teknologji të avancuar, këto valvula ofrojnë funksionim të shpejtë dhe të qëndrueshëm, edhe në kushte me presion ose temperaturë të lartë.

VALVULA PISTON ATEX



- Temperaturë: -10 deri +200 (°C)
- Trup: AISI 316L
- Kategoria ATEX: II 2 GD c TX

VALVULA PISTON CLAMP



- Temperaturë: -10 deri +180 (°C)
- Trup: AISI 316L

VALVULA PISTON ME FLLANXHË



- Temperaturë: -10 deri +180 (°C)
- Trup: AISI 316L

Valvulat me piston tip N.C. të serisë PP1090 janë të përshtatshme për aplikime me ajër, gazra ose avull, duke ofruar besueshmëri të lartë. Ato kanë trup prej çeliku inox AISI 316, funksionojnë në presione nga -1 deri në 16 bar dhe disponohen në madhësi nga 1/2" deri në 2".

VALVULA PISTON NC



- Dimensione: 1/2" deri 2"
- Temperaturë: -20 deri +180 (°C)
- Membrana: PTFE
- Trup: AISI 316L
- Funksioni:Me veprim të njëfishtë (NC)

KODI	MODELI	MADHËSIA	PRESION (BAR)
027-503-0010	PP1090 1/2" NC	1/2"	-1...16
027-503-0020	PP1090 3/4" NC	3/4"	-1...16
027-503-0030	PP1090 1" NC	1"	-1...16
027-503-0040	PP1090 1+1/4" NC	1+1/4"	-1...16
027-503-0050	PP1090 1+1/2" NC	1+1/2"	-1...16
027-503-0060	PP1090 2" NC	2"	-1...16

Valvulat e tipit poppet përbëjnë një zgjidhje të besueshme për kontrollin e rrjedhjes së ajrit ose lëngjeve në sistemet pneumatike. Falë dizajnit të thjeshtë por efikas, ato ofrojnë reagim të shpejtë, hermetikë të lartë dhe qëndrueshmëri. Mekanizmi poppet lejon ndërprerjen ose kalimin e menjëhershëm të lëngut me konsum minimal, duke i bërë ideale për aplikime me ndërrime të shpeshta të funksionimit dhe kërkesa të larta besueshmërie.

VALVULA POPPET (NC) 3/2





- Presioni i funksionimit: 0 deri 10 (bar)
- Maksimum πίεση: 15 (bar)
- Dimensione: 1/2" deri 1"
- Temperaturë e materialit : +5 deri 60 (°C)
- Temperaturë e mjedisit: deri 50 (°C)

VALVULA POPPET 3/2 NC AJRI



KODI	MODELI	MADHËSIA	FURNIZIMI (Nlt/min)	HAPJE (mm)
002-510-0109	ABAV POPPET 1/2	1/2"	5400	16
002-510-0110	ABAV POPPET 3/4	3/4"	6500	25
002-510-0111	ABAV POPPET 1	1"	13500	25

VALVULA POPPET 3/2 NC ELEKTRIKE



KODI	MODELI	MADHËSIA	FURNIZIMI (Nlt/min)	HAPJE (mm)	BOBINË	FISHË
002-510-0115	ABSV POPPET 1/2	1/2"	5400	16	C20	E VOGËL
002-510-0120	ABSV POPPET 3/4	3/4"	6500	25	C20	E VOGËL
002-510-0125	ABSV POPPET 1	1"	13500	25	C20	E VOGËL

Aireka Stima ofron zgjidhje inovative të teknologjisë pneumatike me seritë AB, AM dhe VR, të projektuara për aplikime në ftohje, pastrim dhe përforcim të rrjedhës së ajrit në mjedise industriale.

SISTEME FTOHJEJE

VR-100



VR-200



VR-300T



VR-300U



VR-600G



KODI	MODELI	FURNIZIMI HYRJE	DALJE	PERFORMANCA FTOHËSE			TEMPERATURA E DALJES°C (6 bar)	KONSUMI I AJRIT Nlt/min (6 bar)
				W	Kcal/h	BTUH		
003-405-0110	VR-100	1/8"	1/8"	120	100	400	-26.5	154
003-405-0120	VR-200	Ø8	2 X 1/8"	240	200	800	-26.6	270
003-405-0130	VR-300T	1/4"	3 X 1/8"	360	300	1200	-26.7	405
003-405-0135	VR-300U	1/4"	1 X 1/2"	360	300	1200	-26.8	405
003-405-0165	VR-600G	1/4"	X	790	660	2640	-28	810

VRX



KODI	MODELI	FURNIZIMI HYRJE	DALJE	PERFORMANCA FTOHËSE			TEMPERATURA E DALJES°C (6 bar)	KONSUMI I AJRIT Nlt/min (6 bar)
				W	Kcal/h	BTUH		
003-405-0210	VRX-100	1/8"	1/8"	132	110	440	-28	135
003-405-0230	VRX-300	1/4"	1/2"	600	523	2075	-17	650
003-405-0250	VRX-500	1/4"	1/2"	730	630	2500	-17	783

THIKA AJRI



KODI	MODELI	FURNIZIMI HYRJE	GJATËSIA E TEHUT (mm)	FORCA NË 200mm g (6 bar)	KONSUMI I AJRITNlt/min (6 bar)
003-405-0310	ABT-30	Ø8	32	445	612
003-405-0315	ABT-60	Ø10	76	935	1836
003-405-0317	ABT-100	Ø10	100	1120	1325
003-405-0320	ABT-200	Ø10	170	1490	2380
003-405-0330	ABT-400	Ø10	362	X	4760

AMPLIFIKUES AJRI



KODI	MODELI	FURNIZIMI HYRJE	DIAMETËR Ø	LARTËSIA mbar (6 bar)	FURNIZIMI Nlt/min (6 bar)	KONSUMI I AJRITNlt/min (6 bar)
003-405-0511	AM-10T	1/8"	19	193.5	2216.7	676
003-405-0515	AM-15T	1/8"	19	249	933.3	403.3
003-405-0521	AM-20T	1/4"	32	138	3500	950
003-405-0530	AM-30T	1/4"	38	130	9699	3233
003-405-0541	AM-40T	3/8"	50	130	15000	5000

Seritë e njësive të përgatitjes së ajrit të AIRBLOCK dallohen për ndërtimin e tyre të fortë dhe dizajnin funksional, duke përbërë zgjidhjen ideale për përdorim profesional dhe industrial.

SERIA AIRBLOCK PRO



OU

KODI	MODELI
002-610-0032	1/4"
002-610-0034	1/2"
002-610-0036	1"



OF

KODI	MODELI
002-610-0052	1/4"
002-610-0054	1/2"
002-610-0056	1"



OFR

KODI	MODELI
002-610-0042	1/4"
002-610-0044	1/2"
002-610-0046	1"



OL

KODI	MODELI
002-610-0062	1/4"
002-610-0064	1/2"
002-610-0066	1"



OR

KODI	MODELI
002-610-0072	1/4" 0-12 bar
002-610-0074	1/2" 0-12 bar
002-610-0076	1" 0-12 bar



ORHP

KODI	MODELI
002-610-0110	1/2" 0,5-35 bar
002-610-0120	1" 0,5-35 bar



- Rregullim i qëndrueshëm i presionit me saktësi të lartë
- Rregullim i lehtë dhe bllokim i sigurt i presionit

EPR

KODI	MODELI	PRESION(bar)
002-610-0350	1/4"	1-9



- Rregullator proporcional elektro-pneumatik i presionit
- Saktësi e lartë e rregullimit

ETV

KODI	FILETIM	PRESION (bar)	SINJALI HYRJE	SINJALI DALJE
002-610-0200	1/4"	0-9	4-20MA	1-5V
002-610-0210	1/4"	0-9	0-10V	1-5V

Seritë e njësive të përgatitjes së ajrit të AIRBLOCK dallohen për ndërtimin e tyre të fortë dhe dizajnin funksional, duke përbërë zgjidhjen ideale për përdorim profesional dhe industrial.

SERIA AIRBLOCK LITE



XAC

KODI	MODELI
002-600-0602	1/4" mini
002-600-0603	1/4"
002-600-0606	1/2"
002-600-0609	1"



XAW

KODI	MODELI
002-600-0662	1/4"
002-600-0666	1/2"
002-600-0669	1"



XAF

KODI	MODELI
002-600-0622	1/4"
002-600-0626	1/2"
002-600-0629	1"



XAL

KODI	MODELI
002-600-0682	1/4"
002-600-0686	1/2"
002-600-0689	1"



XAR

KODI	MODELI
002-600-0642	1/4"
002-600-0648	1/2"
002-600-0651	1"

Njësitë e përgatitjes së ajrit të serive Syntesi dhe New Deal të METAL WORK dallohen për cilësinë e lartë të ndërtimit, performancën e qëndrueshme dhe besueshmërinë afatgjatë në aplikime industriale.

SERIA SYNTESI



V3V FR+LUB

KODI	MODELI
009-007-0830	SY1 1/4"
009-007-1955	SY2 1/2"



FR+L

KODI	MODELI
009-007-0415	SY1 1/4"
009-007-2855	SY2 1/2"



FR

KODI	MODELI
009-007-0410	SY1 1/4"
009-007-2470	SY2 1/2"



FIL

KODI	MODELI
009-007-0735	SY1 1/4"
009-007-2195	SY2 1/2"



LUB

KODI	MODELI
009-007-0770	SY1 1/4"
009-007-2675	SY2 1/2"



REG

KODI	MODELI
009-007-0775	1/4" 0-2 bar
009-007-0780	1/4" 0-4 bar
009-007-0785	1/4" 0-8 bar
009-007-3020	1/2" 0-8 bar



V3V MANUAL

KODI	MODELI
009-007-0825	V3V 1/4"
009-007-2160	V3V 1/2"



V3V ELECTRIC

KODI	MODELI
009-007-0480	V3V 1/4"
009-007-1505	V3V 1/2"



PROGRESSIVE STARTER

KODI	MODELI
009-007-0370	APR 1/4"
009-007-0885	APR 1/2"

Njësitë e përgatitjes së ajrit të serive Syntesi dhe New Deal të METAL WORK dallohen për cilësinë e lartë të ndërtimit, performancën e qëndrueshme dhe besueshmërinë afatgjatë në aplikime industriale.



KONEKTOR

KODI	MODELI
009-007-1355	1/4"
009-007-1340	1/2"



BOBINË

KODI	MODELI
123-500-0101	Ø8 24VAC
123-500-0111	Ø8 110VAC
123-500-0121	Ø8 220VAC
123-500-0131	Ø8 12VDC
123-500-0151	Ø8 24VDC



FISHË

KODI	MODELI
029-006-0010	FISHË E VOGËL

SERIA NEW DEAL



FR+L

KODI	MODELI
009-005-0030	1/4"
009-005-0040	1/2"
009-005-0060	1"



FR

KODI	MODELI
009-004-0030	1/4"
009-004-0040	1/2"
009-004-0037	1"



F

KODI	MODELI
009-001-0030	1/4"
009-001-0040	1/2"
009-001-0050	1"



L

KODI	MODELI
009-002-0030	1/4"
009-002-0040	1/2"
009-002-0050	1"



R

KODI	MODELI
009-003-0010	1/4" 0-12 bar
009-003-0020	1/2" 0-12 bar
009-003-0030	1" 0-12 bar

Tubat prej poliamidi kombinojnë rezistencë të lartë mekanike me qëndrueshmëri të shkëlqyer kimike dhe mjedisore, duke i bërë idealë për përdorim të përgjithshëm industrial në aplikime me ajër të kompresuar ose vakum (-40°C deri +80°C). Të përshtatshëm për përdorim si në ambiente të mbrojtura ashtu edhe në kushte të vështira të jashtme.

MEBRA

RILSAN® PA 11 PHL



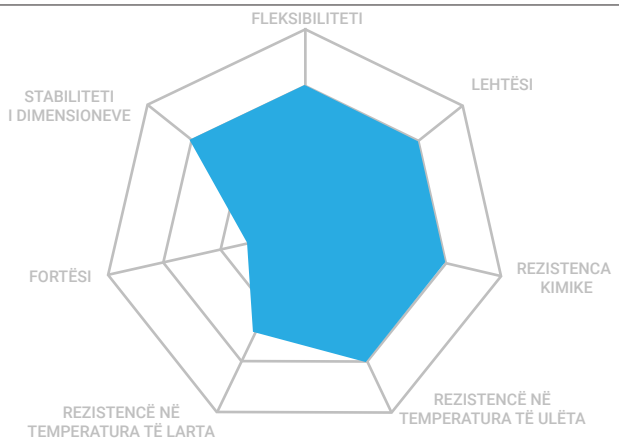

Tubat Rilsan® PA 11 PHL përbëjnë një zgjidhje ideale për aplikime në industri dhe në sektorin e automjeteve, duke kombinuar performancë të lartë me përgjegjësi mjedisore. Të prodhuar nga biopoliamid me origjinë bimore, ato ofrojnë fleksibilitet të shkëlqyer, rezistencë kimike, stabilitet termik dhe rezistencë ndaj goditjeve. Të certifikuar sipas standardeve DIN 73378, DIN 74324 dhe ISO 7628:2010, janë të përshtatshëm për përdorime kërkuese si automatizimi, sistemet robotike, qarqet e frenave me ajër dhe transporti i derivateve të naftës.

KODI				MODELI	DIAMETËR I BRENDSHËM mm)	DIAMETËR I JASHTËM (mm)	Min. PËRKULSHMËRI (mm)	PRESION (bar)
E ZEZË	TRANSPARENT	BLU	E KUQE					
x	025-001-0010	x	x	TR 1/2	1	2	10	44
x	025-001-0015	x	x	TR 2/3	2	3	15	26
025-001-0311	025-001-0310	025-001-0313	025-001-0312	TR 2/4	2	4	15	44
x	025-001-0050	x	x	TR 3/5	3	5	20	33
025-001-0321	025-001-0320	025-001-0323	025-001-0322	TR 4/6	4	6	30	26
025-001-0331	025-001-0330	025-001-0333	025-001-0332	TR 6/8	6	8	50	19
025-001-0341	025-001-0340	025-001-0343	025-001-0342	TR 8/10	8	10	80	14
x	025-001-0350	x	x	TR 10/12	10	12	115	12
x	025-001-0360	x	x	TR 12/14	12	14	155	10
025-001-0371	x	x	x	TR 12/16	12	16	95	19
x	025-001-0380	x	x	TR 14/16	14	16	205	8

PA 12 HIPHL MB-LONGLIFE®



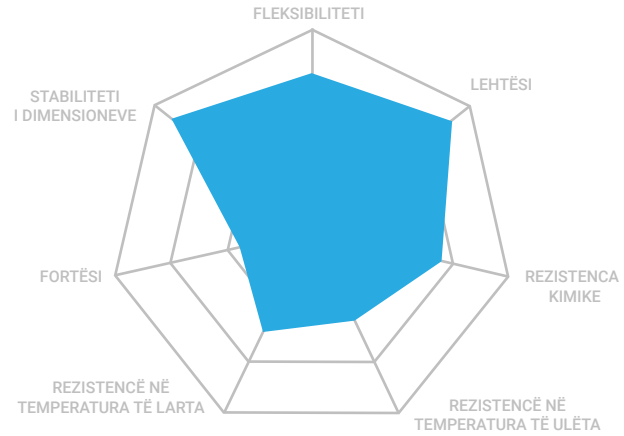

Tubat fleksibël PA 12 HIPHL MB-LONGLIFE® me origjinë petrokimike janë ideale për aplikime që kërkojnë fleksibilitet, rezistencë ndaj temperaturave, kushteve klimatike, vajrave dhe hidrolizës. Ato ofrojnë veti të shkëlqyera mekanike dhe kimike dhe përdoren gjerësisht në industri dhe në sektorin e automjeteve. I përkasin serisë MB-LONGLIFE® dhe janë në përputhje me standardet DIN 73378/74324.

KODI		MODELI	DIAMETËR I BRENDSHËM(mm)	DIAMETËR I JASHTËM(mm)	Min. PËRKULSHMËRI (mm)	PRESIONI I FUNKSIONIMIT (bar)
TRANSPARENT	BLU					
025-015-0020	025-015-0022	PA12 2/4	2	4	15	44
025-015-0030	025-015-0031	PA12 4/6	4	6	30	26
025-015-0050	025-015-0051	PA12 6/8	6	8	50	19
025-015-0070	025-015-0071	PA12 8/10	8	10	80	14
025-015-0080	025-015-0081	PA12 10/12	10	12	115	12
025-015-0090	025-015-0091	PA12 12/14	12	14	155	10

Tubat prej poliamidi kombinojnë rezistencë të lartë mekanike me qëndrueshmëri të shkëlqyer kimike dhe mjedisore, duke i bërë idealë për përdorim të përgjithshëm industrial në aplikime me ajër të kompresuar ose vakum (-40°C deri +80°C). Të përshtatshëm për përdorim si në ambiente të mbrojtura ashtu edhe në kushte të vështira të jashtme.

NYLON PA 6 / NYLON PA 6.6

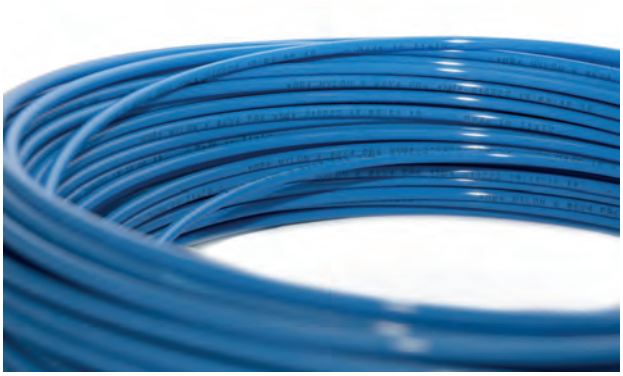

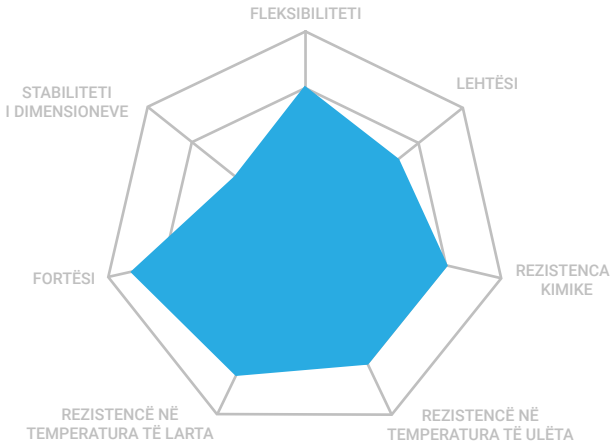

Tub prej PA 6 jo i plastifikuar, për shkak të natyrës së tij higroskopike dhe ndryshimeve dimensionale që shkakton, rekomandohet për përdorim në mjedise të kontrolluara. Kur kushtet e lejojnë, ai përbën zgjidhjen më ekonomike ndër materialet poliamide.

KODI		MODELI	DIAMETËR I BRENDSHËM (mm)	DIAMETËR I JASHTËM (mm)	Min. PËRKULSHMËRI (mm)	PRESIONI I FUNKSIONIMIT (bar)
TRANSPARENT	TRANSPARENT PA6.6					
025-003-0010	X	TN 4/6	4	6	40	33
025-003-0020	025-003-0120	TN 6/8	6	8	70	23 / 42
025-003-0030	025-003-0130	TN 8/10	8	10	115	18 / 33
025-003-0040	X	TN 10/12	10	12	165	15
025-003-0060	X	TN 12/15	12	15	170	18

PA 12 HIPHL MB-LONGLIFE® MULTI-TUBE



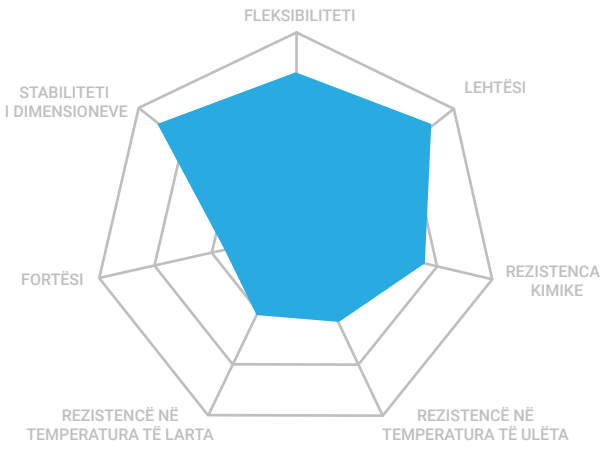

Tub i dyfishtë prej poliamidi – zgjidhja ideale për të mbajtur të gjithë tubacionin kompakt dhe të mbrojtur.

KODI	MODELI	DIAMETËR I BRENDSHËM(mm)	DIAMETËR I JASHTËM(mm)	PRESIONI I FUNKSIONIMIT (bar)
BLU				
025-001-0205	BTR 2 X 2/4	2	4	44
025-001-0210	BTR 2 X 4/6	4	6	26
025-001-0220	BTR 2 X 6/8	6	8	19

Tubat prej poliuretani janë veçanërisht fleksibël dhe të përshtatshëm për aplikime industriale, bujqësore, robotike dhe vakumi (-40°C deri +80°C). Ato ofrohen në versione për bojë, sisteme transportuese me shirit, rezistencë ndaj hidrolizës, si dhe për sisteme ftohjeje.

MEBRA

98 MB-LONGLIFE®



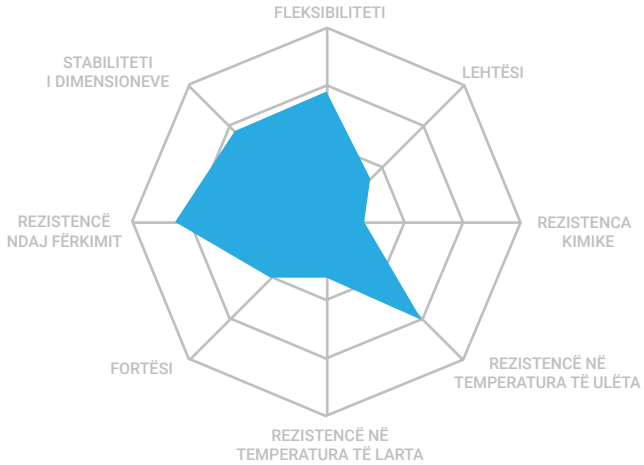

Tubat 98 MB-LONGLIFE® janë të përshtatshëm për pothuajse të gjitha aplikimet pneumatike me presion të ulët. Ata ofrojnë fleksibilitet të shkëlqyer, stabilitet dimensional, rreze të vogël përkuljeje dhe rezistencë të lartë ndaj fërkimit.

KODI				MODELI	DIAMETËR I BRENDSHËM (mm)	DIAMETËR I JASHTËM (mm)	Min. PËRKULSHMËRI (mm)	PRESION (bar)
BLU	E VERDHË	E KUQE	E GJELBËR					
025-004-0225	025-004-0216	025-004-0224	025-004-0306	PU 2,5/4	2,5	4	15	15
025-004-0221	025-004-0305	025-004-0228	025-004-0307	PU 4/6	4	6	25	13
025-004-0231	025-004-0234	025-004-0233	025-004-0232	PU 5,5/8	5,5	8	40	12
025-004-0241	X	025-004-0243	X	PU 7/10	7	10	50	11
025-004-0261	X	X	X	PU 8/10	8	10	65	8
025-004-0251	X	025-004-0252	X	PU 8/12	8	12	50	13
025-004-0281	X	X	X	PU 11/14	11	14	100	8
025-004-0291	X	X	X	PU 11/16	11	16	95	12

THERMO WELDED MULTI-TUBE PU



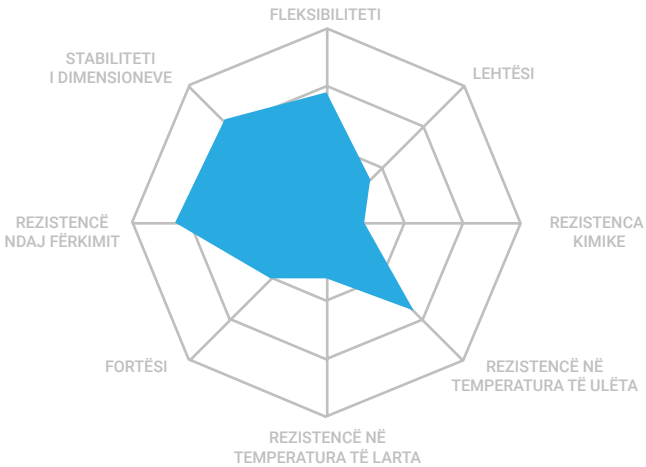

Multitub i përbërë nga tuba poliuretani me ngjyra të ndryshme për dallim të lehtë të qarqeve. Zgjidhja më e mirë për të mbajtur të kompaktuar dhe të organizuar tufën e tubave.

KODI	MODELI	DIAMETËR I BRENDSHËM(mm)	DIAMETËR I JASHTËM(mm)	PRESIONI I FUNKSIONIMIT (bar)
BLU- E ZEZË				
025-004-0075	BTE 2 X 2/4	2	4	22
025-004-0080	BTE 2 X 4/6	4	6	14
025-004-0084	BTE 2 X 6/8	6	8	11

Tubat prej poliuretani janë veçanërisht fleksibël dhe të përshtatshëm për aplikime industriale, bujqësore, robotike dhe vakumi (-40°C deri +80°C). Ato ofrohen në versione për bojë, sisteme transportuese me shirit, rezistencë ndaj hidrolizës, si dhe për sisteme ftohjeje.

MEBRA

FLAT TUBE



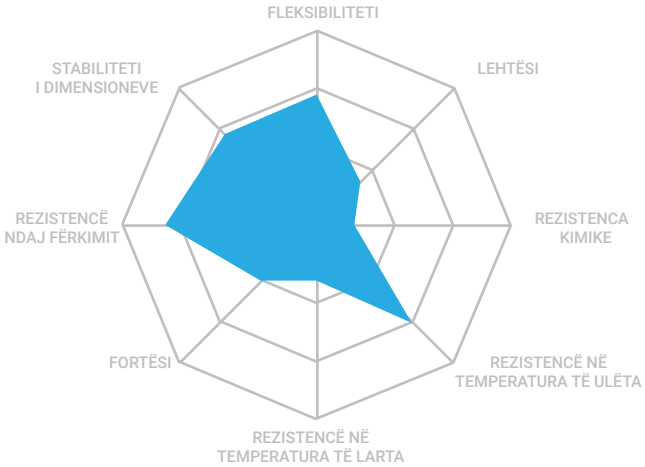

Tubat pneumatikë të zgjerueshëm prej poliuretani Flat Tube ofrojnë rezistencë të lartë ndaj fërkimit dhe veti të shkëlqyera mekanike. Ato janë projektuar për të zëvendësuar tubat plastikë tradicionalë, duke ofruar deri në 10 herë jetëgjatësi më të madhe. Janë testuar me sukses në më shumë se 7.000.000 cikle funksionimi.

KODI TRANSPARENT	MODELI	GJERËSIA (mm)	LARTËSIA (mm)
025-004-0515	FLATPU 15.5/4	15,5	4
025-004-0520	FLATPU 20/5	20	5
025-004-0526	FLATPU 26/4.5	26	4,5

1185 CRT



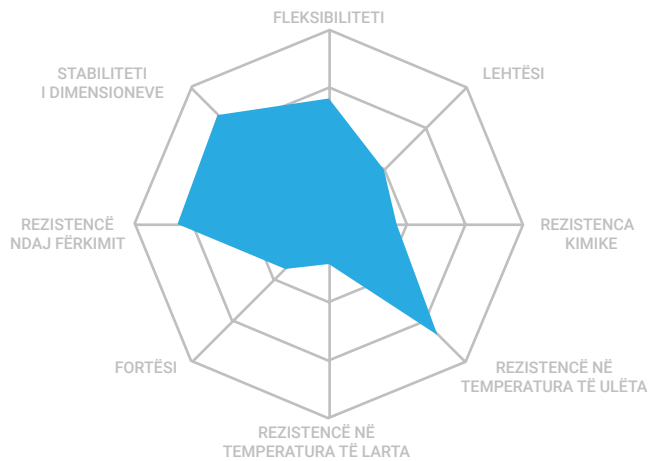

Tubi 1185 CRT është me shumë shtresa, me veshje të brendshme dhe të jashtme prej poliuretani me bazë ether, rezistent ndaj hidrolizës dhe sulmeve mikrobike. I përforcuar me rrjetë PET me rezistencë të lartë, ofron hermetikë të shkëlqyer dhe rrëshqitje të lehtë falë sipërfaqes së jashtme antistatike dhe të lubrifikuar. Dallohet për rezistencë të lartë ndaj fërkimit, fleksibilitet dhe aftësi përdredhjeje pa çarje ose deformime.

KODI BLU	MODELI	DIAMETËR I BRENDSHËM(mm)	DIAMETËR I JASHTËM(mm)
025-004-0320	PU 5.5/8 EXTRAFLEX	5,5	8
025-004-0335	PU 7.5/10 EXTRAFLEX	7,5	10
025-004-0340	PU 8/12 EXTRAFLEX	8	12

Tubat prej polietileni janë më të lehtë se çdo lloj tjetër, ideale për përdorim të përgjithshëm industrial në vakum dhe ajër të Kompresuar për transport kimikatesh (-20°C deri +70°C). Ato ofrohen gjithashtu në version me certifikim Food Grade, të përshtatshëm për transport të ushqimeve.

MEBRA

LOW DENSITY (PELD)



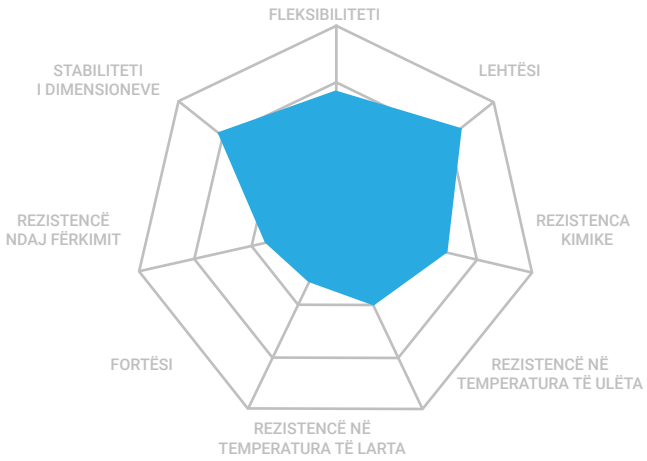

Tubat me densitet të ulët Low Density (PELD) përbëjnë një nga zgjidhjet më të përdorura të polietilenit. Të përshtatshëm për aplikime statike, ato funksionojnë në temperatura nga -10°C deri +60°C.

KODI				MODELI	DIAMETËR I BRENDSHËM (mm)	DIAMETËR I JASHTËM (mm)	Min. PËRKULSHMËRI (mm)	PRESIONI I FUNKSIONIMIT (bar)
E ZEZË	TRANSPARENT	BLU	E KUQE					
025-002-0021	**025-002-0020**	**025-002-0023**	**025-002-0022**	**TP 4/6**	4	6	40	12
025-002-0031	**025-002-0030**	**025-002-0033**	**025-002-0032**	**TP 6/8**	6	8	70	9
x	**025-002-0040**	**x**	**x**	**TP 8/10**	8	10	115	7
x	**025-002-0050**	**x**	**x**	**TP 10/12**	10	12	165	5

LOW DENSITY FOOD GRADE (PELLD)



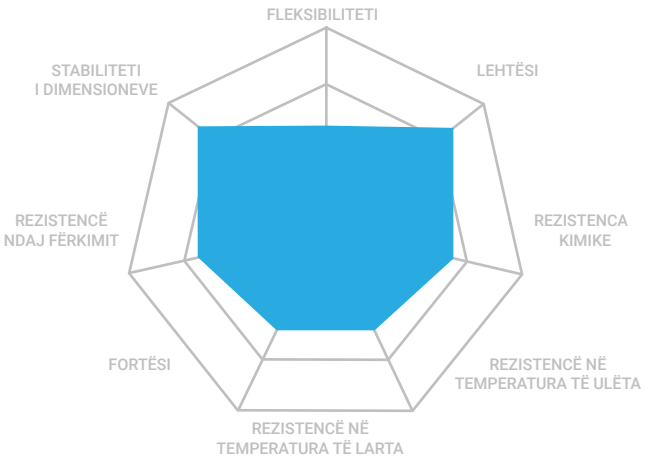

Tubat Low Density Food Grade (PELLD) janë gjysmë fleksibël, pa erë dhe rezistentë ndaj lagështirës, me rezistencë të rritur ndaj thyerjes, goditjeve dhe ngarkesës termike. Të përshtatshëm për aplikime në industrinë e ushqimit dhe pijeve.

KODI TRANSPARENT	MODELI	DIAMETËR I BRENDSHËM (mm)	DIAMETËR I JASHTËM (mm)	Min. PËRKULSHMËRI (mm)	PRESIONI I FUNKSIONIMIT (bar)
025-002-0110	**TPLLD 2/4**	2	4	15	30
025-002-0120	**TPLLD 4/6**	4	6	30	18
025-002-0130	**TPLLD 6/8**	6	8	60	12
025-002-0140	**TPLLD 8/10**	8	10	90	10

Tubat TEFLON përdoren në aplikime me temperatura ekstreme dhe kimikate agresive ose kushte mjedisore, falë inercisë së tyre të shkëlqyer kimike dhe rezistencës termike. Tubat KYNAR FLEX®2800 janë rezistentë ndaj ozonit dhe të përshtatshëm për industrinë ushqimore

MEBRA

TEFLON PTFE



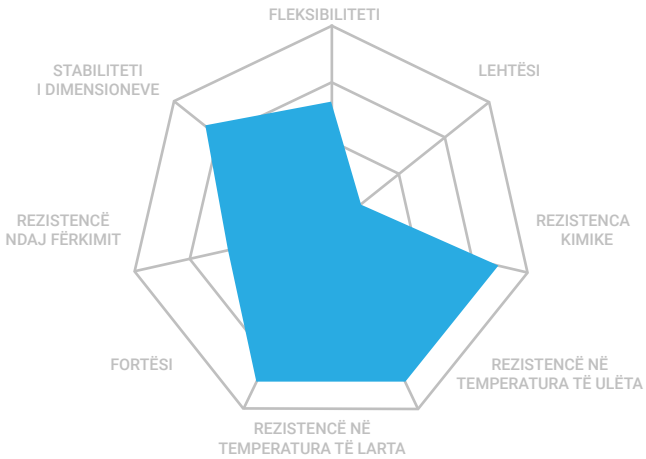

Tubat fleksibël TEFLON PTFE kanë rezistencë të shkëlqyer kimike. Ata janë tubat më fleksibël prej fluoropolimeri, të cilët njëkohësisht ofrojnë rezistencë të lartë ndaj një game të gjerë temperaturash, nga -60°C deri +280°C.

KODI TRANSPARENT	MODELI	DIAMETËR I BRENDSHËM (mm)	DIAMETËR I JASHTËM (mm)	Min. PËRKULSHMËRI (mm)	PRESIONI I FUNKSIONIMIT (bar)
025-006-0005	PTFE 2,5/4	2,5	4	25	17
025-006-0010	PTFE 4/6	4	6	40	15
025-006-0020	PTFE 6/8	6	8	70	10
025-006-0022	PTFE 8/10	8	10	115	8

KYNAR FLEX 2800 ®



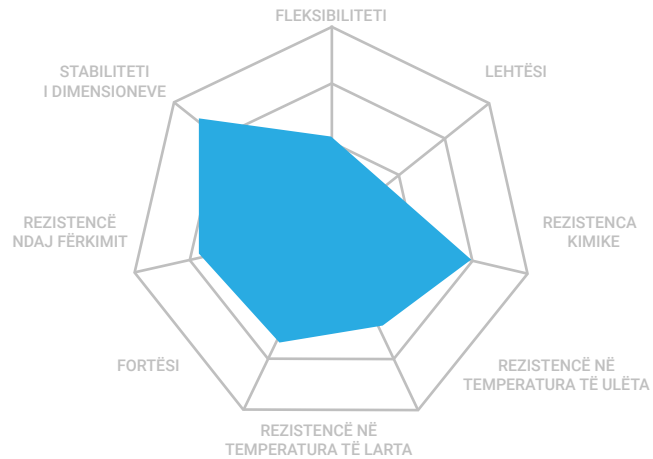

Tub prej KYNAR FLEX® 2800, polivinilidën fluorid (PVDF) fleksibël. I përshtatshëm për aplikime me ekspozim ndaj substancave më pak agresive dhe temperatura deri në 90°C.

KODI TRANSPARENT	MODELI	DIAMETËR I BRENDSHËM (mm)	DIAMETËR I JASHTËM (mm)	Min. PËRKULSHMËRI (mm)	PRESIONI I FUNKSIONIMIT (bar)
025-006-0036	TK 4/6	4	6	40	33
025-006-0040	TK 6/8	6	8	70	23
025-006-0050	TK 8/10	8	10	110	18

Tubat PVC dhe silikoni mbulojnë një gamë të gjerë aplikimesh, falë fleksibilitetit, rezistencës kimike dhe përshtatshmërisë që ofrojnë në mjedise kërkuese.

MEBRA

PEROXIDE SILICONE



Tubat e silikonit TS janë jashtëzakonisht fleksibël dhe rezistentë ndaj temperaturave ekstreme, si të larta ashtu edhe të ulëta. Janë jo toksikë, pa erë dhe me koeficient të ulët fërkimi, duke i bërë një zgjedhje ideale për aplikime në industrinë ushqimore.

KODI TRANSPARENT	MODELI	DIAMETRI I BRENDSHËM (mm)	DIAMETRI I JASHTËM (mm)	PESHA (gr/m)
025-005-0222	TS 2/4	2	4	12
025-005-0225	TS 3/6	3	6	27
025-005-0230	TS 4/6	4	6	20
025-005-0235	TS 5/8	5	8	39
025-005-0240	TS 6/8	6	8	43
025-005-0250	TS 6/10	6	10	64
025-005-0255	TS 8/10	8	10	36
025-005-0260	TS 8/12	8	12	80
025-005-0270	TS 10/12	10	12	44

PVC CRYSTAL

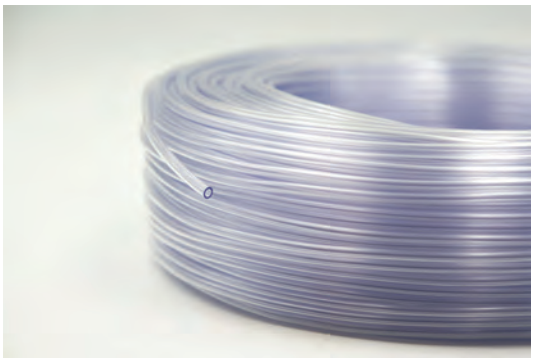

PVC Crystal është ideal për aplikime në industrinë ushqimore. Është i certifikuar si jo toksik, i përshtatshëm për kontakt me ushqime, ajër dhe vakum. Ofron rezistencë kimike dhe mund të përdoret edhe për transportin e derivateve të naftës.

KODI TRANSPARENT	MODELI	DIAMETRI I BRENDSHËM (mm)	DIAMETRI I JASHTËM (mm)	PESHA (gr/m)
025-006-0070	TPVC 4/6	4	6	20
025-006-0080	TPVC 5/8	5	8	37
025-006-0090	TPVC 7/10	7	10	49

Gamë e gjerë tubash të përshtatshëm për aplikime pneumatike dhe të përgjithshme, të disponueshëm në shumë ngjyra dhe diametra. Ofron fleksibilitet, stabilitet dimensional dhe rezistencë të lartë ndaj konsumimit, duke mbuluar nevojat funksionale në mjedise industriale dhe profesionale.

TPU



Tubat TPU janë të përshtatshëm për aplikime pneumatike me fleksibilitet të lartë, stabilitet dhe rezistencë ndaj fërkimit..

KODI				MODELI	DIAMETRI I BRENDSHËM (mm)	DIAMETRI I JASHTËM (mm)
E ZEZË	TRANSPARENT	BLU	PORTOKALLI			
x	025-004-0126	025-004-0127	x	TPU 2,5/4	2,5	4
025-004-0143	025-004-0142	025-004-0145	025-004-0144	TPU 4/6	4	6
025-004-0163	025-004-0162	025-004-0165	025-004-0164	TPU 5,5/8	5,5	8
x	025-004-0172	025-004-0175	x	TPU 7/10	7	10
x	x	025-004-0190	x	TPU 8/12	8	12

SPIRAL PU



Tubat spiral prej PU janë fleksibël dhe rezistentë për përdorim të përgjithshëm.

KODI BLU	MODELI	DIAMETRI I BRENDSHËM (mm)	DIAMETRI I JASHTËM (mm)	GJATËSIA (m)
025-010-0080	PU 5/8/5 SPIRAL	5	8	5
025-010-0085	PU 5/8/10 SPIRAL	5	8	10

Tuba të ndryshëm për transport të ajrit, ujit, materialeve dhe vakumit.

TUB ME TEL



KODI	MODELI	DIAMETRI I BRENDSHËM (mm)	DIAMETRI I JASHTËM (mm)	PRESION (bar)	Min. PËRKULSHMËRI (mm)	PESHA (gr/m)
026-001-9003	12x18 DN-15	12	18	21	25	180
026-001-9006	19X27 DN-20	19	27	15	50	340
026-001-9010	25X33 DN25	25	33	15	60	510

TUB BAKRI



KODI	DIAMETRI I BRENDSHËM (mm)	DIAMETRI I JASHTËM (mm)
026-002-0010	4	6
026-002-0020	6	8
026-002-0030	8	10
026-002-0040	10	12

Tubat spiral për ajër përdoren gjerësisht në industri për shpërndarjen e ajrit të Kompresuar në tavolina pune dhe pika përdorimi të veglave. Ato ofrojnë fleksibilitet, kursim hapësire dhe riKthim në formën e tyre origjinale pas përdorimit.

RILSAN® PA 11 PHL SPIRAL HOSE

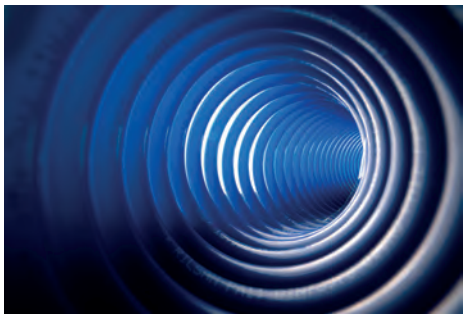

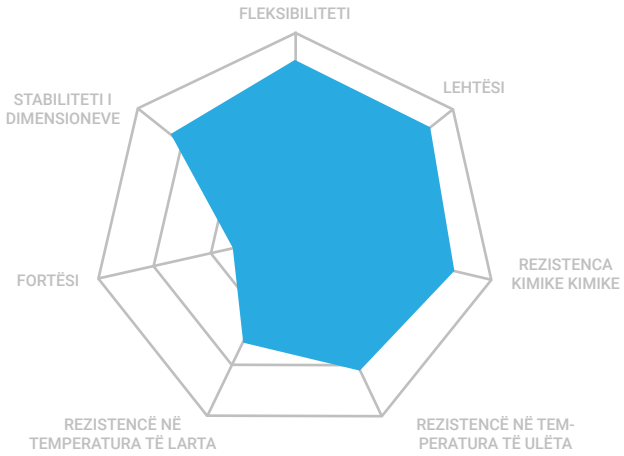

Spiralët prej poliamidi PA 11 dallohen për fleksibilitetin e shkëlqyer dhe aftësinë e tyre për t'u kthyer në formën origjinale, duke ofruar performancë të qëndrueshme dhe jetëgjatësi të madhe.

KODI BLU	KODI E KUQE	MODELI	DIAMETRI I BRENDSHËM (mm)	DIAMETRI I JASHTËM (mm)	GJATËSI (m)	PRESION (bar)
025-010-0014	x	SPIRAL 2,5/4/7,5	2,5	4	7,5	30
025-010-0018	025-010-0017	SPIRAL 4/6/10	4	6	10	26
025-010-0020	025-010-0019	SPIRAL 4/6/15	4	6	15	26
025-010-0028	025-010-0027	SPIRAL 6/8/10	6	8	10	19
025-010-0030	025-010-0029	SPIRAL 6/8/15	6	8	15	19
025-010-0036	025-010-0035	SPIRAL 6/8/30	6	8	30	19
025-010-0038	x	SPIRAL 8/10/15	8	10	15	14
025-010-0041	025-010-0040	SPIRAL 8/10/30	8	10	30	14
025-010-0051	025-010-0050	SPIRAL 10/12/30	10	12	30	12

POLYURETHANE 1190 EXTRAFLEX SPIRAL

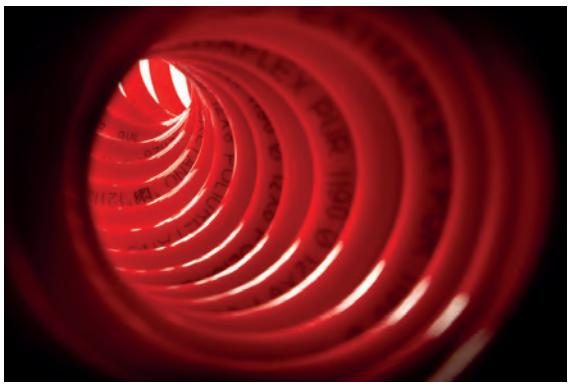

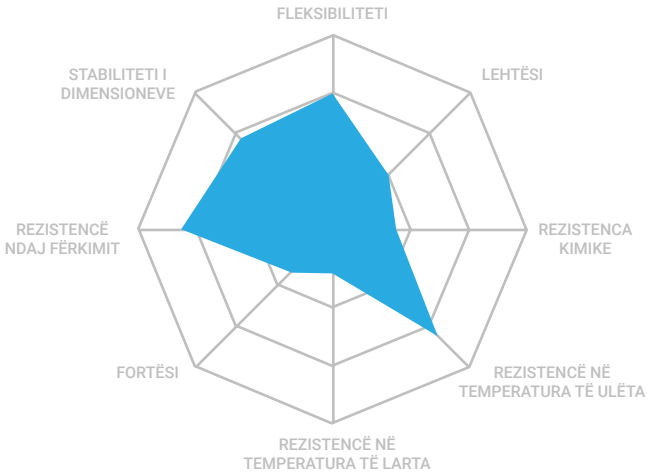

Spiralët prej poliuretani Extraflex 1190 janë jashtëzakonisht fleksibël dhe rezistentë ndaj hidrolizës, fërkimit dhe konsumimit mikrobik. Ato përballojnë përdredhje dhe shtrirje të tepërt, duke siguruar performancë të besueshme edhe në kushte të vështira.

KODI BLU	MODELI	DIAMETRI I BRENDSHËM (mm)	DIAMETRI I JASHTËM (mm)	GJATËSIA (m)	GJATËSIA E PUNËS(m)
025-010-0508	SPIRAL PU 4/6/2	4	6	2	1,5
025-010-0474	SPIRAL PU 5,5/8/2,5	5,5	8	2,5	2
025-010-0472	SPIRAL PU 5,5/8/5	5,5	8	5	4
025-010-0470	SPIRAL PU 5,5/8/12,5	5,5	8	12,5	9,5

Tubat elastikë REFITTEX, të prodhimit italian, ofrojnë rezistencë të lartë ndaj presionit dhe kushteve të vështira të përdorimit, falë shtresës së dyfishtë prej gome me përforcim nga rrjetë linoje. Janë idealë për vegla dhe makineri me ajër, mbështesin prurje të lartë dhe disponohen në diametra të ndryshëm..

REFITTEX



KODI BLU	KODI E ZEZË	MODELI	DIAMETRI I BRENDSHËM (mm)	DIAMETRI I JASHTËM (mm)	PRESION (bar)	Min. PËRKULSHMËRI (mm)	PESHA (gr/m)
026-005-0020	x	Refittex 6x12	6	12	20	16	105
026-005-0060	x	Refittex 10x15	10	15	20	40	135
x	026-005-0075	Refittex 13x19	13	19	20	45	187
x	026-005-0080	Refittex 16x23	16	23	20	72	266
x	026-001-1926	Refittex 19x26	19	26	20	x	x
x	026-001-2534	Refittex 25x34	25	34	20	x	x

REFITTEX CRISTALLO FOOD GRADE



KODI TRANSPARENT	MODELI	DIAMETRI I BRENDSHËM (mm)	DIAMETRI I JASHTËM (mm)	PRESION (bar)	Min. PËRKULSHMËRI (mm)	PESHA (gr/m)
026-005-0120	Refittex Cristallo 8x14	8	14	20	25	126
026-005-0140	Refittex Cristallo 10x16	10	16	20	35	145
026-001-0075	Refittex Cristallo 13x18	13	18	45	x	150
026-001-5805	Refittex Cristallo 16x21	16	21	42	x	185

REFITTEX OXY-ACET



KODI BLU	KODI E KUQE	MODELI	DIAMETËR I BRENDSHËM (mm)	DIAMETRI I JASHTËM (mm)	PRESIONI I FUNKSIONIMIT (bar)
026-005-0240	026-005-0260	Refittex 8x15 Oxy-Acet	8	15	20

Gamë e plotë aksesorësh për tuba, që përfshin kapëse fiksuese dhe gërshërë prerëse për goma dhe tuba plastikë. Ideale për montim të saktë dhe prerje të sigurt në çdo lloj aplikimi instalimi.

MEBRA

KAPËS FIKSUESE PËR TUBA PLASTIKË



KODI	MODELI
025-050-0004	CLIP Ø.04 (10TEM.)
025-050-0006	CLIP Ø.06 (10TEM.)
025-050-0008	CLIP Ø.08 (10TEM.)
025-050-0010	CLIP Ø.10 (10TEM.)
025-050-0012	CLIP Ø.12 (10TEM.)

PRERËS METALIK



KODI	MODELI
025-100-0015	GËRSHËRË E VOGËL METALIKE
025-100-0016	GËRSHËRË E MADHE METALIKE

PRERËS PËR TUBAT



KODI	MODELI
025-100-0010	GËRSHËRË E VOGËL PLASTIKE

PRERËS PËR TUBAT



KODI	MODELI
025-100-0020	GËRSHËRË E VOGËL PLASTIKE

TEFLON



KODI	MODELI
036-012-0010	TEFLON I VOGËL 1/2"
036-012-0012	TEFLON I MADH 3/4"

Lidhës të Shpejtë Priza Ajri

Lidhës të shpejtë për ajër për lidhje ose shkëputje të menjëhershme dhe të sigurt të veglave dhe makinerive me tuba ajri të Kompresuar. Ofrohen në versione standarde dhe të specializuara, duke lehtësuar zëvendësimin dhe duke ofruar fleksibilitet në përdorim.

TIP GJERMAN (NW 7.2)



KODI	MODELI
019-006-0005	100/11 1/4
019-006-0015	100/11 3/8
019-006-0025	100/11 1/2



KODI	MODELI
019-006-0035	100/12 1/4
019-006-0045	100/12 1/2



KODI	MODELI
019-006-0055	100/13 Ø6
019-006-0065	100/13 Ø8
019-006-0075	100/13 Ø10
019-006-0077	100/13 Ø13



KODI	MODELI
019-006-0085	100/14 6/8
019-006-0095	100/14 8/10



KODI	MODELI
019-006-0105	100/15 6/8
019-006-0115	100/15 8/10



KODI	MODELI
019-006-0125	100/16 1/4
019-006-0126	100/16 3/8
019-006-0127	100/16 1/2



KODI	MODELI
019-006-0135	100/17 1/4
019-006-0136	100/17 3/8
019-006-0137	100/17 1/2



KODI	MODELI
019-006-0145	100/20 Ø6
019-006-0155	100/20 Ø8
019-006-0165	100/20 Ø10
019-006-0167	100/20 Ø13

TIP GJERMAN MINI (NW 5.0)



KODI	MODELI
019-010-0005	100/31 1/8
019-010-0015	100/31 1/4



KODI	MODELI
019-010-0025	100/32 1/8
019-010-0035	100/32 1/4



KODI	MODELI
019-010-0055	100/33 Ø6
019-010-0065	100/33 Ø8



KODI	MODELI
019-010-0081	100/34 4/6
019-010-0075	100/34 6/8



KODI	MODELI
019-010-0093	100/35 4/6
019-010-0095	100/35 6/8



KODI	MODELI
019-010-0115	100/36 1/8
019-010-0125	100/36 1/4



KODI	MODELI
019-010-0135	100/37 1/8
019-010-0145	100/37 1/4



KODI	MODELI
019-010-0165	100/40 Ø6
019-010-0175	100/40 Ø8

Lidhës të shpejtë për ajër për lidhje ose shkëputje të menjëhershme dhe të sigurt të veglave dhe makinerive me tuba ajri të Kompresuar. Ofrohen në versione standarde dhe të specializuara, duke lehtësuar zëvendësimin dhe duke ofruar fleksibilitet në përdorim.

TIP ITALIAN



KODI	MODELI
019-004-0005	100/1 1/4
019-004-0015	100/1 3/8
019-004-0025	100/1 1/2



KODI	MODELI
019-004-0035	100/2 1/4
019-004-0040	100/2 1/2



KODI	MODELI
019-004-0045	100/3 Ø6
019-004-0055	100/3 Ø8
019-004-0065	100/3 Ø10



KODI	MODELI
019-004-0070	100/3 Ø6x13
019-004-0071	100/3 Ø8x15
019-004-0072	100/3 Ø10x17



KODI	MODELI
019-004-0075	100/4 6/8
019-004-0085	100/4 8/10

TIP UNIVERSAL



KODI	MODELI
019-012-0005	100/41 1/4
019-012-0010	100/41 3/8
019-012-0015	100/41 1/2



KODI	MODELI
019-012-0020	100/42 1/4
019-012-0025	100/42 3/8
019-012-0026	100/42 1/2



KODI	MODELI
019-012-0030	100/43 Ø6
019-012-0035	100/43 Ø8
019-012-0039	100/43 Ø13
019-012-0040	100/43 Ø10



KODI	MODELI
019-012-0041	100/43 6x13
019-012-0042	100/43 8x15
019-012-0043	100/43 10x17



KODI	MODELI
019-012-0045	100/44 6/8
019-012-0050	100/44 8/10

LIDHËSE TË SHPEJTA.



KODI	MODELI
019-004-0095	100/5 6/8
019-004-0105	100/5 8/10



KODI	MODELI
019-004-0115	100/6 1/4
019-004-0116	100/6 3/8
019-004-0117	100/6 1/2



KODI	MODELI
019-004-0125	100/7 1/4
019-004-0126	100/7 3/8
019-004-0127	100/7 1/2



KODI	MODELI
019-004-0135	100/8 6x13
019-004-0145	100/8 8x15
019-004-0155	100/8 10x17



KODI	MODELI
019-004-0175	100/10 Ø6
019-004-0185	100/10 Ø8
019-004-0195	100/10 Ø10
019-004-0198	100/10 Ø13

Lidhës të shpejtë për ajër për lidhje ose shkëputje të menjëhershme dhe të sigurt të veglave dhe makinerive me tuba ajri të kompresuar. Ofrohen në versione standarde dhe të specializuara, duke lehtësuar zëvendësimin dhe duke ofruar fleksibilitet në përdorim.

LIDHËS TË SHPEJTË METAL WORK



KODI	MODELI
016-001-0010	01 1/8 M
016-001-0020	02 1/4 M



KODI	MODELI
016-001-0025	03 1/8 F
016-001-0030	04 1/4 F



KODI	MODELI
016-001-0040	07 4/6
016-001-0050	08 6/8



KODI	MODELI
016-002-0010	11 1/8 M
016-002-0020	12 1/4 M



KODI	MODELI
016-002-0025	13 1/8 F
016-002-0030	14 1/4 F



KODI	MODELI
016-002-0040	17 4/6
016-002-0050	18 6/8

LIDHËS TË SHPEJTË KAWASAKI



KODI	MODELI
019-008-0005	100/21 1/4
019-008-0015	100/21 3/8
019-008-0025	100/21 1/2



KODI	MODELI
019-008-0035	100/22 1/4
019-008-0045	100/22 3/8



KODI	MODELI
019-008-0050	100/23 Ø6
019-008-0055	100/23 Ø8
019-008-0065	100/23 Ø10



KODI	MODELI
019-008-0075	100/26 1/4
019-008-0085	100/26 3/8



KODI	MODELI
019-008-0090	100/27 1/4



KODI	MODELI
019-008-0093	100/30 Ø6
019-008-0095	100/30 Ø8
019-008-0105	100/30 Ø10

LIDHËS TË SHPEJTË



KODI	MODELI
016-001-0080	401/V 1/4 F



KODI	MODELI
016-002-0090	411 1/4 M



KODI	MODELI
016-002-0100	412 1/4 F

LIDHËS TË SHPEJTË KAWASAKI GIGAS



KODI	MODELI
019-002-0015	PRIZË 1/2



KODI	MODELI
019-002-0016	PRIZË Ø13



KODI	MODELI
019-002-0050	SPINË 1/2



KODI	MODELI
019-002-0045	SPINË Ø13

Rakordet e ajrit AIRBLOCK ofrohen në një gamë të gjerë llojesh dhe dimensionesh, të prodhuara nga materiale me cilësi të lartë dhe rezistencë ndaj presionit dhe konsumimit. Të përshtatshme për mjedise kërkuese.

RAKORDE AJRI AUTOMATIKË (PUSH FITTINGS)



KODI	MODELI
003-002-0300	PC 3 M3
003-002-0301	PC 3 M5
003-002-0401	PC 4 M5
003-002-0402	PC 4 1/8
003-002-0403	PC 4 1/4
003-002-0601	PC 6 M5
003-002-0602	PC 6 1/8
003-002-0603	PC 6 1/4
003-002-0802	PC 8 1/8
003-002-0803	PC 8 1/4
003-002-0804	PC 8 3/8
003-002-0805	PC 8 1/2
003-002-1003	PC 10 1/4
003-002-1004	PC 10 3/8
003-002-1005	PC 10 1/2
003-002-1203	PC 12 1/4
003-002-1204	PC 12 3/8
003-002-1205	PC 12 1/2
003-002-1605	PC 16 1/2



KODI	MODELI
003-004-0401	PL 4 M5
003-004-0402	PL 4 1/8
003-004-0403	PL 4 1/4
003-004-0601	PL 6 M5
003-004-0602	PL 6 1/8
003-004-0603	PL 6 1/4
003-004-0802	PL 8 1/8
003-004-0803	PL 8 1/4
003-004-0804	PL 8 3/8
003-004-0805	PL 8 1/2
003-004-1003	PL 10 1/4
003-004-1004	PL 10 3/8
003-004-1005	PL 10 1/2
003-004-1203	PL 12 1/4
003-004-1204	PL 12 3/8
003-004-1205	PL 12 1/2
003-004-1605	PL 16 1/2

RREGULLATOR FLUKSI ME NJË DREJTIM



KODI	MODELI
002-410-0032	ASU 6-6
002-410-0034	ASU 8-8



KODI	MODELI
003-006-0401	PT 4 M5
003-006-0402	PT 4 1/8
003-006-0403	PT 4 1/4
003-006-0601	PT 6 M5
003-006-0602	PT 6 1/8
003-006-0603	PT 6 1/4
003-006-0802	PT 8 1/8
003-006-0803	PT 8 1/4
003-006-0804	PT 8 3/8
003-006-0805	PT 8 1/2
003-006-1003	PT 10 1/4
003-006-1004	PT 10 3/8
003-006-1005	PT 10 1/2
003-006-1203	PT 12 1/4
003-006-1204	PT 12 3/8
003-006-1205	PT 12 1/2



KODI	MODELI
003-008-0300	PUC 3
003-008-0400	PUC 4
003-008-0600	PUC 6
003-008-0800	PUC 8
003-008-1000	PUC 10
003-008-1200	PUC 12
003-008-1600	PUC 16



KODI	MODELI
003-010-0400	PUL 4
003-010-0600	PUL 6
003-010-0800	PUL 8
003-010-1000	PUL 10
003-010-1200	PUL 12
003-010-1600	PUL 16



KODI	MODELI
003-012-0300	PUT 3
003-012-0400	PUT 4
003-012-0600	PUT 6
003-012-0800	PUT 8
003-012-1000	PUT 10
003-012-1200	PUT 12
003-012-1600	PUT 16



KODI	MODELI
003-014-0406	PG 4-6
003-014-0608	PG 6-8
003-014-0810	PG 8-10
003-014-1012	PG 10-12

Rakorët e ajrit AIRBLOCK ofrohen në një gamë të gjerë llojesh dhe dimensionesh, të prodhuara nga materiale me cilësi të lartë dhe rezistencë ndaj presionit dhe konsumimit. Të përshtatshme për mjedise kërkuese.



KODI	MODELI
003-016-0402	PCF 4 1/8
003-016-0403	PCF 4 1/4
003-016-0602	PCF 6 1/8
003-016-0603	PCF 6 1/4
003-016-0802	PCF 8 1/8
003-016-0803	PCF 8 1/4
003-016-0804	PCF 8 3/8
003-016-0805	PCF 8 1/2
003-016-1003	PCF 10 1/4
003-016-1004	PCF 10 3/8
003-016-1005	PCF 10 1/2



KODI	MODELI
003-018-0603	PMF 6 1/4
003-018-0803	PMF 8 1/4
003-018-1003	PMF 10 1/4



KODI	MODELI
003-020-0400	PY 4
003-020-0600	PY 6
003-020-0800	PY 8
003-020-1000	PY 10
003-020-1200	PY 12



KODI	MODELI
003-022-0400	PZA 4
003-022-0600	PZA 6
003-022-0800	PZA 8
003-022-1000	PZA 10
003-022-1200	PZA 12



KODI	MODELI
003-024-0604	PGJ 6>4
003-024-0804	PGJ 8>4
003-024-0806	PGJ 8>6
003-024-1006	PGJ 10>6
003-024-1008	PGJ 10>8
003-024-1206	PGJ 12>6
003-024-1208	PGJ 12>8
003-024-1210	PGJ 12>10



KODI	MODELI
003-028-0400	PP 4
003-028-0600	PP 6
003-028-0800	PP 8
003-028-1000	PP 10
003-028-1200	PP 12



KODI	MODELI
003-030-0400	PMM 4
003-030-0600	PMM 6
003-030-0800	PMM 8
003-030-1000	PMM 10

RREGULLATOR FLUKSI VALVUL.



KODI	MODELI
003-102-0401	SV 4 M5
003-102-0402	SV 4 1/8
003-102-0602	SV 6 1/8
003-102-0603	SV 6 1/4
003-102-0802	SV 8 1/8
003-102-0803	SV 8 1/4
003-102-1002	SV 10 1/4

RREGULLATOR FLUKSI CILNDËR



KODI	MODELI
003-100-0401	SC 4 M5
003-100-0402	SC 4 1/8
003-100-0602	SC 6 1/8
003-100-0603	SC 6 1/4
003-100-0802	SC 8 1/8
003-100-0803	SC 8 1/4
003-100-0804	SC 8 3/8
003-100-0805	SC 8 1/2
003-100-1003	SC 10 1/4
003-100-1005	SC 10 1/2



KODI	MODELI
003-101-0401	ASS 4 1/4
003-101-0602	ASS 6 1/8

VALVUL ME NJË DREJTIM



KODI	MODELI
003-120-0400	CVPU 4
003-120-0600	CVPU 6
003-120-0800	CVPU 8
003-120-1000	CVPU 10
003-120-1200	CVPU 12

VALVUL LINJE 3/2



KODI	MODELI
003-140-0600	HVU 6
003-140-0800	HVU 8

Rakorët e ajrit AIRBLOCK ofrohen në një gamë të gjerë llojesh dhe dimensionesh, të prodhuara nga materiale me cilësi të lartë dhe rezistencë ndaj presionit dhe konsumimit. Të përshtatshme për mjedise kërkuese.

RAKORDE AJRI AUTOMATIKË METALIKË



KODI	MODELI
003-250-0401	MPC 4 M5
003-250-0402	MPC 4 1/8
003-250-0602	MPC 6 1/8
003-250-0603	MPC 6 1/4
003-250-0802	MPC 8 1/8
003-250-0803	MPC 8 1/4
003-250-0804	MPC 8 3/8
003-250-0805	MPC 8 1/2
003-250-1003	MPC 10 1/4
003-250-1004	MPC 10 3/8
003-250-1005	MPC 10 1/2
003-250-1203	MPC 12 1/4
003-250-1204	MPC 12 3/8
003-250-1205	MPC 12 1/2



KODI	MODELI
003-251-0401	MPL 4 M5
003-251-0402	MPL 4 1/8
003-251-0602	MPL 6 1/8
003-251-0603	MPL 6 1/4
003-251-0802	MPL 8 1/8
003-251-0803	MPL 8 1/4
003-251-0804	MPL 8 3/8
003-251-0805	MPL 8 1/2
003-251-1003	MPL 10 1/4
003-251-1004	MPL 10 3/8
003-251-1005	MPL 10 1/2



KODI	MODELI
003-252-0004	MPUC 4
003-252-0006	MPUC 6
003-252-0008	MPUC 8
003-252-0010	MPUC 10



KODI	MODELI
003-253-0004	MPUL 4
003-253-0006	MPUL 6
003-253-0008	MPUL 8
003-253-0010	MPUL 10



KODI	MODELI
003-254-0004	MPUT 4
003-254-0006	MPUT 6
003-254-0008	MPUT 8
003-254-0010	MPUT 10



KODI	MODELI
003-255-0406	MPG 4-6
003-255-0608	MPG 6-8
003-255-0810	MPG 8-10

KIT RAKORDE



KODI	MODELI
898-001-0001	KUTI RAKORDESH

Rakorët e ajrit METAL WORK ofrohen në një gamë të gjerë llojesh dhe dimensionesh, të prodhuara nga materiale me cilësi të lartë dhe rezistencë ndaj presionit dhe konsumimit. Të përshtatshme për mjedise kërkuese.

RAKORDE AJRI METALIKE ME FILETO



KODI	MODELI
013-001-0010	C1/Z 2/4 M5
013-001-0012	C1/Z 2,7/4 M5
013-001-0020	C1/Z 4/6 M5
013-001-0030	C1/Z 4/6 1/8
013-001-0040	C1/Z 4/6 1/4
013-001-0045	C1/Z 4/6 1/2
013-001-0050	C1/Z 6/8 1/8
013-001-0060	C1/Z 6/8 1/4
013-001-0070	C1/Z 6/8 3/8
013-001-0080	C1/Z 6/8 1/2
013-001-0100	C1/Z 8/10 1/4
013-001-0110	C1/Z 8/10 3/8
013-001-0120	C1/Z 8/10 1/2
013-001-0130	C1/Z 10/12 3/8
013-001-0140	C1/Z 10/12 1/2



KODI	MODELI
013-002-0010	C2 4/6 1/8
013-002-0020	C2 4/6 1/4
013-002-0030	C2 6/8 1/8
013-002-0040	C2 6/8 1/4
013-002-0045	C2 6/8 3/8
013-002-0050	C2 8/10 1/4
013-002-0060	C2 8/10 3/8
013-002-0065	C2 8/10 1/2



KODI	MODELI
013-003-0010	C3 4/6
013-003-0020	C3 6/8
013-003-0030	C3 8/10
013-003-0040	C3 10/12



KODI	MODELI
013-005-0010	C5 4/6 1/8
013-005-0020	C5 4/6 1/4
013-005-0030	C5 6/8 1/8
013-005-0040	C5 6/8 1/4
013-005-0050	C5 6/8 3/8
013-005-0060	C5 8/10 1/4
013-005-0070	C5 8/10 3/8
013-005-0080	C5 8/10 1/2
013-005-0090	C5 10/12 3/8
013-005-0100	C5 10/12 1/2
013-005-0105	C5 12.5/15-1/2



KODI	MODELI
013-006-0010	C6 4/6
013-006-0020	C6 6/8
013-006-0030	C6 8/10
013-006-0040	C6 10/12



KODI	MODELI
013-007-0010	C7 4/6 1/8
013-007-0020	C7 4/6 1/4
013-007-0025	C7 1/2 4/6
013-007-0030	C7 6/8 1/8
013-007-0040	C7 6/8 1/4
013-007-0050	C7 8/10 1/4



KODI	MODELI
013-008-0005	C8 3/5 1/8
013-008-0010	C8 4/6 1/8
013-008-0020	C8 4/6 1/4
013-008-0030	C8 6/8 1/8
013-008-0040	C8 6/8 1/4
013-008-0050	C8 8/10 1/4



KODI	MODELI
013-009-0010	C9 4/6
013-009-0020	C9 6/8
013-009-0030	C9 8/10
013-009-0040	C9 10/12
013-009-0050	C9 12.5/15

Rakorët e ajrit METAL WORK ofrohen në një gamë të gjerë llojesh dhe dimensionesh, të prodhuara nga materiale me cilësi të lartë dhe rezistencë ndaj presionit dhe konsumimit. Të përshtatshme për mjedise kërkuese.

RAKORDE PËR TUB BAKRI



KODI	MODELI
012-001-0010	B1 2/4 1/8
012-001-0020	B1 4/6 1/8
012-001-0030	B1 4/6 1/4
012-001-0040	B1 6/8 1/8
012-001-0050	B1 6/8 1/4
012-001-0060	B1 6/8 3/8
012-001-0070	B1 8/10 1/4
012-001-0080	B1 8/10 3/8
012-001-0090	B1 8/10 1/2
012-001-0100	B1 10/12 3/8
012-001-0110	B1 10/12 1/2
012-001-0120	B1 12/15 1/2



KODI	MODELI
012-002-0010	B2 4/6 1/8
012-002-0020	B2 4/6 1/4
012-002-0030	B2 6/8 1/8
012-002-0040	B2 6/8 1/4
012-002-0045	B2 6/8 3/8
012-002-0050	B2 8/10 1/4



KODI	MODELI
012-003-0010	B3 2/4
012-003-0020	B3 4/6
012-003-0030	B3 6/8
012-003-0040	B3 8/10
012-003-0050	B3 10/12
012-003-0060	B3 12/15



KODI	MODELI
012-005-0010	B5 2/4 1/8
012-005-0020	B5 4/6 1/8
012-005-0030	B5 4/6 1/4
012-005-0040	B5 6/8 1/8
012-005-0050	B5 6/8 1/4
012-005-0060	B5 6/8 3/8
012-005-0070	B5 8/10 1/4
012-005-0080	B5 8/10 3/8
012-005-0090	B5 8/10 1/2
012-005-0100	B5 10/12 3/8
012-005-0110	B5 10/12 1/2
012-005-0120	B5 12/15 1/2



KODI	MODELI
012-006-0010	B6 4/6
012-006-0020	B6 6/8
012-006-0040	B6 8/10
012-006-0050	B6 10/12
012-006-0060	B6 12/15



KODI	MODELI
012-007-0010	B7 2/4 1/8
012-007-0020	B7 4/6 1/8
012-007-0030	B7 4/6 1/4
012-007-0040	B7 6/8 1/8
012-007-0050	B7 6/8 1/4
012-007-0060	B7 6/8 3/8
012-007-0070	B7 8/10 1/4
012-007-0080	B7 8/10 3/8
012-007-0100	B7 10/12 3/8
012-007-0110	B7 10/12 1/2
012-007-0120	B7 12/15 1/2



KODI	MODELI
012-009-0010	B9 2/4
012-009-0020	B9 4/6
012-009-0030	B9 6/8
012-009-0040	B9 8/10
012-009-0050	B9 10/12
012-009-0060	B9 12/15



KODI	MODELI
012-011-0010	B11 2/4
012-011-0020	B11 4/6
012-011-0030	B11 6/8
012-011-0040	B11 8/10
012-011-0050	B11 10/12
012-011-0060	B11 12/15



KODI	MODELI
012-012-0010	B12 4/6
012-012-0020	B12 6/8
012-012-0030	B12 8/10
012-012-0040	B12 10/12
012-012-0050	B12 12/15

Rakordet e ajrit METAL WORK ofrohen në një gamë të gjerë llojesh dhe dimensionesh, të prodhuara nga materiale me cilësi të lartë dhe rezistencë ndaj presionit dhe konsumimit. Të përshtatshme për mjedise kërkuese. Ekziston gjithashtu mundësia e furnizimit me rakorë automatikë prej inox me certifikim NSF, idealë për aplikime në industrinë e ushqimit dhe pijeve.

RAKORDE AJRI AUTOMATIKË METALIKË



KODI	MODELI
014-001-0005	R1 3 M3
014-001-0006	R1 3 M5
014-001-0010	R1 4 M5
014-001-0011	R1 4 M7
014-001-0020	R1 4 1/8
014-001-0030	R1 4 1/4
014-001-0040	R1 5 M5
014-001-0050	R1 5 1/8
014-001-0060	R1 5 1/4
014-001-0070	R1 6 M5
014-001-0080	R1 6 1/8
014-001-0090	R1 6 1/4
014-001-0100	R1 8 1/8
014-001-0110	R1 8 1/4
014-001-0120	R1 8 3/8
014-001-0130	R1 10 1/4
014-001-0140	R1 10 3/8
014-001-0145	R1 10 1/2
014-001-0150	R1 12 1/4
014-001-0160	R1 12 3/8
014-001-0170	R1 12 1/2
014-001-0180	R1 14 3/8
014-001-0190	R1 14 1/2



KODI	MODELI
014-002-0010	R2 4 1/8
014-002-0020	R2 4 1/4
014-002-0030	R2 5 1/8
014-002-0040	R2 5 1/4
014-002-0050	R2 6 1/8
014-002-0060	R2 6 1/4
014-002-0070	R2 8 1/8
014-002-0080	R2 8 1/4
014-002-0090	R2 10 1/4



KODI	MODELI
014-003-0010	R3 4
014-003-0020	R3 5
014-003-0030	R3 6
014-003-0040	R3 8
014-003-0050	R3 10
014-003-0060	R3 12
014-003-0070	R3 14



KODI	MODELI
014-004-0010	R4 4
014-004-0020	R4 5
014-004-0030	R4 6
014-004-0040	R4 8
014-004-0050	R4 10
014-004-0060	R4 12
014-004-0070	R4 14



KODI	MODELI
014-005-0010	R5 4
014-005-0020	R5 5
014-005-0030	R5 6
014-005-0040	R5 8
014-005-0050	R5 10
014-005-0060	R5 12
014-005-0070	R5 14



KODI	MODELI
014-006-0010	R6 4 M5
014-006-0020	R6 4 1/8
014-006-0030	R6 4 1/4
014-006-0070	R6 6 M5
014-006-0080	R6 6 1/8
014-006-0090	R6 6 1/4
014-006-0100	R6 8 1/8
014-006-0110	R6 8 1/4
014-006-0120	R6 8 3/8
014-006-0130	R6 10 1/4
014-006-0140	R6 10 3/8
014-006-0160	R6 12 3/8
014-006-0170	R6 12 1/2
014-006-0180	R6 14 3/8
014-006-0190	R6 14 1/2



KODI	MODELI
014-007-0010	R7 4
014-007-0030	R7 6
014-007-0040	R7 8
014-007-0050	R7 10
014-007-0060	R7 12
014-007-0070	R7 14

Rakordet e ajrit METAL WORK ofrohen në një gamë të gjerë llojesh dhe dimensionesh, të prodhuara nga materiale me cilësi të lartë dhe rezistencë ndaj presionit dhe konsumimit. Të përshtatshme për mjedise kërkuese. Ekziston gjithashtu mundësia e furnizimit me rakorë automatikë prej inox me certifikim NSF, idealë për aplikime në industrinë e ushqimit dhe pijeve.



KODI	MODELI
014-008-0020	R8 6 4
014-008-0040	R8 8 4
014-008-0060	R8 8 6
014-008-0070	R8 10 6
014-008-0080	R8 10 8
014-008-0100	R8 12 6
014-008-0110	R8 12 8
014-008-0120	R8 12 10
014-008-0130	R8 14 8
014-008-0140	R8 14 10
014-008-0150	R8 14 12
014-008-0200	R8/M 4 6



KODI	MODELI
014-009-0010	R9 4
014-009-0030	R9 6
014-009-0040	R9 8
014-009-0050	R9 10
014-009-0060	R9 12
014-009-0070	R9 14



KODI	MODELI
014-010-0010	R10 4
014-010-0030	R10 6
014-010-0040	R10 8
014-010-0050	R10 10
014-010-0060	R10 12
014-010-0070	R10 14



KODI	MODELI
014-031-0005	RL31 6 M5
014-031-0010	RL31 6 1/8
014-031-0004	RL31 5 1/8
014-031-0015	RL31 6 1/4
014-031-0030	RL31 8 1/8
014-031-0040	RL31 8 1/4
014-031-0045	RL31 8 3/8
014-031-0055	RL31 10 1/4
014-031-0060	RL31 10 3/8
014-031-0070	RL31 10 1/2
014-031-0075	RL31 12 1/4
014-031-0085	RL31 12 3/8
014-031-0080	RL31 12 1/2
014-031-0090	RL31 14 1/2

RAKORDE AJRI AUTOMATIKË PLASTIKE



KODI	MODELI
014-019-0002	RL19 4
014-019-0006	RL19 6
014-019-0008	RL19 8
014-019-0010	RL19 10
014-019-0012	RL19 12
014-019-0014	RL19 4-6
014-019-0016	RL19 8-6
014-019-0018	RL19 10-8
014-019-0020	RL19 12-10



KODI	MODELI
014-019-0002	RL21 4
014-019-0006	RL21 6
014-019-0008	RL21 8
014-019-0010	RL21 10
014-019-0012	RL21 12



KODI	MODELI
014-023-0010	R23 4
014-023-0020	R23 6
014-023-0030	R23 8
014-023-0035	R23 10
014-023-0040	R23 12

Rakordet e ajrit METAL WORK ofrohen në një gamë të gjerë llojesh dhe dimensionesh, të prodhuara nga materiale me cilësi të lartë dhe rezistencë ndaj presionit dhe konsumimit. Të përshtatshme për mjedise kërkuese. Ekziston gjithashtu mundësia e furnizimit me rakorë automatikë prej inox me certifikim NSF, idealë për aplikime në industrinë e ushqimit dhe pijeve.



KODI	MODELI
014-022-0010	RL22 4
014-022-0020	RL22 6
014-022-0040	RL22 8
014-022-0050	RL22 10



KODI	MODELI
014-034-0010	RL34 4 M5
014-034-0020	RL34 4 1/8
014-034-0030	RL34 4 1/4
014-034-0040	RL34 6 M5
014-034-0050	RL34 6 1/8
014-034-0060	RL34 6 1/4
014-034-0070	RL34 8 1/8
014-034-0080	RL34 8 1/4
014-034-0081	RL34 8 3/8
014-034-0085	RL34 10 1/4
014-034-0088	RL34 10 3/8
014-034-0086	RL34 12 3/8
014-034-0087	RL34 12 1/2



KODI	MODELI
014-035-0050	RL35 6 1/8
014-035-0080	RL35 8 1/4



KODI	MODELI
014-042-0010	RL42 4X4 4
014-042-0020	RL42 4X4 6
014-042-0030	RL42 4X6 6
014-042-0040	RL42 4X6 8



KODI	MODELI
014-044-0010	RL44 6 4
014-044-0020	RL44 8 6



KODI	MODELI
014-023-0140	RL23 8-6
014-023-0150	RL23 10-8
014-023-0160	RL23 12-10

RREGULLATOR FLUKSI CILINDRI



KODI	MODELI
017-001-0011	MRFC(T) 4 M5
017-001-0021	MRFC(T) 4 1/8
017-001-0051	MRFC(T) 6 M5
017-001-0061	MRFC(T) 6 1/8
017-001-0071	MRFC(T) 6 1/4
017-001-0081	MRFC(T) 8 1/8
017-001-0190	MRFC(T) 8 1/4
017-001-0112	MRFC(T) 10 1/4
017-001-0121	MRFC(T) 10 3/8
017-001-0141	MRFC(T) 12 1/4
017-001-0151	MRFC(T) 12 3/8
017-001-0161	MRFC(T) 12 1/2



KODI	MODELI
017-001-0083	MRFC(PT) 8 1/8
017-001-0093	MRFC(PT) 8 1/4

RREGULLATOR PRESIONI



KODI	MODELI
017-110-0070	RML Ø6-Ø6
017-110-0080	RML Ø8-Ø8

RREGULLATOR FLUKSI ME NJË DREJTIM



KODI	MODELI
017-116-0010	RFL LU Ø4- Ø4
017-115-0010	RFL LU Ø6- Ø6
017-115-0020	RFL LU Ø8- Ø8
017-115-0022	RFL LU Ø10- Ø10

Rakordet e ajrit METAL WORK ofrohen në një gamë të gjerë llojesh dhe dimensionesh, të prodhuara nga materiale me cilësi të lartë dhe rezistencë ndaj presionit dhe konsumimit. Të përshtatshme për mjedise kërkuese. Ekziston gjithashtu mundësia e furnizimit me rakorë automatikë prej inox me certifikim NSF, idealë për aplikime në industrinë e ushqimit dhe pijeve.

RAKORDE AJRI AUTOMATIKË METALIKE NË INÇ



KODI	MODELI
014-400-0004	RU1 1/4"- 1/8" NPT
014-400-0005	RU1 1/4"- 1/4" NPT
014-400-0010	RU1 3/8"- 1/4" NPT



KODI	MODELI
014-400-0030	RU3 1/4"
014-400-0033	RU3 3/8"



KODI	MODELI
014-400-0043	RU4 1/4"



KODI	MODELI
014-400-0050	RU5 1/4"



KODI	MODELI
014-400-0310	RU31 1/4"-1/8" NPT
014-400-0315	RU31 3/8"-1/4" NPT

Rakordet e ajrit ITV ofrohen në një gamë të gjerë llojesh dhe dimensionesh, të prodhuara nga materiale me cilësi të lartë dhe rezistencë ndaj presionit dhe konsumimit. Të përshtatshme për mjedise kërkuese. Ekziston gjithashtu mundësia e furnizimit me rakorë prej inox me certifikim NSF, idealë për aplikime në industrinë e ushqimit dhe pijeve.

RAKORDE LIDHËSE



KODI	MODELI
011-001-0010	A1 M5 M5
011-001-0020	A1 M5 1/8
011-001-0030	A1 1/8 1/8
011-001-0040	A1 1/8 1/4
011-001-0050	A1 1/8 3/8
011-001-0055	A1 1/8 1/2
011-001-0060	A1 1/4 1/4
011-001-0070	A1 1/4 3/8
011-001-0080	A1 1/4 1/2
011-001-0090	A1 3/8 3/8
011-001-0100	A1 3/8 1/2
011-001-0110	A1 1/2 1/2



KODI	MODELI
011-003-0010	A3 M5
011-003-0020	A3 1/8
011-003-0030	A3 1/4
011-003-0040	A3 3/8
011-003-0050	A3 1/2
011-003-0060	A3 3/4



KODI	MODELI
011-004-0010	A4 M5 - 1/8
011-004-0020	A4 1/8 - 1/4
011-004-0030	A4 1/8 - 3/8
011-004-0035	A4 1/8 - 1/2
011-004-0040	A4 1/4 - 3/8
011-004-0050	A4 1/4 - 1/2
011-004-0060	A4 3/8 - 1/2
011-004-0070	A4 1/2 - 3/4
011-004-0075	A4 1/2 - 1
011-004-0080	A4 3/4 - 1



KODI	MODELI
011-005-0010	A5 M5 - 1/8
011-005-0020	A5 1/8 - 1/8
011-005-0030	A5 1/8 - 1/4
011-005-0035	A5 1/8 - 3/8
011-005-0040	A5 1/4 - 1/4
011-005-0050	A5 1/4 - 3/8
011-005-0055	A5 1/4 - 1/2
011-005-0060	A5 3/8 - 3/8
011-005-0070	A5 3/8 - 1/2
011-005-0080	A5 1/2 - 1/2

Rakordet e ajrit ITV ofrohen në një gamë të gjerë llojesh dhe dimensionesh, të prodhuara nga materiale me cilësi të lartë dhe rezistencë ndaj presionit dhe konsumimit. Të përshtatshme për mjedise kërkuese. Ekziston gjithashtu mundësia e furnizimit me rakorë prej inox me certifikim NSF, idealë për aplikime në industrinë e ushqimit dhe pijeve.



KODI	MODELI
011-006-0010	A6 1/8 - 1/4
011-006-0020	A6 1/8 - 3/8
011-006-0015	A6 1/8 - 1/2
011-006-0030	A6 1/4 - 3/8
011-006-0040	A6 1/4 - 1/2
011-006-0050	A6 3/8 - 1/2
011-006-0060	A6 1/2 - 3/4



KODI	MODELI
011-007-0005	A7 M5
011-007-0010	A7 1/8
011-007-0020	A7 1/4
011-007-0030	A7 3/8
011-007-0040	A7 1/2



KODI	MODELI
011-008-0010	A8 1/8
011-008-0020	A8 1/4
011-008-0030	A8 3/8
011-008-0040	A8 1/2



KODI	MODELI
011-009-0010	A9 1/8
011-009-0020	A9 1/4
011-009-0030	A9 3/8
011-009-0040	A9 1/2



KODI	MODELI
011-010-0010	A10 1/8
011-010-0020	A10 1/4
011-010-0030	A10 3/8
011-010-0040	A10 1/2



KODI	MODELI
011-011-0010	A11 1/8
011-011-0020	A11 1/4
011-011-0030	A11 3/8
011-011-0040	A11 1/2



KODI	MODELI
011-012-0010	A12 1/8
011-012-0020	A12 1/4
011-012-0030	A12 3/8
011-012-0040	A12 1/2



KODI	MODELI
011-013-0010	A13 1/8
011-013-0020	A13 1/4
011-013-0030	A13 3/8
011-013-0040	A13 1/2



KODI	MODELI
011-014-0010	A14 1/8
011-014-0020	A14 1/4
011-014-0030	A14 3/8
011-014-0040	A14 1/2



KODI	MODELI
011-015-0010	A15 1/8
011-015-0020	A15 1/4
011-015-0030	A15 3/8
011-015-0040	A15 1/2



KODI	MODELI
011-016-0010	A16 1/8
011-016-0020	A16 1/4
011-016-0030	A16 3/8
011-016-0040	A16 1/2



KODI	MODELI
011-017-0010	A17 1/8
011-017-0020	A17 1/4
011-017-0030	A17 3/8
011-017-0040	A17 1/2



KODI	MODELI
011-018-0010	A18 1/8
011-018-0020	A18 1/4
011-018-0030	A18 3/8
011-018-0040	A18 1/2



KODI	MODELI
011-019-0010	A19 8 1/8
011-019-0020	A19 8 1/4
011-019-0040	A19 10 1/8
011-019-0050	A19 10 1/4

Rakordet e ajrit ITV ofrohen në një gamë të gjerë llojesh dhe dimensionesh, të prodhuara nga materiale me cilësi të lartë dhe rezistencë ndaj presionit dhe konsumimit. Të përshtatshme për mjedise kërkuese. Ekziston gjithashtu mundësia e furnizimit me rakorë prej inox me certifikim NSF, idealë për aplikime në industrinë e ushqimit dhe pijeve.



KODI	MODELI
011-020-0010	A20 1/8
011-020-0020	A20 1/4
011-020-0040	A20 3/8
011-020-0050	A20 1/2



KODI	MODELI
011-021-0010	A21 1/8
011-021-0020	A21 1/4
011-021-0030	A21 3/8
011-021-0040	A21 1/2



KODI	MODELI
011-025-0010	A25 1/8 22mm
011-025-0020	A25 1/8 42mm
011-025-0030	A25 1/8 51mm
011-025-0040	A25 1/4 35mm
011-025-0050	A25 1/4 51mm



KODI	MODELI
022-011-0010	8/12
022-011-0020	9/16
022-011-0030	12/22
022-011-0040	16/27



KODI	MODELI
021-005-0002	300/5 2
021-005-0003	300/5 3
021-005-0004	300/5 4
021-005-0005	300/5 6
021-005-0010	300/5 8
021-005-0020	300/5 10



KODI	MODELI
022-010-0010	271 6
022-010-0020	271 8
022-010-0030	271 10



KODI	MODELI
020-003-0010	200/3 6
020-003-0020	200/3 8
020-003-0030	200/3 10



KODI	MODELI
022-009-0010	270 1/4
022-009-0020	270 3/8
022-009-0030	270 1/2



KODI	MODELI
011-027-0010	A27 1/8
011-027-0020	A27 1/4
011-027-0030	A27 3/8
011-027-0040	A27 1/2



KODI	MODELI
011-028-0010	A28 1/8
011-028-0020	A28 1/4
011-028-0030	A28 3/8
011-028-0040	A28 1/2



KODI	MODELI
011-029-0010	A29 1/8
011-029-0020	A29 1/4
011-029-0030	A29 3/8
011-029-0040	A29 1/2



KODI	MODELI
020-002-0010	200/2 6 1/8
020-002-0030	200/2 6 1/4
020-002-0020	200/2 8 1/8
020-002-0040	200/2 8 1/4
020-002-0070	200/2 8 3/8
020-002-0120	200/2 8 1/2
020-002-0050	200/2 10 1/4
020-002-0080	200/2 10 3/8
020-002-0130	200/2 10 1/2
020-002-0060	200/2 13 1/4
020-002-0090	200/2 13 3/8
020-002-0150	200/2 13 1/2
020-002-0190	200/2 19 3/4
020-002-0193	200/2 25 1"



KODI	MODELI
020-002-0195	200/2 F 6 1/8
020-002-0215	200/2 F 6 1/4
020-002-0200	200/2 F 8 1/8
020-002-0220	200/2 F 8 1/4
020-002-0210	200/2 F 10 1/8
020-002-0230	200/2 F 10 1/4



KODI	MODELI
022-004-0010	241 1/4 6/8
022-004-0020	241 1/4 8/10



KODI	MODELI
022-001-0010	230 6/8
022-001-0020	230 8/10

Valvulat manuale përbëjnë një element bazë në çdo sistem të menaxhimit të rrjedhës së lëngjeve ose gazeve, duke ofruar thjeshtësi, saktësi dhe besueshmëri. Të projektuara për përdorim të lehtë dhe qëndrueshmëri afatgjatë, këto valvula janë ideale për aplikime në rrjete industriale, hidraulike, kimike dhe energjetike.

HEKSAGONALE



KODI	MODELI
049-001-0010	FF 1/8
049-001-0020	FF 1/4
049-001-0030	FF 3/8
049-001-0040	FF 1/2
049-001-0045	FF 3/4



KODI	MODELI
049-001-0050	FM 1/8
049-001-0060	FM 1/4
049-001-0070	FM 3/8
049-001-0080	FM 1/2

MINI



KODI	MODELI
049-001-0110	FF 1/8
049-001-0120	FF 1/4
049-001-0130	FF 3/8
049-001-0140	FF 1/2



KODI	MODELI
049-001-0150	FM 1/8
049-001-0160	FM 1/4
049-001-0170	FM 3/8
049-001-0180	FM 1/2

SFERIKE



KODI	MODELI
049-005-0010	FM 1/2 "
049-005-0020	FM 3/4"
049-005-0030	FM 1"
049-005-0040	FM 1+1/4"
049-005-0050	FM 1+1/2"
049-005-0060	FM 2"



KODI	MODELI
049-005-0310	FF 1/2"
049-005-0320	FF 3/4"
049-005-0330	FF 1 "
049-005-0340	FF 1+1/4"
049-005-0350	FF 1+1/2"
049-005-0360	FF 2"

SFERIKE INOX AISI 304



KODI	MODELI
031-554-0110	FF 1/2"AISI 304
031-554-0120	FF 3/4" AISI 304
031-554-0130	FF 1"AISI 304
031-554-0140	FF 1+1/4"AISI 304

Tubat plastikë të artikuluar për spërkatje përdoren për lubrifikim të saktë në makineri të ndryshme prodhimi. Materiali më i zakonshëm lubrifikues është vaji me sapun. Aplikime tipike përfshijnë vegla prerëse të torno CNC, sharra për alumin ose metal dhe disqe prerëse.

FILETIM



KODI	DIMENSION	FILETIM
003-403-1105	1/4"	1/8"
003-403-1205	1/4"	1/4"
003-403-2205	1/2"	1/2"
003-403-2215	3/4"	3/4"

SISTEM MODULAR TUB



KODI	DIMENSION	TEMAXIA
003-403-0800	1/4"	10
003-403-2000	1/2"	6
003-403-2010	3/4"	6

SET ME 16 KOKA



KODI	DIMENSION
003-403-1900	1/2"

SET ME 20 KOKA



KODI	DIMENSION
003-403-0300	1/4"

PINCA ASAMBLIMI



KODI	DIMENSION
003-403-2600	1/4"
003-403-2700	1/2"
003-403-2750	3/4"

RUBINET



KODI	DIMENSION
003-403-0100	1/4"
003-403-0200	1/2"

GRYKË RRUMBULLAKE



KODI	DIMENSION
003-403-1000	1/4"
003-403-2115	1/2"
003-403-2110	3/4"

GRYKË E GJERË



KODI	DIMENSION
003-403-1300	1/4"
003-403-2500	1/2"

GRYKË E NGUSHTË



KODI	DIMENSION
003-403-1700	1/4"

GRYKË E SHESHTË



KODI	DIMENSION	ΟΠΕΣ
003-403-1600	1/4"	16
003-403-2550	1/2"	20

LIDHËS Y



KODI	DIMENSION
003-403-1400	1/4"
003-403-2400	1/2"

Shembuj Aplikimesh







LOXEAL është një kompani lider në prodhimin e ngjitësve me standarde të larta, me zgjidhje të përshtatshme për përdorim industrial. Produktet e saj janë të certifikuara dhe përputhen me standarde dhe rregullore ndërkombëtare.

NGJITËS IZOLUES



Karakteristikat bazë

- Çmontim i lehtë
- Rezistencë ndaj dridhjeve dhe vibrimeve
- Ruajtje e momentit fillestar të shtrëngimit
- Gamë e ndryshme kohësh ngurtësimi sipas aplikimit
- Pas ngurtësimit, zëvendësojnë çdo lloj izoluesi
- Certifikime sipas standardeve evropiane (DVGW, NSF, WRAS, BAM, Global Mark)
- Të përshtatshme për lidhje gazi, uji, gaz të lëngshëm, hidrokarbure, vajra dhe kimikate
- Rezistencë ndaj temperaturave -50°C deri +250°C

KODI	MODELI	SASIA E PAKETIMIT (ml)	VISKOZITETI (mPa s)	FORTËSIA	FILETO HAPËSIRA (mm)	KOHA E APLIKIMIT (min)	KOHA E THARJES (H)	FORCA E HEQJES (Nm)	REZISTENCA (N/mm2)	TEMPERATURA E AMBJENTIT (°C)	NGJYRA
036-011-1010	15-36	50	3000-6000	I ULËT	2"-0.30	15-30	1-3	8-14	4-6	-55 +180	BLU
036-011-1020	18-10	50	17000-70000	I LARTË	2"-0.30	20-40	1-3	6-11	4-6	-55 +150	BLU
036-011-1030	53-14	50	430-630	I ULËT	3/4"-0.15	10-20	1-3	12-18	8-12	-55 +150	KAFE
036-011-1040	53-14	250	430-630	I ULËT	3/4"-0.15	10-20	1-3	12-18	8-12	-55 +150	KAFE
036-011-1050	58-11	50	20000-80000	I LARTË	2"-0.30	15-30	1-2	8-14	6-13	-55 +150	E VERDHË
036-011-1060	58-11	250	20000-80000	I LARTË	2"-0.30	15-30	1-2	8-14	6-13	-55 +150	E VERDHË
036-011-1070	83-50	250	400-1000	I ULËT	3/4"-0.20	2-5	1-3	25-35	25-35	-55 +200	E GJELBËR

NGJITËS PËR SHTËRNGIM



Karakteristikat bazë

- Rezistencë ndaj goditjeve dhe vibrimeve
- Ruajtje e momentit të aplikimit
- Lubrifikant i integruar për montim të lehtë
- Të përshtatshme për shtrëngimin e filetove, bulonave, vidave dhe bulonave të çdo lloji
- Ideale për lidhje me gaz, ujë, vajra, hidrokarbure dhe kimikate
- Të certifikuara sipas standardeve evropiane (DVGW)
- Rezistente ndaj temperaturave të larta

KODI	MODELI	SASIA E PAKETIMIT (ml)	VISKOZITETI (mPa s)	FORTËSIA	FILETO HAPËSIRA (mm)	KOHA E APLIKIMIT (min)	KOHA E THARJES (h)	FORCA E HEQJES (Nm)	REZISTENCA (N/mm2)	TEMPERATURA E AMBJENTIT (°C)	NGJYRA
036-011-3010	28-14	50	800-1400	MESËM	M24-0.20	15-30	1-3	5-8	3-5	-55 +150	JARGAVANI
036-011-3020	55-03	50	1700-9000	I ULËT	M36-0.25	10-20	1-3	18-23	9-13	-55 +250	BLU
036-011-3030	70-14	50	10-20	I ULËT	M5-0.07	10-20	1-3	10-25	8-12	-55 +150	E GJELBËR
036-011-3040	83-54	50	450-650	I ULËT	M20-0.15	10-20	1-3	25-35	15-20	-55 +200	E GJELBËR
036-011-3050	86-72	50	5000-28000	MESËM	M56-2"-0.30	20-40	3-6	25-35	10-20	-55 +230	E KUQE

LOXEAL është një kompani lider në prodhimin e ngjitësve me standarde të larta, me zgjidhje të përshtatshme për përdorim industrial. Produktet e saj janë të certifikuara dhe përputhen me standarde dhe rregullore ndërkombëtare.

NGJITES MBAJTJES PËR KUSHINETA



Karakteristikat bazë

- Rezistencë e lartë ndaj goditjeve dhe vibrimeve
- Kanë lubrifikim shtesë për lehtësi montimi
- Mund të sigurojnë izolim efektiv midis materialeve të ndryshme
- Mbajnë në mënyrë efektive kushinetat dhe komponentët cilindrikë të çdo lloji
- Të përshtatshme për lidhje me gaz, ujë, vajra, hidrokarbure, si dhe kimikate të tjera
- Janë veçanërisht rezistente ndaj temperaturave të larta

KODI	MODELI	SASIA E PAKETIMIT (ml)	VISKOZITETI (mPa s)	FORTËSIA	FILETO HAPËSIRA (mm)	KOHA E APLIKIMIT (min)	KOHA E THARJES (h)	FORCA E HEQJES (Nm)	REZISTENCA (N/mm2)	TEMPERATURA E AMBJENTIT (°C)	NGJYRA
036-011-4010	53-11	50	450-650	I ULËT	M20-0.12	10-20	1-3	11-20	8-12	-55 +150	E VERDHË
036-011-4020	82-33	50	120-180	I ULËT	M12-0.10	5-10	1-3	20-30	17-22	-55 +150	E GJELBËR
036-011-4030	83-21	50	400-600	I ULËT	M20-3/4"-0.15	2-5	1-3	25-35	25-35	-55 +175	E GJELBËR
036-011-4040	85-21	50	2600-3400	I ULËT	M36-1 1/2"-0.20	2-5	1-3	30-40	25-35	-55 +150	E GJELBËR
036-011-4050	89-51	75	60000-720000	I LARTË	2"-0.30	15-30	3-6	40-45	25-35	-55 +150	AΣHMI

NGJITËS FLLANXHË



Karakteristikat bazë

- Çmontim i lehtë
- Rezistencë e lartë ndaj dridhjeve dhe vibrimeve
- Mbrojtje nga oksidimi dhe konsumimi për shkak të korrozionit
- Zëvendësojnë guarnicionet, duke formuar një shtresë elastike izolimi
- Të përshtatshme për lidhje me gazra, ujë, gaz të lëngshëm, hidrokarbure, vajra dhe kimikate
- Performancë e qëndrueshme në temperatura nga -50°C deri +250°C

KODI	MODELI	SASIA E PAKETIMIT (ml)	VISKOZITETI (mPa s)	FORTËSIA	HAPËSIRA (mm)	HAPËSIRA (min)	KOHA E THARJES (h)	REZISTENCA (N/mm2)	INTENSITETI TENDOSJES (N/mm2)	INTENSITETI NDIKIMI (KJ/m2)	TEMPERATURA E AMBJENTIT (°C)	NGJYRA
036-011-2010	28-10	50	17-60	I LARTË	0.30	20-40	3-6	4-6	2-4	2-4	-55 +150	E GJELBËR
036-011-2020	58-14	75	28-10	I LARTË	0.50	15-30	3-6	5-10	5-8	3-5	-55 +150	PORTOKALLI
036-011-2030	58-31	75	70-600	I LARTË	0.50	10-20	1-3	8-13	7-10	4-7	-55 +180	E KUQE
036-011-2040	59-10	75	50-300	I LARTË	0.50	15-30	3-6	5-10	6-8	3-5	-55 +200	E KUQE/ PORTOKALLI
036-011-2050	59-30	75	-	-	-	10-20	24	-	-	-	-60 +250	E KUQE/ E ZEZË

Ventuzat me vakum përbëjnë një element bazë në sistemet e automatizimit industrial, duke mundësuar kapjen dhe transportimin e sigurt të produkteve me forma, pesha dhe sipërfaqe të ndryshme. Ato ofrohen në një shumëllojshmëri dizajnesh dhe materialesh, në mënyrë që të plotësojnë kërkesat e aplikacioneve të ndryshme industriale.

PËRDORIM TË PËRGJITHSHËM

SF



- VENTUZË UNIVERSALE
- DIAMETËR Ø:15-300
- MATERIAL:NBR,SILIKON

SB



- VENTUZË UNIVERSALE FIZARMONIK 1.5
- DIAMETËR Ø:5-150
- MATERIAL:NBR,SILIKON

SPF



- VENTUZË UNIVERSALE
- DIAMETËR Ø:2-200
- MATERIAL:NBR,SILIKON

SBA



- VENTUZË UNIVERSALE FIZARMONIK 1.5
- DIAMETËR Ø:6-78
- MATERIAL: NBR, SILIKON, NBR ME REZISTENCË TË LARTË NDAJ TEMPERATURËS, GOMË NATYRALE

INDUSTIA E METALEVE

SFF



- VENTUZË E SHESHTË PËR FLETË METALIKE
- DIAMETËR Ø:30-125
- MATERIAL: NBR, NBR ME REZISTENCË TË LARTË NDAJ TEMP.

STC



- VENTUZË FIZARMONIK 1.5 PËR FLETË METALIKE
- DIAMETËR Ø:20-125
- MATERIAL: NBR, NBR ME REZISTENCË TË LARTË NDAJ TEMPERATURËS

SFM



- VENTUZË E SHESHTË PËR FLETË METALIKE ME VAJ
- DIAMETËR Ø:30-120
- MATERIAL: PU

SFU



- VENTUZË E SHESHTË PËR FLETË METALIKE
- DIAMETËR Ø:100-400
- MATERIAL:NBR,SILIKON

INDUSTRIA E PAKETIMIT - LETRËS

SFP



- VENTUZË E SHESHTË PËR PAKETIM
- DIAMETËR Ø:20-40
- MATERIAL: PU

SGP



- VENTUZË FIZARMONIK 2.5 PËR PAKETIM
- DIAMETËR Ø:25-55
- MATERIAL: PU

STP



- VENTUZË E SHESHTË E HOLLË PËR PAKETIM
- DIAMETËR Ø:35-60
- MATERIAL: SILIKON

SFA



- VENTUZË E SHESHTË E HOLLË PËR PAKETIM
- DIAMETËR Ø:20-50
- MATERIAL: SILIKON

Ventuzat me vakum përbëjnë një element bazë në sistemet e automatizimit industrial, duke mundësuar kapjen dhe transportimin e sigurt të produkteve me forma, pesha dhe sipërfaqe të ndryshme. Ato ofrohen në një shumëllojshmëri dizajnesh dhe materialesh, në mënyrë që të plotësojnë kërkesat e aplikacioneve të ndryshme industriale.

INDUSTRIA E ELEKTRONIKËS

SZ



- VENTUZË E SHESHTË PËR PLLAKA ELEKTRONIKE
  DIAMETËR Ø:2-50
- MATERIAL: NBR, SILIKON, GOMË MARK-FREE

SUF



- VENTUZË E VOGËL E SHESHTË PËR PLLAKA ELEKTRONIKE
- DIAMETËR Ø:3,5-5,5
- MATERIAL:NBR,SILIKON

SPH



- VENTUZË E SHESHTË PËR PLLAKA ELEKTRONIKE
  DIAMETËR Ø:4-16
- MATERIAL: GOMË MARK-FREE

SAN



- VENTUZË TIP NOZZLE PËR PLLAKA ELEKTRONIKE
- DIAMETËR Ø:0,8-1,1
- MATERIAL:NBR,SILIKON

INDUSTRIA USHQIMORE

SBLP



- VENTUZË FIZARMONIK 4.5 PËR USHQIME
- DIAMETËR Ø:30-50
- MATERIAL: SILIKON

SBS



- VENTUZË USHQIMORE PËR OBJEKTE SFERIKE
- DIAMETËR Ø:30-35
- MATERIAL: SILIKON

VENTUZA OVALE

SOB



- VENTUZË OVALE ME BUZË PËR FLETË METALIKE
- MADHËSIA:30x60, 70x140
- MATERIAL: NBR, GOMË MARK-FREE

SOFA



- VENTUZË OVALE PËR PLLAKA ELEKTRONIKE
- MADHËSIA:6x18
- MATERIAL:NBR,SILIKON

SOF



- VENTUZË OVALE PËR FLETË METALIKE
  MADHËSIA:16x50, 70x140
- MATERIAL: NBR, GOMË MARK-FREE

SBOF



- VENTUZË OVALE ME BUZË PËR PAKETIM
- MADHËSIA:35x28, 45x28
- MATERIAL: VINIL

Përdoren për të krijuar nënpresion dhe për të transportuar ose për të kompresuar një lëng tjetër. Bëhet fjalë për zgjidhje të thjeshta, të besueshme dhe pa pjesë lëvizëse, të cilat përdoren gjerësisht në aplikime industriale ku kërkohet krijimi i vakumit ose përzierja e lëngjeve.

STANDARD ACV – GJENERATOR VAKUMI



KODI	MODELI	DIAMETËR (mm)	NIVEL VAKUMI mbar (5 bar)	FURNIZIMI Nlt/min (5 bar)	KONSUMIMI I AJRIT Nlt/min (5 bar)
043-430-0010	ACV-10HS	Ø1.00	900	27	44
043-430-0015	ACV-15HS	Ø1.50	900	63	100
043-430-0020	ACV-20HS	Ø2.00	900	110	180
043-430-0030	ACV-30HS	Ø3.00	900	225	385

COMPACT AZH – GJENERATOR VAKUMI



KODI	MODELI	DIAMETËR (mm)	NIVEL VAKUMI mbar (5 bar)	FURNIZIMI Nlt/min (5 bar)	KONSUMIMI I AJRIT Nlt/min (4,5 bar)
043-430-0102	AZH07DS	Ø0.7	880	12	23.5
043-430-0100	AZH10DS	Ø1.00	880	24	46
043-430-0103	AZH13DS	Ø1.30	880	40	78
043-430-0104	AZH15DS	Ø1.50	880	60	97

MINI ABX – GJENERATOR VAKUMI



KODI	MODELI	NIVEL VAKUMI mbar (5 bar)	NIVEL VAKUMI mbar (5 bar)	KONSUMIMI I AJRIT Nlt/min (5 bar)
043-430-0221	ABX10	920	55	35
043-430-0222	ABX20	920	115	85
043-430-0223	ABX30	920	180	130

MULTISTAGE AMC–GJENERATOR



KODI	MODELI	LARTËSIA mbar (6 bar)	FURNIZIMI Nlt/min (6 bar)	KONSUMIMI I AJRIT Nlt/min (6 bar)
043-430-0211	AMC25H	950	354	135

Filtrat e vakumit sigurojnë pastërtinë e ajrit dhe funksionimin e besueshëm të sistemeve të vakumit, duke mbrojtur pajisjet nga grimcat dhe papastërtitë. Ato kontribuojnë në ruajtjen e performancës dhe në zgjatjen e jetës së komponentëve.

MINI AZQ – GJENERATOR VAKUMI MINI



- Valvula të integruara
- Rregullim i vakumit
- Vakumostat digjital
- Lartësia : -910 mbar
- Furnizim maksimal: 350 Nl/min

COMPACT AZH – GJENERATOR VAKUMI



KODI	MODELI	DIAMETËR (mm)	NIVEL VAKUMI mbar (4,5 bar)	FURNIZIMI Nlt/min (4,5 bar)	KONSUMIMI I AJRIT Nlt/min (4,5 bar)
043-430-0201	AZH07BL	Ø0.7	480	22	23.5
043-430-0202	AZH10BL	Ø1.00	480	34	46
043-430-0203	AZH13BL	Ø1.30	480	75	78

MINI FILTER LINJE



KODI	MODELI	PRESION bar	FURNIZIMI ME PRESION Nlt/min	FURNIZIMI ME VAKUM Nlt/min
043-432-0010	ZFA56B Φ.6-6	-1 deri 8	130	75
043-432-0020	ZFA78B Φ.8-8	-1 deri 8	280	110
043-432-0025	ZFA710B Φ.10-10	-1 deri 8	320	120

FILTER LINJE



KODI	MODELI	PRESION bar	FURNIZIMI Nlt/min	FILTRIM µm
043-432-0060	ZFB10B 3/8"	-1 deri 0	45	10
043-432-0070	ZFB20B 3/4"	-1 deri 0	205	10
043-432-0075	ZFB25B 1"	-1 deri 0	495	10

FIPA dallohet dhe inovon prej shumë vitesh në fushën e automatizimit dhe robotikës. Me serinë inovative End-of-Arm Tooling (EOAT), FIPA ofron zgjidhje të avancuara për automatizimin robotik, të përbëra nga një gamë e gjerë komponentësh si kapëse metalike, elemente fiksimi dhe aksesorë të tjerë, të projektuar posaçërisht për të përmbushur kërkesat e aplikimit tuaj.

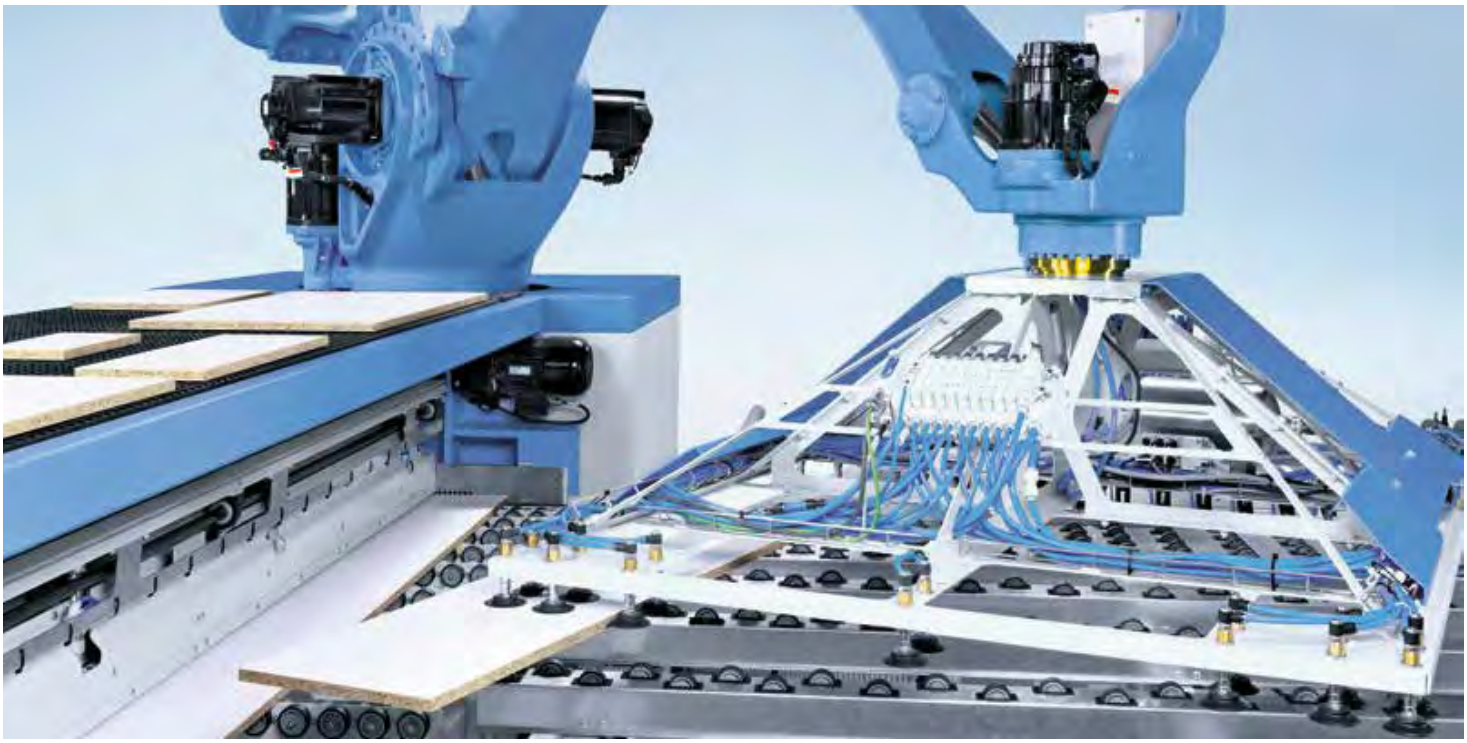

Avantazhi më i madh i sistemeve robotike është fleksibiliteti i tyre i pakufizuar, pasi ato mund të përshtaten me kërkesat e çdo aplikimi, pavarësisht sa kompleks është procesi i funksionimit të tij..

Seria End-of-Arm Tooling (EOAT) e FIPA përfshin një gamë të gjerë komponentësh, të cilët do t'ju prezantojmë më poshtë:

- Adaptues për ndërrimin e kapëses
- Kapëse
- Kapëse paralele
- Kapëse këndore
- Kapëse ID
- Kapëse me gishta
- Kapëse magnetike
- Kapëse me gjilpëra
- Prerës pneumatik
- Profile për sisteme robotike

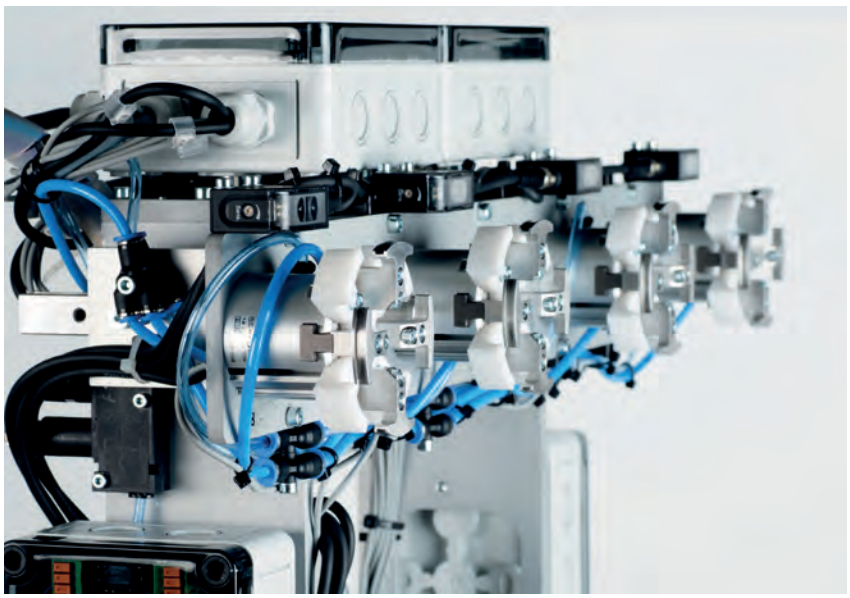

Tube Lifters të FIPA janë projektuar për lëvizjen e lehtë dhe të sigurt të produkteve ose objekteve me përmasa të mëdha, peshë të lartë ose formë të parregullt. Ato i ofrojnë operatorit siguri maksimale, ndërsa mundësojnë transportimin e produkteve me saktësi dhe efikasitet më të lartë, duke rritur njëkohësisht produktivitetin.



Tube Lifters mund të përshtaten plotësisht sipas kërkesave të aplikimit dhe të çdo sektori industrial. Në këtë mënyrë sigurohet një proces pune më efikas dhe më i shpejtë, ndërsa punonjësit çlirohen nga ngarkesat e rënda fizike. Gjithashtu, të gjithë komponentët janë plotësisht të përputhshëm me serinë End-of-Arm Tooling (EOAT) të FIPA.

- Përdorim me një ose dy duar
- Konstruksion i fortë dhe i qëndrueshëm
- Dizajn ergonomik
- I përshtatshëm për çdo lloj aplikimi industrial

Seria Tube Lifters e FIPA përbëhet nga modelet e mëposhtme:

1. **FIPALIFT Pro** - kapacitet ngritjeje deri në 75 kg
2. **FIPALIFT Max – kapacitet ngritjeje deri në 160 kg**

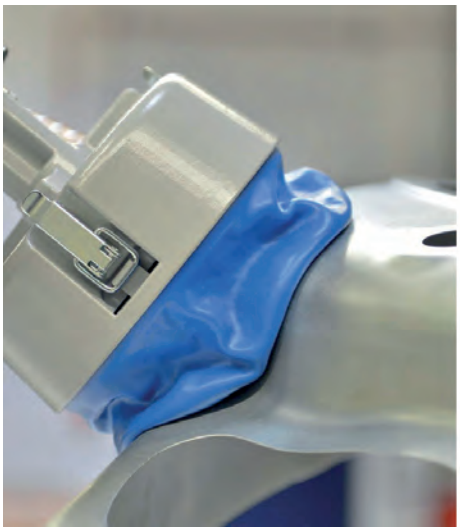





B5 PRESOSTATË DHE PAJISJE KONTROLLI
Presostatë Mekanikë dhe Digjitalë

Presostatët janë elemente bazë në një gamë të gjerë aplikimesh industriale, pasi lejojnë monitorimin dhe kontrollin e presionit në sistemet pneumatike. Në varësi të kërkesave të çdo aplikimi, përdoren ose presostatë mekanikë ose presostatë digjitalë.

ÇELËS PRESIONI – VAKUMI



KODI	MODELI	MADHËSIA	PRESIONI I FUNKSIONIMIT (bar)
029-020-0020	PRESOSTATË GP600	1/8"	1 deri 5
029-020-0030	PRESOSTATË GP110	1/4"	4 deri 10
029-020-0060	VAKUMSTATË XV600	1/8"	-0.15 deri -1

PRESOSTAT DIGJITAL – VAKUMOSTAT



KODI	MODELI	MADHËSIA	PRESION (bar)	TENSIONI I FURNIZIMIT	DALJE DIGJITALE	DALJE ANALOGE
009-003-0500	DIGJITAL M.W. 640	1/8"	-1 DERI 10	12 DERI 24	2 X PNP	0-5 V

Manometrat dhe vakumetrat janë komponentë bazë për monitorimin e presionit në sistemet me ajër të Kompresuar ose lëngje. Ofrohen në një gamë të gjerë modelesh, të përshtatshme për matje nga -1 deri 0 bar (vakum) dhe nga 0 deri +25 bar, në varësi të kërkesave të çdo aplikimi.

MANOMETER

MANOMETRA VERTIKALË



KODI TË THJESHTA	KODI ME GLICERINË	Ø	FILETIM	PRESION (bar)
M1-040-0001	-	40	1/8"	1,6
M1-040-0003	-	40	1/8"	2,5
M1-040-0004	-	40	1/8"	4
M1-040-0006	-	40	1/8"	6
M1-040-0012	-	40	1/8"	12
M1-040-0016	-	40	1/8"	16
M1-063-0001	MG1-063-0001	63	1/4"	1,6
M1-063-0003	MG1-063-0003	63	1/4"	2.5
M1-063-0004	MG1-063-0004	63	1/4"	4
M1-063-0006	MG1-063-0006	63	1/4"	6
M1-063-0012	MG1-063-0012	63	1/4"	12
M1-063-0016	MG1-063-0016	63	1/4"	16
M1-063-0025	MG1-063-0025	63	1/4"	25
-	MG1-063-0040	63	1/4"	40
-	MG1-063-0060	63	1/4"	60
-	MG1-063-0250	63	1/4"	250

MANOMETRA HORIZONTALË



KODI TË THJESHTA	KODI ME GLICERINË	Ø	FILETIM	PRESION (bar)
M3A-040-0001	-	40	1/8"	1,6
M3A-040-0003	-	40	1/8"	2,5
M3A-040-0004	-	40	1/8"	4
M3A-040-0006	-	40	1/8"	6
M3A-040-0012	-	40	1/8"	12
M3A-040-0016	-	40	1/8"	16
M3A-050-0006	-	50	1/8"	6
M3A-050-0012	-	50	1/8"	12
M3A-050-0016	-	50	1/8"	16
M3A-063-0001	-	63	1/4"	1,6
M3A-063-0003	MG3A-063-0003	63	1/4"	2,5
M3A-063-0004	MG3A-063-0004	63	1/4"	4
M3A-063-0006	MG3A-063-0006	63	1/4"	6
M3A-063-0012	MG3A-063-0012	63	1/4"	12
M3A-063-0016	MG3A-063-0016	63	1/4"	16
-	MG3A-063-0025	63	1/4"	25

VAKUMETRA

VAKUMETRA VERTIKALË



KODI TË THJESHTA	KODI ME GLICERINË	Ø	FILETIM	PRESION (bar)
M1-040-0099	-	40	1/8"	−1...0
M1-063-0099	MG1-063-0099	63	1/4"	−1...0

VAKUMETRA HORIZONTALË



KODI TË THJESHTA	KODI ME GLICERINË	Ø	FILETIM	PRESION (bar)
M3A-040-0099	-	40	1/8"	-1...0
M3A-063-0099	MG3A-063-0099	63	1/4"	-1...0

B6 VEGLA ME AJËR
Pistoleta Ajri

Pistoletat e ajrit ofrojnë një kombinim ideal të cilësisë, qëndrueshmërisë dhe ergonomisë për përdorim profesional. Ato prodhohen nga materiale si najloni dhe teknopolimerët me veti të shkëlqyera mekanike, disponojnë fileta prej bronzi për rezistencë të shtuar dhe komponentë prej çeliku inox për besueshmëri afatgjatë.




ANTISCRATCH


PRESION I LARTË

KODI	MODELI
036-009-0051	TUCANO BLOW




ANTISCRATCH


UNBLOCKABLE

KODI	MODELI
036-009-0052	TUCANO BLOW ANTI-SCRATCH




VENTILATOR


UNBLOCKABLE

KODI	MODELI
036-009-0060	TUCANO BLOW FLAT




HUNDË VENTURI


UNBLOCKABLE

KODI	MODELI
036-009-0061	TUCANO BLOW OSHA



KODI	MODELI
036-009-0063	TUCANO F350




UNBLOCKABLE

KODI	MODELI
036-009-0035	TUCANO L130




ANTISCRATCH


UNBLOCKABLE

KODI	MODELI
036-009-0053	TUCANO L130 SILENCED




UNBLOCKABLE

KODI	MODELI
036-009-0054	TUCANO L350
036-009-0055	TUCANO L520
036-009-0056	TUCANO L1000




ANTISCRATCH


PASTRIM TUBI

KODI	MODELI
036-009-0057	TUCANO L130 TIP




UNBLOCKABLE

KODI	MODELI
036-009-0040	ECO L130




UNBLOCKABLE

KODI	MODELI
036-009-0042	ECO L350




UNBLOCKABLE

KODI	MODELI
036-009-0050	ECO L130 ΜΕ ΛΑΣΤΙΧΟ DHE PAKOP 1/4"

Veglat me ajër preferohen në një numër të madh aplikimesh për shkak të qëndrueshmërisë së tyre, fuqisë së lartë dhe konsumit të reduktuar të pjesëve. Armët e gozhdimit me ajër përbëjnë një zgjedhje të besueshme dhe ekonomike si për përdorim profesional ashtu edhe për përdorim amator.

PISTOLETA BOJE



PRESION (bar)	3,5
PESHA (kg)	0,89

KODI	MODELI	GRYKË
004-425-0230	LION 2 HVLP	1,4
004-425-0231	LION 2 HVLP	1,7



KODI	MODELI
307-42202	PISTOLETË AJRI E SHKURTËR



KODI	MODELI
307-42204	PISTOLETË AJRI E GJATË



KODI	MODELI
307-42211	AJERMATËS I CERTIFIKUAR



KODI	MODELI
036-004-0045	AJERMATËS ME HUNZË DHE MANOMETËR



KODI	MODELI
004-430-0150	HUNZË E AJERMATËSIT

PISTOLETA GOZHDUSE



SERIA	80
KAPSE(mm)	6-16
PRESION (bar)	4-7
PESHA (kg)	0,9

KODI	MODELI
004-435-0050	80/16-DC407



SERIA	TI-PIN
GOZHDE (mm)	10-50
PRESION (bar)	5-7
PESHA (kg)	1,5

KODI	MODELI
004-435-0300	F50-GH201/GA301



SERIA	ROLL
KOKË (mm)	25-90
PRESION (bar)	5,2-7,5

KODI	MODELI	GJATËSI (mm)	KOKË (mm)	PESHA (kg)
004-435-0800	AIRMAX CN 55	25-57	2,1-2,3	2,5
004-435-0850	AIRMAX CN 70	45-70	2,3-2,9	3,5
004-435-0860	AIRMAX CN 90	50-90	2,8-3,8	3,9

B6 VEGLA ME AJËR
Pistoleta për Gozhdë-Kapse

Veglat e gozhdimit Bostitch janë të besueshme dhe të specializuara për përdorim profesional. Ato janë veçanërisht të lehta dhe të rehatshme në përdorim, pasi nuk kërkojnë forcë apo lodhje nga përdoruesi, por vetëm vendosjen e saktë të pikës ku dëshirohet të bëhet gozhdimi. Ofrojmë një gamë të gjerë modelesh për të zgjedhur sipas nevojave tuaja, si gozhdues për paketim kartoni, për tapiceri, për paleta, ose për përdorim në zdrukthtari, ndërtim dhe shumë aplikime të tjera.



IC60-1-E (ROLL) N

25 - 60mm
4,3mm - 5,9mm
2,0 mm - 2,65mm

KODI
037-002-0040



N400C-1-E (ROLL) F

55 - 100mm
7,2mm
2,8mm - 3,8mm

KODI
037-002-0160



BT1855-E (TIP-IN) BT13

15 - 55mm
1.0mm - 1.25mm

KODI
037-002-0290



FN1664-E (TIP) SB16

25 - 64mm
1.6mm

KODI
037-002-0330



TU-216-2330K-E 106

15 - 30mm
0.6mm

KODI
037-002-0270



21680B-LN-E 80

12,8mm
4,0mm - 16,0mm

KODI
037-002-0650



DS-3519-E A

35mm
15,0mm - 19,0mm

KODI
037-002-0950



H30-8-E STCR 5019

11mm
6-10mm

KODI
037-002-0480







Vibratorët me ajër janë zgjidhje efikase për lehtësimin e rrjedhjes së materialeve në silos, hinka dhe linja prodhimi. Ofrohen në lloje të ndryshme – me sferë, turbinë, rotor dhe piston – për të përmbushur kërkesa të ndryshme për intensitet, frekuencë dhe lloj aplikimi..

BIANCHI
TECHNOLOGY FOR PRECAST

VIBRATOR ME SFERË



KODI	MODELI	RROTULLIME (rpm)	FORCË (N)	KONSUMI (Lt/min)
195-110-0008	VK-8	35.000	440	175
195-110-0014	VK-14	25.000	950	200
195-110-0022	VK-22	15.500	2.160	275
195-110-0030	VK-30	13.000	5.250	500
195-110-0035	VK-35	10.500	7.060	625



KODI	MODELI	RROTULLIME (rpm)	FORCË (N)	KONSUMI (Lt/min)
004-150-0008	HWK-10	34.100	700	190
004-150-0016	HWK-16	19.000	1.200	270
004-150-0020	HWK-20	14.111	2.000	400
004-150-0036	HWK-36	11.000	4.000	680

VIBRATOR ME TURBINË



KODI	MODELI	RROTULLIME (rpm)	FORCË (N)	KONSUMI (Lt/min)
195-130-0007	VT-7	41.000	1.440	85
195-130-0009	VT-9	32.000	4.650	105
195-130-0013	VT-13	26.000	3.630	180
195-130-0016	VT-16	18.500	4.180	225
195-130-0024	VT-24	12.400	6.220	325

VIBRATOR ME ROTOR



KODI	MODELI	RROTULLIME (rpm)	FORCË (N)	KONSUMI (Lt/min)
195-100-0017	VR-17	40.000	1.690	200
195-100-0029	VR-29	38.000	2.910	250
195-100-0047	VR-47	29.000	4.740	325
195-100-0078	VR-78	26.000	7.850	550
195-100-0097	VR-97	18.000	9.730	850

VIBRATOR ME PISTON



KODI	MODELI	RROTULLIME (rpm)	FORCË (N)	KONSUMI (Lt/min)
195-125-0002	AC-2	6.200	420	130
195-125-0004	AC-4	3.500	1.050	280
195-125-0005	AC-5	2.600	1.360	330



KODI	MODELI	RROTULLIME (rpm)	FORCË (N)	KONSUMI (Lt/min)
004-150-0125	NTP-25	8.780	825	108
004-150-0132	NTP-32	5.045	925	198
004-150-0148	NTP-48	4.310	2.030	336

Motorët e ajrit përbëjnë një alternativë të besueshme dhe efikase ndaj motorëve elektrikë, një zgjedhje ideale për aplikime të caktuara për shkak të parimit të tyre të funksionimit. Ata përdorin ajrin e Kompresuar si energji lëvizëse dhe janë të aftë të zhvillojnë një moment rrotullues të konsiderueshëm në çdo drejtim rrotullimi që kërkon aplikimi, ndërsa njëkohësisht ndërtimi i tyre është kompakt dhe i fortë, me volum shumë të vogël dhe lehtësi në lidhje dhe montim.



Avantazhet

- Ndërtimi i tyre i lehtë, kompakt dhe i qëndrueshëm
- Rezistenca ndaj temperaturave të larta dhe lagështisë.
- Certifikimi i tyre antieksploziv (ATEX).
- Aftësia për funksionim të pandërprerë.
- Mungesa e nevojës për çdo lloj mirëmbajtjeje.
- Kursimi i energjisë në aplikime me start-stop të shpeshta..

Karakteristikat

- Me shpejtësi të ulët funksionimi dhe nisje të garantuar të pajisjes.
- Mundësi projektimi për performanca, momente rrotulluese dhe shpejtësi të ndryshme.
- Të pajisura për rezistencë ndaj ndryshkut dhe korrozionit
- Të përshtatshme për punë në mjedise shpërthyese (certifikim ATEX Ex II 2G & 2D).
- Me boshte daljeje dhe madhësi të ndryshme.
- Të prodhuara nga çelik inox.
- Ofrojnë mbrojtje të garantuar IP67.

Sektorë & Aplikime

Motorët e ajrit përdoren në një gamë shumë të gjerë aplikimesh industriale, ku kërkohet qëndrueshmëri e lartë, hapësirë e kufizuar instalimi dhe ku mjedisi paraqet rrezik ndezjeje nga energjia elektrike. Gjithashtu, ato janë shumë të dobishme në makineri dhe aplikime që kërkojnë larje të shpeshtë (industria ushqimore, farmaceutike dhe e produkteve të përpunuara), madje edhe me kimikate të forta, pasi nuk ndikohen prej tyre.

















Motorët e ajrit përbëjnë një alternativë të besueshme dhe efikase ndaj motorëve elektrikë, një zgjedhje ideale për aplikime të caktuara për shkak të parimit të tyre të funksionimit. Ata përdorin ajrin e Kompresuar si energji lëvizëse dhe janë të aftë të zhvillojnë një moment rrotullues të konsiderueshëm në çdo drejtim rrotullimi që kërkon aplikimi, ndërsa njëkohësisht ndërtimi i tyre është kompakt dhe i fortë, me volum shumë të vogël dhe lehtësi në lidhje dhe montim.

MOTER AJRI ME BOSHT





INOX

- Fuqia: 150W – 800W
- Shpejtësia në fuqi maksimale: 22 rpm – 11.000 rpm
- Momenti rrotullues në fuqi maksimale: 0,15 Nm – 80 Nm
- Momenti statik: 0,20 Nm – 90 Nm
- Shpejtësia pa ngarkesë: 44 rpm – 20.000 rpm
- Konsumi i ajrit në fuqi maksimale: 4,3 – 18 l/sek
- Pesha e motorit të ajrit: 0,32 kg – 4,8 kg

MOTOR AJRI ME FILETË



- Fuqia 150W - 280W
- Shpejtësia në fuqi maksimale: 255 rpm - 11.000 rpm
- Momenti rrotullues në fuqi maksimale0,15 Nm - 11,70
- Momenti statik:0,30 Nm - 17,50 Nm
- Shpejtësia pa ngarkesë: 560 rpm - 20.000 rpm
- Konsumi i ajrit në fuqi maksimale:4,4 - 6,3 lt/sec
- Pesha e motorit të ajrit: 0,32 Kg - 0,78 Kg

-Ideale për shpim, frezim dhe punë e aplikime të ngjashme
-E disponueshme në version single acting

MOTOR AJRI ME UNAZË SHTRËNGUESE





ATEX

- Fuqia 200W - 280W
- Shpejtësia në fuqi maksimale: 255 rpm - 11.000 rpm
- Momenti rrotullues në fuqi maksimale:0,20 Nm - 11,70
- Momenti statik:0,30 Nm - 17,50 Nm
- Shpejtësia pa ngarkesë: 560 rpm - 20.000 rpm
- Konsumi i ajrit në fuqi maksimale:5,3 - 6,3 lt/sec
- Pesha e motorit të ajrit: 0,40 Kg - 0,87 Kg

-Siguron saktësi më të madhe në shpim
-E disponueshme në version single acting

MOTOR AJRI ME BOSHT ME SHPEJTËSI TË ULËT



- Fuqia 150W - 800W
- Shpejtësia në fuqi maksimale: 22 rpm - 11.000 rpm
- Momenti rrotullues në fuqi maksimale:0,15 Nm - 80 Nm
- Momenti statik:0,20 Nm - 90 Nm
- Shpejtësia pa ngarkesë: 44 rpm - 20.000 rpm
- Konsumi i ajrit në fuqi maksimale:4,3 - 18 lt/sec
- Pesha e motorit të ajrit: 0,32 Kg - 4,8 Kg

-Ofrohet me bosht Φ10
-E disponueshme në version single acting, si dhe double acting
-Avantazhi më i madh është padyshim shpejtësia shumë e ulët
-Të përshtatshme për përzierje, lëvizje, vendosje të komponentëve dhe aplikime të tjera industriale

Pjesë për ndërtimin e makinërive

C

Pjesë për ndërtimin e makinërive

C1 SISTEME TË MONTUESHME

Profile & pjesë alumini C1.1

C2 PAJISJE DHE PJESË MAKINERIE

Doreza dhe Leva C2.1
Antivibrues C2.4
Matës C2.5
Amortizatorë C2.6
Kapëse të Shpejta C2.7

Profilet e aluminit përbëjnë një zgjidhje ideale për ndërtimin e strukturave industriale dhe sistemeve të automatizimit, duke ofruar fleksibilitet në projektim dhe lehtësi në montim. Falë karakterit të tyre modular, ato mundësojnë krijimin e konstruksioneve të përshtatura sipas nevojave të çdo aplikimi, duke garantuar njëkohësisht qëndrueshmëri, saktësi dhe besueshmëri.

Alusic

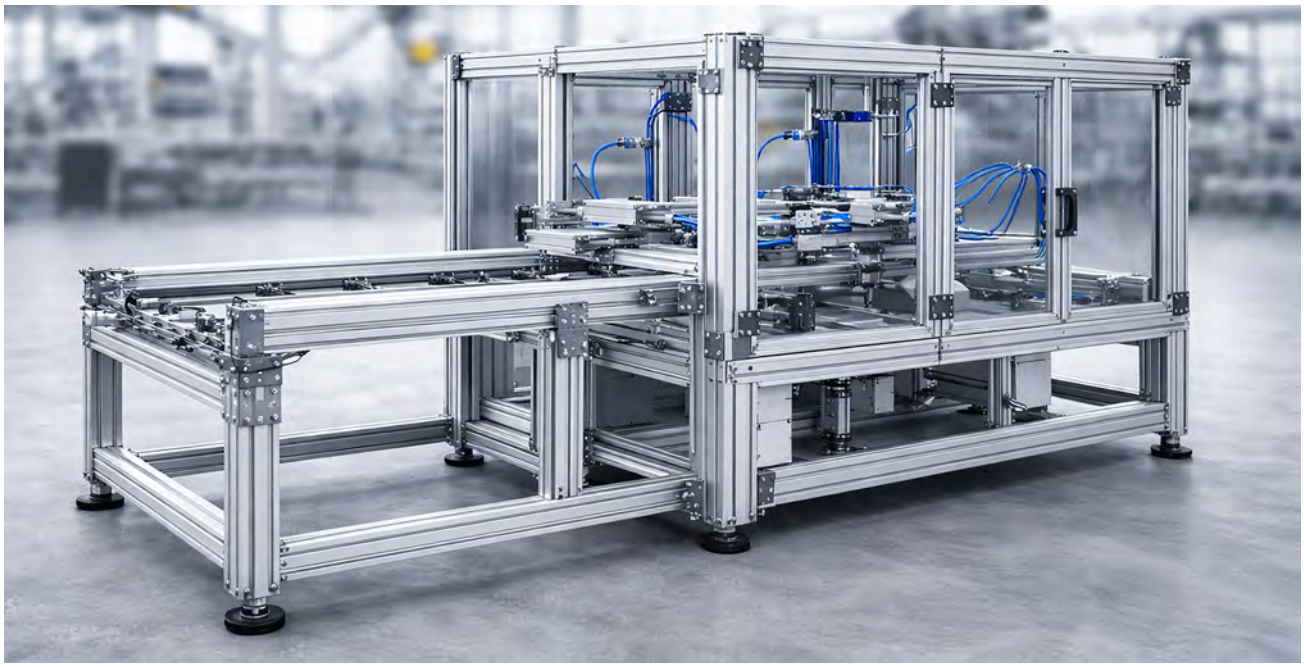

Profile alumini IM

Seria IM e profileve të aluminit përbën një zgjidhje të plotë për ndërtimin e aplikimeve industriale, duke kombinuar qëndrueshmëri, fleksibilitet dhe saktësi në montim. Me një gamë të gjerë prerjesh dhe aksesorësh, mundëson krijimin e konstruksioneve të besueshme dhe të zgjerueshme, duke përmbushur kërkesat e sistemeve moderne të automatizimit.

Avantazhet

- Dizajn modular për ndërtim fleksibël dhe të zgjerueshëm
- Montim i lehtë dhe i shpejtë pa përpunim të veçantë
- Qëndrueshmëri dhe stabilitet i lartë në aplikime industriale
- Përputhshmëri me një gamë të gjerë komponentësh dhe aksesorësh
- Mundësi për ripërdorim dhe modifikim të konstruksioneve

Seri të disponueshme

- Seria 20 (5 IM)
- Seria 30 (6 IM)
- Seria 40 (8 IM)

Profilet e aluminit përbëjnë një zgjidhje ideale për ndërtimin e strukturave industriale dhe sistemeve të automatizimit, duke ofruar fleksibilitet në projektim dhe lehtësi në montim. Falë karakterit të tyre modular, ato mundësojnë krijimin e konstruksioneve të përshtatura sipas nevojave të çdo aplikimi, duke garantuar njëkohësisht qëndrueshmëri, saktësi dhe besueshmëri.



Komponentë alumini im

Komponentët e profileve të aluminit janë pjesë e pandashme e konstruksioneve industriale, duke siguruar lidhje të qëndrueshme, lehtësi në montim dhe funksionalitet të lartë.
Me një gamë të gjerë elementësh lidhës dhe aksesorësh ndihmës, ato mundësojnë krijimin e zgjidhjeve të plota dhe të besueshme, të përshtatura sipas kërkesave të çdo aplikimi.

Komponentë të disponueshëm

- Elementë lidhës dhe këndë
- Elementë fiksimi (vida, dado, T-nuts)
- Baza dhe këmbë
- Mentesha dhe aksesorë për dyer
- Kapakë dhe aksesorë ndihmës

Dorezat dhe manetë janë komponentë të domosdoshëm për akses dhe rregullim të sigurt dhe ergonomik të mekanizmave dhe pajisjeve. Ofrohen në një gamë të gjerë formash, dimensionesh dhe materialesh.

DOREZË MASHKULL BAKELITI I (SIX-LOBE KNOB)



KODI	MODELI
040-004-0001	VP 20 M4X15
040-004-0005	VP 20 M5X25
040-004-0010	VP 20 M6X20
040-004-0020	VP 30 M6X20
040-004-0025	VP 30 M6X30
040-004-0030	VP 30 M6X40
040-004-0040	VP 30 M8X20
040-004-0050	VP 30 M8X35
040-004-0060	VP 40 M8X20
040-004-0070	VP 40 M8X30
040-004-0080	VP 40 M8X40
040-004-0090	VP 40 M10X30
040-004-0100	VP 50 M8X25
040-004-0110	VP 50 M8X40
040-004-0120	VP 50 M8X50
040-004-0125	VP 50 M8X60
040-004-0130	VP 50 M10X25
040-004-0140	VP 50 M10X40
040-004-0150	VP 50 M10X50
040-004-0160	VP 60 M10X20
040-004-0180	VP 60 M10X40
040-004-0190	VP 60 M10X60
040-004-0200	VP 60 M12X30
040-004-0210	VP 60 M12X50
040-004-0220	VP 70 M12X40

DOREZË FEMËR BAKELITI



KODI	MODELI
040-002-0005	VB 20 M4
040-002-0010	VB 20 M5
040-002-0020	VB 20 M6
040-002-0030	VB 30 M6
040-002-0040	VB 30 M8
040-002-0050	VB 40 M6
040-002-0060	VB 40 M8
040-002-0070	VB 40 M10
040-002-0080	VB 50 M8
040-002-0090	VB 50 M10
040-002-0100	VB 60 M8
040-002-0110	VB 60 M10
040-002-0120	VB 60 M12
040-002-0125	VB 70 M12
040-002-0130	VB 70 M14

DOREZË PLASTIKE MASHKULL



KODI	MODELI
040-017-0150	GP/34 M6X10
040-017-0160	GP/34 M6X20
040-017-0164	GP/34 M8X20

DOREZË MASHKULL PLASTIKE



KODI	MODELI
040-029-0010	LP/20 M4X15 LOBI
040-029-0020	LP/20 M5X20 LOBI
040-029-0030	LP/20 M6X20 LOBI
040-029-0040	LP/30 M6X20 LOBI
040-029-0050	LP/30 M6X30 LOBI
040-029-0060	LP/30 M8X20 LOBI
040-029-0070	LP/30 M8X30 LOBI
040-029-0080	LP/40 M8X20 LOBI
040-029-0090	LP/40 M8X30 LOBI
040-029-0110	LP/50 M8X30 LOBI
040-016-0020	LP/50 M8X40 LOBI
040-029-0130	LP/50 M10X30 LOBI
040-029-0150	LP/60 M10X30 LOBI
040-029-0160	LP/60 M10X40 LOBI
040-029-0180	LP/60 M12X40 LOBI
040-029-0190	LP/70 M12X30 LOBI

DOREZË FEMËR PLASTIKE



KODI	MODELI
040-028-0010	LB/20 M4 LOBI
040-028-0020	LB/20 M5 LOBI
040-028-0030	LB/20 M6 LOBI
040-028-0040	LB/30 M6 LOBI
040-028-0050	LB/30 M8 LOBI
040-028-0060	LB/40 M8 LOBI
040-028-0070	LB/40 M10 LOBI
040-028-0080	LB/50 M8 LOBI
040-028-0090	LB/50 M10 LOBI
040-028-0100	LB/60 M10 LOBI
040-028-0110	LB/60 M12 LOBI
040-028-0120	LB/70 M12 LOBI
040-028-0130	LB/70 M14 LOBI



KODI	MODELI
040-021-0005	VBA 25 M5
040-021-0010	VBA 25 M6
040-021-0020	VBA 35 M6
040-021-0030	VBA 35 M8
040-021-0040	VBA 35 M10
040-021-0050	VBA 45 M8
040-021-0060	VBA 45 M10

DOREZË BAKELITI E SHPUAR



KODI	MODELI
040-001-0006	VB/FP 30 M6
040-001-0010	VB/FP 40 M8
040-001-0020	VB/FP 50 M8
040-001-0024	VB/FP 50 M12
040-001-0030	VB/FP 60 M10
040-001-0040	VB/FP 60 M12
040-001-0075	VB/FP 70 M14
040-001-0080	VB/FP 70 M16

Dorezat dhe manetë janë komponentë të domosdoshëm për akses dhe rregullim të sigurt dhe ergonomik të mekanizmave dhe pajisjeve. Ofrohen në një gamë të gjerë formash, dimensionesh dhe materialesh.

SFERIKE FEMËR BAKELIT



KODI	MODELI
040-015-0010	PB 19 M5
040-015-0020	PB 25 M6
040-015-0030	PB 25 M8
040-015-0038	PB 32 M6
040-015-0040	PB 32 M8
040-015-0050	PB 32 M10
040-015-0060	PB 41 M8
040-015-0070	PB 41 M10
040-015-0085	PB 47 M12
040-015-0090	PB 47 M14

VOLANT BAKELITI



KODI	MODELI
040-000-0010	VRAF 100 M
040-000-0030	VRAF 125 M
040-000-0050	VRAF 150 M
040-000-0070	VRAF 175 M
040-000-0090	VRAF 200 M
040-000-0110	VRAF 250 M
040-000-0115	VRAF 300 M

DOREZË KOMPAKTE BAKELITI



KODI	MODELI
040-003-0010	VUA 75
040-003-0020	VUA 90

MENTESHË PLASTIKE CGP/A



KODI	MODELI
040-030-0010	C40/A (4,2)
040-030-0020	C48/A (5,5)
040-030-0030	C65/A (6,5)

MENTESHË PLASTIKE CGP/A



KODI	MODELI
040-031-0110	CGP/30A (4,5)
040-031-0120	CGP/40A (5,5)
040-031-0130	CGP/50A (6,5)
040-031-0140	CGP/60A (8,5)

LEVË MASHKUL



KODI	MODELI
040-006-0010	MAP 55 M6X20
040-006-0020	MAP 55 M8X20
040-006-0030	MAP 79 M8X20
040-006-0040	MAP 79 M8X40
040-006-0045	MAP 79 M8X50
040-006-0050	MAP 79 M10X20
040-006-0055	MAP 79 M10X30
040-006-0060	MAP 79 M10X40
040-006-0065	MAP 79 M10X60
040-006-0080	MAP 79 M12X40
040-006-0090	MAP 79 M12X60
040-006-0095	MAP 79 M12X70
040-006-0100	MAP 100 M16X60
040-006-0110	MAP 100 M16X70

LEVË FEMËR



KODI	MODELI
040-005-0010	MAB 55 M6
040-005-0020	MAB 55 M8
040-005-0030	MAB 79 M8
040-005-0040	MAB 79 M10
040-005-0050	MAB 79 M12
040-005-0060	MAB 100 M16

LEVË METAL MASHKUL



KODI	MODELI
040-018-0010	NM63/P M6X20
040-018-0020	NM63/P M8X20
040-018-0030	NM81/P M10X30
040-018-0040	NM81/P M12X30

LEVË METAL FEMËR



KODI	MODELI
040-019-0010	NM63/B M6
040-019-0020	NM63/B M8
040-019-0030	NM81/B M10
040-019-0040	NM81/B M12

Dorezat dhe manetë janë komponentë të domosdoshëm për akses dhe rregullim të sigurt dhe ergonomik të mekanizmave dhe pajisjeve. Ofrohen në një gamë të gjerë formash, dimensionesh dhe materialesh.

DOREZË BAKELITI



KODI	MODELI
040-009-0010	MP 110
040-009-0020	MP 132

DOREZË PLASTIKE



KODI	MODELI
040-009-0030	MF 117
040-009-0040	MF 132

KËMBË PLASTIKE STATIKE



KODI	MODELI
040-012-0010	PRTR 30 M8X27
040-012-0020	PRTR 40 M8X27
040-012-0030	PRTR 40 M10X32
040-012-0050	PRTR 50 M10X32

KËMBË PLASTIKE E PËRKULSH



KODI	MODELI
040-013-0010	PRSN 24 M8X50
040-012-0085	PRSTA 80 M12X45
040-012-0087	PRSTA 80 M12X100
040-012-0090	PRSTA 80 M14X75
040-012-0102	PRSTA 100 M16X110

DOREZË BAKELITI MASHKULL



KODI	MODELI
040-008-0004	MCG 17X40 M6
040-008-0020	MCG 23X55 M8
040-008-0040	MCG 25X65 M8
040-008-0050	MCG 25X65 M10
040-008-0080	MCG 28X85 M10
040-008-0090	MCG 28X85 M12

DOREZË BAKELITI FEMËR



KODI	MODELI
040-007-0040	MC 25X65 M8
040-007-0050	MC 25X65 M10
040-007-0070	MC 28X85 M10
040-007-0080	MC 28X85 M12

TREGUES NIVELI



KODI	MODELI
040-010-0010	TLT 1/4
040-010-0020	TLT 3/8
040-010-0030	TLT 1/2
040-010-0040	TLT 3/4
040-010-0050	TLT 1"
040-010-0060	TLT 1"+1/4"

TAPË PËR TUB PROFILI



KODI	MODELI
040-024-0035	CQF 30 M10
040-024-0045	CQF 40 M10

Këmbët antivibruese ofrohen në lloje të ndryshme, duke siguruar amortizim të besueshëm të dridhjeve dhe mbrojtje për makineritë dhe instalimet.

KËMBË ANTIVIBRUESE MASHKULL–MASHKULL

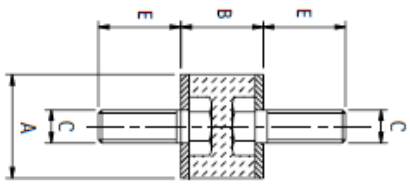



KODI	MODELI	A	B	C	E
198-010-0020	ACMM/20X20 M6X14/16	20	20	M6	14
198-010-0025	ACMM/30X20 M8X23	30	20	M8	23
198-010-0030	ACMM/40X35 M8X23	40	35	M8	23
198-010-0035	ACMM/50X40 M10X23	50	40	M10	23
198-010-0040	ACMM/60X40 M12X31	60	40	M12	31
198-010-0045	ACMM/75X40 M12X47	75	40	M12	47

KËMBË ANTIVIBRUESE MASHKULL–FEMËR

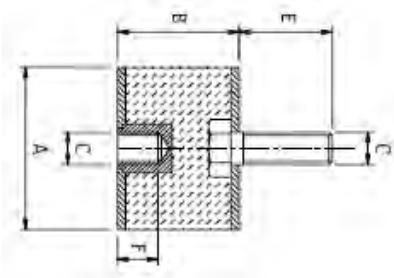



KODI	MODELI	A	B	C	E
198-015-0020	ACMF/20X20 M6X14	20	20	M6	14
198-015-0025	ACMF/30X20 M8X23	30	20	M8	23
198-015-0027	ACMF/40X20 M8X23	40	20	M8	23
198-015-0030	ACMF/40X35 M8X23	40	35	M8	23
198-015-0034	ACMF/50X40 M10X23	50	40	M10	23
198-015-0035	ACMF/50X45 M10X23	50	40	M10	23
198-015-0040	ACMF/60X40 M12X31	60	40	M12	31
198-015-0045	ACMF/75X40 M12X47	75	40	M12	47

KËMBË ANTIVIBRUESE FEMËR–FEMËR

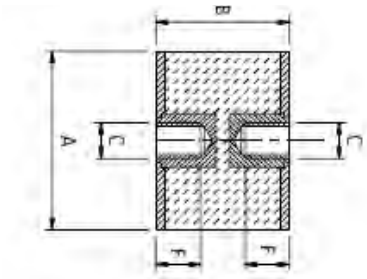



KODI	MODELI	A	B	C	F
198-020-0020	ACFF/20X20 M6	20	20	M6	6
198-020-0025	ACFF/30X20 M8	30	20	M8	8
198-020-0028	ACFF/40X30 M8	40	30	M8	8
198-020-0030	ACFF/40X35 M8	40	35	M8	8
198-020-0035	ACFF/50X40 M10	50	40	M10	10
198-020-0040	ACFF/60X40 M12	60	40	M12	12
198-020-0045	ACFF/75X40 M12	75	40	M12	12

KËMBË ANTIVIBRUESE MASHKULL

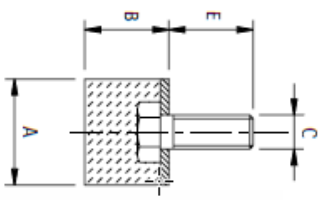



KODI	MODELI	A	B	C	E
198-025-0022	ACPM/20X15 M6X14	20	15	M6	14
198-025-0025	ACPM/30X20 M8X23	30	20	M8	23
198-025-0027	ACPM/40X20 M8X23	40	20	M8	23
198-025-0030	ACPM/40X30 M8X23	40	30	M8	23
198-025-0033	ACPM/50X20 M10X23	50	20	M10	23
198-025-0035	ACPM/50X40 M10X23	50	40	M10	23
198-025-0040	ACPM/60X40 M12X31	60	40	M12	31
198-025-0043	ACPM/75x25 M12x47	75	25	M12	47
198-025-0045	ACPM/75x40 M12x47	75	40	M12	47

KËMBË ANTIVIBRUESE KONIK

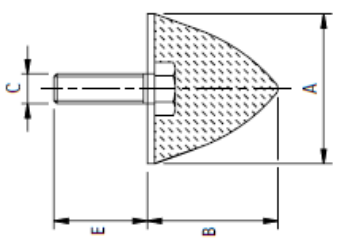



KODI	MODELI	A	B	C	E
198-045-0025	APM/40X30 M8X23	40	30	M8	23
198-045-0035	APM/60X60 M12X31	60	60	M12	31

Treguesit e pozicionit janë komponentë kritikë në një gamë të gjerë aplikimesh industriale dhe mekanike, pasi ofrojnë informacion të drejtpërdrejtë dhe të besueshëm mbi pozicionin e një pjese lëvizëse ose mekanizmi. Përdoren gjerësisht në makineri, linja prodhimi, sisteme automatizimi dhe mekanizma të rregullueshëm, ku kërkohet saktësi dhe përsëritshmëri.

TREGUES POZICIONI DG33



- Shifra:5
- Vrima e boshtit: Ø14
- Funksioni: në drejtim të kundërt të akrepave të orës
- Ratio: 1:05 deri 1:100
- Pamja optike: 4 variante të ndryshme

TREGUES POZICIONI DG49



- Shifra:5
- Vrima e boshtit: Ø20
- Funksioni:në drejtim të kundërt të akrepave të orës
- Ratio: 1:05 deri 1:120
- Pamja optike: 4 variante të ndryshme

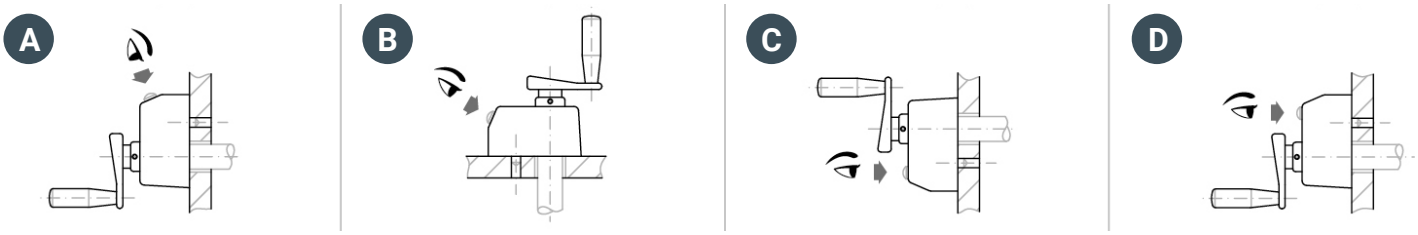

MATËS NJËSIE (COP) MEKANIK CMR81



- Shifra:5
- Boshti: Ø6
- Ndërprerës për rivendosje në zero
- Funksioni: në drejtim të kundërt të akrepave të orës
- Shpejtësia maksimale: 700 goditje në minutë

MATËS DISTANCE CMP68



- Shifra:4 + 2
- Boshti: Ø7
- Ndërprerës për rivendosje në zero
- Funksioni: në drejtim të kundërt të akrepave të orës dhe në
- Shpejtësia maksimale: 500 metra në minutë

Amortizatorët AIRBLOCK janë të projektuar për përdorim industrial dhe ofrohen ose me amortizim fiks (seria AC), ose me amortizim të rregullueshëm (seria AD), në varësi të kërkesave të aplikimit. Zgjedhja bëhet në bazë të forcës maksimale dhe gjatësisë së goditjes së amortizimit.

AMORTIZATOR ME FUQI KONSTANTE POZICIONI (SERIA AC)



KODI	MODELI	GODITJE (mm)	AMORTIZIM (Nm)	Max. NGARKESË (kg)	Max. SHPEJTËSI (m/sec)	TEMPERATURA E FUNKSIONIMIT (°C)
004-100-0806	AC-0806	6	2	2	1	-10...+85
004-100-1210	AC-1210	10	5	10	1,5	-10...+85
004-100-1416	AC-1416	16	20	70	1,5	-10...+85
004-100-2020	AC-2020	20	40	200	2	-10...+85
004-100-2540	AC-2540	40	120	800	2,5	-10...+85

AMORTIZATOR ME FUQI TË RREGULLUESHME POZICIONI (SERIA AD)



KODI	MODELI	GODITJE (mm)	AMORTIZIM (Nm)	Max. NGARKESË (kg)	Max. SHPEJTËSI (m/sec)	TEMPERATURA E FUNKSIONIMIT (°C)
004-102-1410	AD-1410	10	20	80	3	-10...+85
004-102-2016	AD-2016	16	25	200	3,5	-10...+85
004-102-2525	AD-2525	25	85	400	3,5	-10...+85
004-102-2540	AD-2540	40	100	700	3,5	-10...+85

Konektorët e shpejtë sigurojnë funksionim të shpejtë dhe të sigurt pa humbje presioni. Ofrohen në një shumëllojshmëri tipesh dhe diametrash, të përshtatshme për aplikime profesionale dhe industriale.

MORSETË HORIZONTALE - SERIA 6830



KODI	MODELI	F1 (kN)	F2 (kN)	VIDË
032-002-0005	6830-0	0,25	0,4	M4x25
032-002-0010	6830-1	0,8	1,1	M5x30
032-002-0020	6830-2	1	1,2	M6x35
032-002-0030	6830-3	1,8	2,5	M8x45
032-002-0040	6830-4	2	3	M8x65

MORSETË VERTIKALE - SERIA 6800



KODI	MODELI	F1 (kN)	F2 (kN)	VIDË
032-001-0005	6800-0	0,5	0,7	M4x25
032-001-0010	6800-1	0,8	1,1	M5x30
032-001-0020	6800-2	1	1,2	M6x35
032-001-0030	6800-3	1,4	2,5	M8x45
032-001-0040	6800-4	2	3	M8x65
032-001-0050	6800-5	3	5	M12x80

MORSETË PUSH-PULL - SERIA 6844



KODI	MODELI	F1 (kN)	F2 (kN)	VIDË
032-007-0020	6844-2	1	1	M6x25
032-007-0030	6844-3	2,5	2,5	M8x35

MORSETË ME GANXHË - SERIA 6847



KODI	MODELI	F1 (kN)	F2 (kN)
032-009-0030	6847-3	3	12

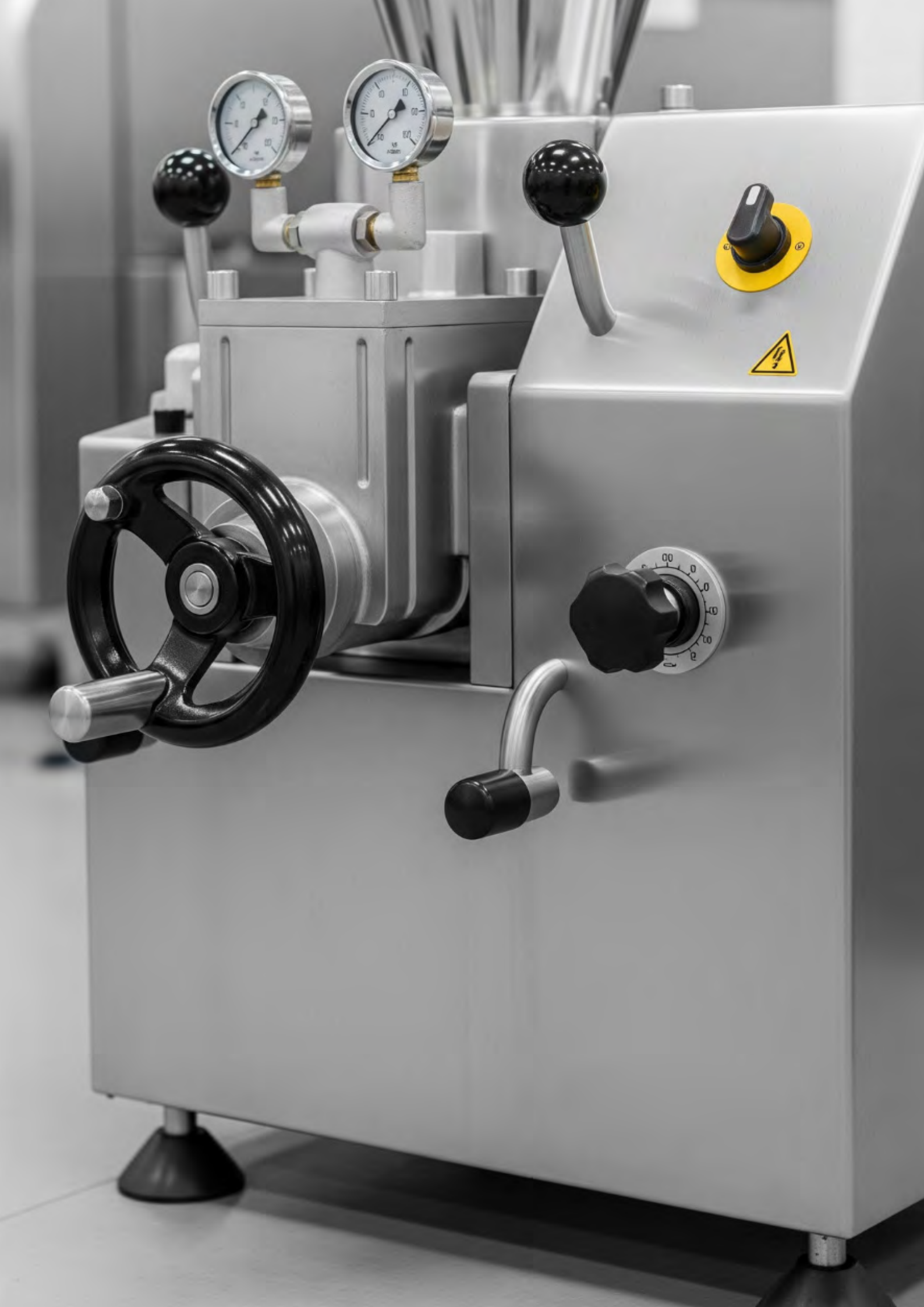

Shërbime

D

Shërbime

D1 SHËRBIME

AirToCloud Monitorim & Menaxhim D1.1
Mbështetje Teknike D1.3
Mirëmbajtjeje & Mbështetje Teknike D1.4
Instalimi i Stacionit të Ajrit D1.5
Studim, Ndërtim dhe Përmirësim i Rrjetit të Ajrit të Kompresuar D1.6
Shërbim & Mirëmbajtje Parandaluese e Stacionit të Ajrit D1.7
Rikonstruksion i Kompresorëve D1.8
Kompresorë Zëvendësues D1.9
Audit i Stacionit të Ajrit: Zbulim, Regjistrim dhe Eliminim i Rrjedhjeve D1.10
Matje Speciale D1.11
Kontroll Teknik & Certifikim i Rezervuarit të Ajrit D1.12

air to cloud

Stacioni juaj i ajrit të komprimuar DIGJITAL!

Të gjitha të dhënat e stacionit të ajrit të komprimuar në dorën tuaj!

Kudo, 24/7, pavarësisht nga prodhuesi

Reduktim i kohës së ndërprerjes, rritje e efikasitetit

Reduktim i kostos së energjisë

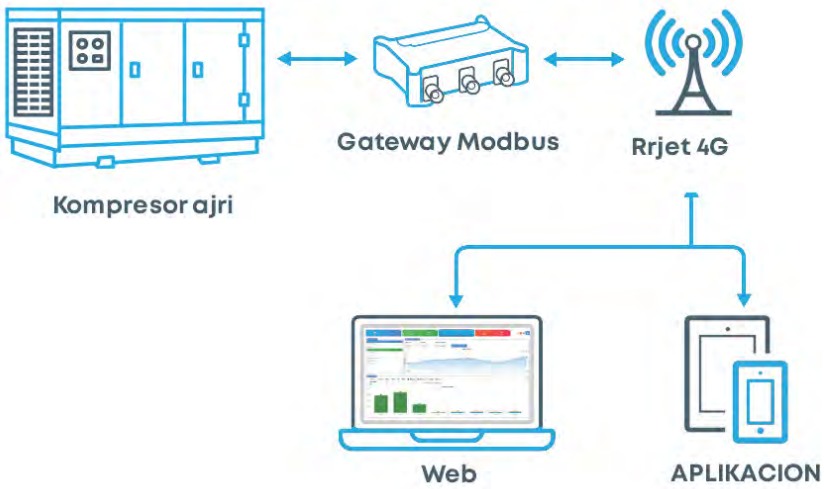

Sfidat e ajrit të komprimuar në industri

- Defekte & mungesë njoftimesh
- Rrezik për ndërprerje dhe humbje të prodhimit
- Kosto e rritur e energjisë
- Lagështi në rrjetin e ajrit të komprimuar
- Presion i paqëndrueshëm i ajrit
- Monitorim i mirëmbajtjes parandaluese

Monitorim 24/7

- **Monitorim, alarme dhe njoftime** në kohë reale përmes aplikacionit celular
- **Monitorim** i të gjitha funksioneve dhe treguesve kryesorë

Menaxhimi i energjisë

- **Konfigurimi** i funksionimit të stacionit të ajrit të komprimuar
- **Informacion** mbi efikasitetin energjetik të kompresorit, përdorimin produktiv dhe jo-produktiv të energjisë dhe tendencat me kalimin e kohës
- **Reduktim** i shpërdorimit të energjisë

Menaxhimi i shërbimit teknik

- **Planifikim në kohë i mirëmbajtjes** sipas orëve të punës së makinerive
- **Parandalim** i defekteve

Raportim

- **Të dhëna,** analiza dhe raporte
- Të dhëna lehtësisht të aksesueshme për funksionimin e stacionit të ajrit të komprimuar
- Krijimi i **grafikëve** për vendimmarrje

Router industrial

- **Routeri** lidhet me çdo kompresor ajri përmes Modbus
- **Komunikim** i sigurt me serverin
- **Lidhja** e të gjitha pajisjeve të stacionit të ajrit të komprimuar me një router

Lidhje e lehtë

- **Lidhje e pavarur me** internetin përmes rrjetit 4G
- Të dhëna të besueshme **nga kudo**

	Monitorim	Menaxhim
Router	Router industrial Teltonika RUT956 4G+WiFi, Ethernet, I/O, Modbus	
Aplikacion	Android/iOS	
Web	✓	✓
Njoftime push	✓	✓
Njoftime me email	✓	✓
Shtimi i pajisjeve shtesë	✓	✓
Nisje/ndalim në distancë		✓
Mbështetje në distancë **nga Airblock**		✓
Alarm lokal (sinjalizues dritë-zë)		✓
Raporte	Mujore	Javore

ROUTER INDUSTRIAL CELULAR

RUT956 është një router industrial që kombinon lidhjen celulare, WiFi dhe lidhjen me kabllo, me funksione të integruara GNSS. Komunikimi serial mundëson integrimin e një game më të gjerë pajisjesh, ndërsa inputet/outputet (I/O) dhe softueri i avancuar RutOS lehtësojnë kontrollin e pajisjeve, automatizimin dhe njoftimet për ngjarjet.



Lidhshmëri

- 4G/LTE (Celular)
- WiFi
- Ethernet

Ndërlidhje industriale

- Ethernet LAN
- Komunikim serial (RS232, RS485)
- Inpute/outpute **digjitale** (I/O) për ndërlidhjen e pajisjeve

Funksione IoT / Automatizim

- Menaxhim **i pajisjeve në distancë**
- Monitorim, njoftime, diagnostikim
- **Lidhje** me platformat cloud dhe IoT

Siguri

- Komunikim **i enkriptuar**
- **Akses** i sigurt në instalime në distancë

Mundësi shtesë

- **GNSS** për gjeolokalizim dhe sinkronizim të kohës
- I përshtatshëm për PLC, sensorë dhe kontrollues
- Funksionon si **edge gateway** që mbledh të dhëna nga terreni dhe i transmeton në mënyrë të besueshme dhe të sigurt në platformat qendrore IoT për analizë, automatizim dhe kontroll në distancë

Airblock ka zhvilluar një departament plotësisht të strukturuar dhe të specializuar të Mbështetjes Teknike, me qëllim mbulimin e menjëhershëm dhe efikas të çdo kërkese teknike. Funksionimi i pandërprerë i sistemeve të ajrit të Kompresuar është thelbësor për efikasitetin e një biznesi dhe teknikët e Airblock përbëjnë partnerë të qëndrueshëm dhe të aftë në këtë drejtim.



Shtyllat kryesore dhe infrastruktura e departamentit të mbështetjes teknike përfshijnë:

SHTYLLAT

Staf i kualifikuar: Inxhinierë me përvojë dhe ekspertizë, të gatshëm të përballojnë çdo incident.

Ndërhyrje e shpejtë: Minimizimi i kohës së ndërprerjes së funksionimit me veprime të synuara.

Mjete moderne: Diagnostikimi dhe riparimi i defekteve me ndihmën e mjeteve të përparuara teknologjike.

INFRASTRUKTURË

- Teknikë të specializuar në terren, me flotë të organizuar automjetesh, ofrojnë mbështetje teknike të shpejtë për klientët.
- Ekipi teknik përbëhet nga elektricistë, mekanikë, specialistë dhe ekspertë të automatizimit, me shumë vite përvojë në mjedise industriale kërkuese.
- Ekipi i specializuar i mbështetjes siguron komunikim të menjëhershëm, planifikimin e punimeve dhe menaxhimin e çështjeve teknike.

Një ekip i plotë i njësive të përkohshme (stand-by equipment) vihet në dispozicion për mbulim të menjëhershëm në raste emergjencash ose ndërhyrjesh të planifikuara.

Disponueshmëri e menjëhershme e pjesëve të këmbimit për të gjithë pajisjet që tregtojmë, me qëllim minimizimin e kohës së rikthimit në funksionim.

Mbështetje teknike e plotë, nga instalimi deri te konsulenca për kursim energjie dhe arritje të performancave të larta.

Prania e një ekipi të fuqishëm teknik nuk përbën thjesht një mbështetje, por një avantazh strategjik për çdo klient. Me besueshmëri, qëndrueshmëri dhe gatishmëri të vazhdueshme teknike, Airblock kujdeset që sistemet e ajrit të Kompresuar të funksionojnë me siguri, efikasitet dhe konsistencë në çdo projekt dhe në çdo pikë gjeografike të aktivitetit të saj.

Nevoja e bizneseve moderne për funksionim të vazhdueshëm dhe pa ndërprerje të sistemeve të ajrit të Kompresuar e bën mirëmbajtjen e tyre një faktor kritik. Në këtë drejtim, Airblock ofron paketa të plota mirëmbajtjeje me synim parandalimin e defekteve, rritjen e jetëgjatësisë së pajisjeve dhe ruajtjen e efikasitetit energjetik në nivele të larta.





Shërbimet organizohen në dy nivele mbulimi:

Airblock Flex (Standard Plan)

I fokusuar në mirëmbajtjen e rregullt dhe të besueshme të sistemeve, bazuar në specifikimet e fabrikës, paketa Airblock Flex përfshin:

- Mirëmbajtje e planifikuar deri në 6 vite ose sipas një numri të caktuar orësh pune
- Mbulim i pjesëve rezervë dhe punimeve, përfshirë filtrat e linjës
- Zgjatje garancie me 4 vite (2+4 gjithsej)
- Prioritet për shërbimet dhe riparimet e planifikuara
- Një (1) vizitë shtesë parandaluese për kontroll të ndërmjetëm
- Disponueshmëri e garantuar e pjesëve rezervë nga Airblock
- Zbritje -20% në materiale dhe punime jashtë kontratës

Airblock Premium (Full Coverage)

Paketa Airblock Premium është ideale për biznese që kërkojnë disponueshmëri maksimale dhe reagim të menjëhershëm teknik. Përfshin:

- Të gjitha shërbimet e paketës Airblock Flex
- Shërbim i shpejtë me prioritet të mbështetjes teknike
- Mbështetje teknike 24/7 përmes telefonit
- Ofrohet pajisje zëvendësuese kur kërkohet, sipas kushteve të kontratës
- Shërbim IoT Monitoring & Management për monitorim të vazhdueshëm dhe parashikim të nevojave

Pakot e mirëmbajtjes së Airblock janë të dizajnuara me synim stabilitetin, transparencën dhe vlerën afatgjatë për profesionistin.

Instalimi i një stacioni ajri të kompresuar, të studiuar dhe të realizuar në mënyrë korrekte përbën themelin për funksionimin e qëndrueshëm, efikas dhe të sigurt të çdo sistemi të ajrit të Kompresuar. Airblock ofron zgjidhje të plota “turn-key”, duke mbuluar projektin nga faza e projektimit deri në dorëzimin në funksion të plotë, gjithmonë të përshtatura sipas nevojave specifike të çdo biznesi.



HAPAT E REALIZIMIT

1. Studimi i aplikimit
Kryejmë analizë të procesit të prodhimit, regjistrojmë kërkesat e konsumit të ajrit dhe projektojmë një sistem që siguron performancë dhe kursim energjie.

2. Rrjetëzimi dhe shpërndarja
Ndërtojmë rrjetin e tubacioneve dhe instalojmë të gjitha elementet e nevojshme të sigurisë dhe pikat e konsumit, me qëllim rrjedhje dhe presion optimal.

3. Përzgjedhja dhe instalimi i pajisjeve
Instalojmë pajisjet e duhura (kompresorë ajri, depo ajri, filtra, tharës, etj.) bazuar në kërkesat teknike dhe praktikat më të mira.

PËRFITIMET E INSTALIMIT PROFESIONAL

Funksionim i sigurt: Përputhje me të gjitha standardet ekzistuese të sigurisë dhe specifikimet teknike.

Besueshmëri dhe qëndrueshmëri në kohë: Minimizohet mundësia e defekteve dhe sigurohet funksionim i vazhdueshëm pa ndërprerje.

Efikasitet energjetik: Rrjedhje e optimizuar dhe menaxhim i presionit, me humbje minimale dhe kursim energjie.

Aftësi për zgjerim: Infrastrukturë e projektuar për të mbështetur nevojat, modifikimet ose zgjerimet e ardhshme.

Me përvojë shumëvjeçare në instalimin e sistemeve të ajrit të Kompresuar, Airblock është një partner i qëndrueshëm për aplikime industriale dhe profesionale. Ekipi ynë i specializuar dorëzon çdo projekt plotësisht funksional, të sigurt dhe të gatshëm për performancë maksimale që nga dita e parë.

Ndërtimi i saktë i rrjetit të ajrit të Kompresuar është një faktor kritik për funksionimin e pandërprerë, të sigurt dhe efikas të çdo instalimi industrial. Rrjetet e realizuara me tuba alumini ofrojnë avantazhe të rëndësishme: qëndrueshmëri, rrjedhje të qëndrueshme të ajrit dhe lehtësi në instalim, si gjatë montimit fillestar ashtu edhe në rastet e zgjerimeve ose zhvendosjes së rrjetit në të ardhmen.

Një rrjet me llogaritje të saktë të seksioneve, duke marrë parasysh distancat dhe kërkesat e rrjedhës, siguron humbje të reduktuara energjie dhe rritje të efikasitetit. Në të kundërt, projektimi i paplotë çon në rritje të kostove operative dhe dëmtime të pajisjeve për shkak të humbjeve të presionit.



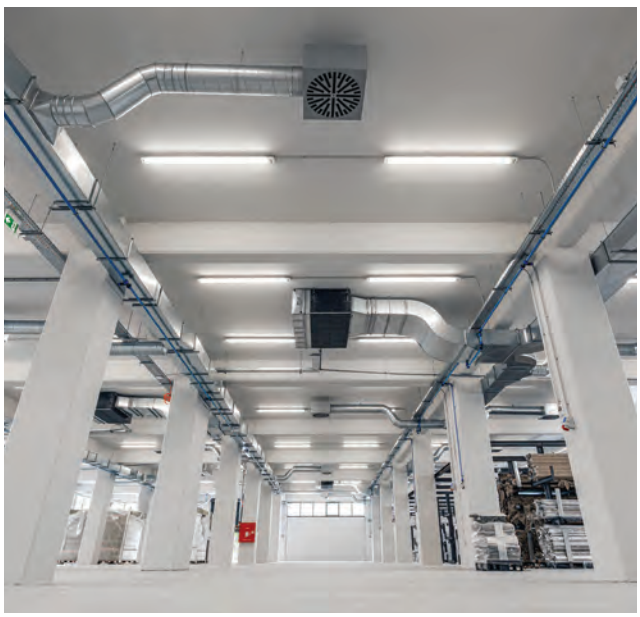

Çfarë ofron Airblock

Studim & Projektim i rrjetit:
Analizë e specializuar e kërkesave operacionale dhe zhvillim i zgjidhjeve teknikisht të avancuara, me qëllim efikasitetin energjetik dhe sigurinë.

Ndërtim & Instalim:
Zbatimi i projektit të hartuar me materiale të certifikuara dhe metoda moderne, nga personel teknik me përvojë.

Përmirësim i rrjeteve ekzistuese:
Kontroll i detajuar i instalimeve ekzistuese dhe propozime optimizimi me fokus në uljen e kostove operative dhe përputhjen me specifikimet moderne.

Përfitime për biznesin tuaj

Performancë më e lartë:
Minimizimi i humbjeve të presionit dhe optimizimi i konsumit të energjisë.

Kosto më të ulëta operative:
Më pak konsumim, nevoja të reduktuara për mirëmbajtje dhe kursim energjie.

Besueshmëri afatgjatë:
Materiale cilësore dhe zbatim i specializuar garantojnë funksionim të qëndrueshëm për vite me radhë.

Investoni në ekspertizën e #expAIRts dhe në një rrjet ajri të Kompresuar që ofron vlerë reale dhe kontribuon në mënyrë të prekshme në rritjen e produktivitetit dhe konkurrueshmërisë suaj.

Mirëmbajtja përbën një shtyllë kryesore për funksionimin e vazhdueshëm, të sigurt dhe efikas të çdo sistemi të ajrit të Kompresuar. Përmes proceseve të strukturuara, Airblock siguron besueshmëri afatgjatë të pajisjeve, duke parandaluar defektet dhe humbjet në prodhim.

Me një ekip teknik të specializuar, ofrojmë shërbime të mirëmbajtjes të fokusuara dhe të përshtatura plotësisht sipas nevojave dhe kërkesave të çdo instalimi.

Përfitimet e mirëmbajtjes parandaluese

- **Funksionim i vazhdueshëm:** Inspektimet e rregullta ulin rrezikun e ndërprerjeve të papritura, duke siguruar funksionim të pandërprerë të prodhimit.
- **Kosto më e ulët:** Diagnostikimi dhe trajtimi i hershëm i konsumit kufizon riparimet emergjente dhe zgjat jetëgjatësinë e pajisjeve.
- **Funksionim i sigurt:** Mirëmbajtja e rregullt siguron që të gjitha sistemet të punojnë brenda standardeve të sigurisë, duke mbrojtur personelin dhe infrastrukturën.

Mirëmbajtje nga Airblock

Ekipi i Airblock merr përsipër punime të plota mirëmbajtjeje, të cilat përfshijnë:

- Inspektim dhe pastrim të filtrave dhe tubacioneve
- Kontroll dhe rregullim të sistemeve të automatizimit dhe kontrollit të presionit
- Testime të funksionalitetit dhe sigurisë së pajisjeve
- Raport të detajuar me gjetjet dhe rekomandime për përmirësim ose përmirësim teknologjik



Kompania ofron një gamë të plotë të pjesëve rezervë, si dhe paketa të integruara mirëmbajtjeje (Flex & Premium), të cilat përfshijnë – ndër të tjera – zgjatje garancie për pajisjet, shërbim telefonik 24/7 dhe kompresor ajri zëvendësues falas.

Ekipi teknik i Airblock është plotësisht i kualifikuar dhe i pajisur me mjete moderne, ndërsa përditësohet vazhdimisht me zhvillimet teknologjike në fushën e ajrit të Kompresuar.

Mirëmbajtja parandaluese nuk është thjesht një detyrë tjetër. Është një investim në sigurinë, produktivitetin dhe qëndrueshmërinë e instalimit tuaj.

Rikonstruksioni i kompresorëve të ajrit përbën një zgjedhje strategjike për bizneset që synojnë të rikthejnë performancën fillestare të pajisjeve të tyre, duke zgjatur ciklin e jetës së tyre dhe duke ulur koston e investimit në një makineri të re.

Airblock, me ekspertizë të specializuar dhe përvojë, merr përsipër rikonstruksionin e kompresorëve të ajrit të çdo lloji dhe prodhuesi, duke garantuar cilësi, besueshmëri dhe shpejtësi.

Procesi i rikonstruksionit përfshin:

- Kompresor ajri zëvendësues deri në përfundimin e punimeve
- Çmontim dhe inspektim të të gjitha komponentëve, me kontroll të detajuar teknik
- Zëvendësim të pjesëve të konsumuara me pjesë origjinale ose të miratuara me cilësi të lartë
- Rimontim sipas specifikimeve origjinale të prodhuesit
- Teste performance nën ngarkesë të plotë për verifikimin e riKthimit të funksionimit
- Dokumentacion teknik dhe garanci për funksionim të mirë gjatë dorëzimit

Përfitimet për biznesin

- Zgjedhja e rikonstruksionit të kompresorëve të ajrit ofron:
- Rikthim të performancës dhe ruajtje të besueshmërisë së pajisjes
- Zgjatje të ciklit të jetës së pajisjes me cilësi të kontrolluar dhe garanci teknike

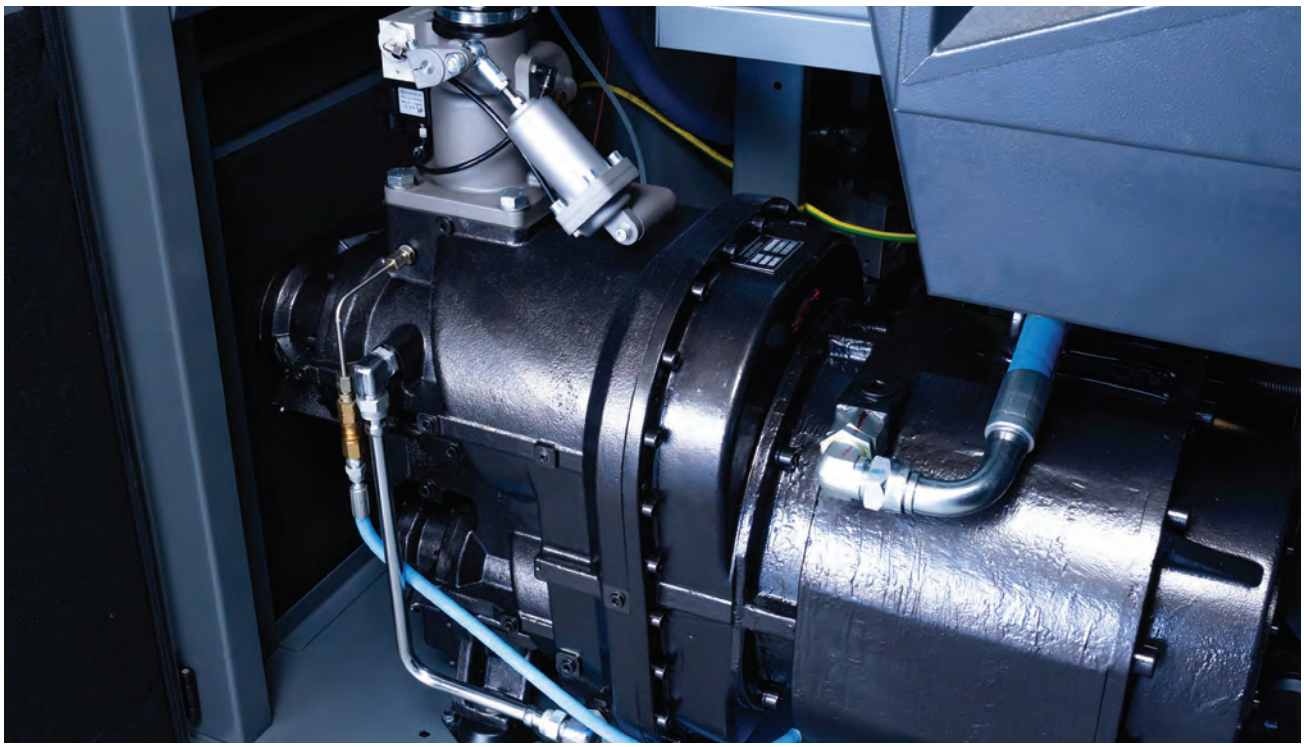

Rikonstruksioni nga Airblock kombinon përsosmëri teknike me përgjegjësi, duke kontribuar në ekonominë qarkulluese dhe në reduktimin e gjurmës mjedisore dhe operative të biznesit. Është zgjedhja ideale për ata që dëshirojnë të ruajnë efikasitet të lartë pa ndërprerje të panevojshme dhe pa ngarkesa të tepërta investimi.

Airblock disponon një koleksion të plotë kompresorësh ajri zëvendësues si një alternativë me cilësi të lartë në rastet e rikonstruksionit.

NE OFROJMË:

- **Kompresorë ajri të çdo lloji**
- **Opsione për pjesë rezervë të certifikuara**
- **Mbështetje teknike dhe udhëzime instalimi**

Çdo zgjidhje e jona, si kompresorët zëvendësues, synon funksionimin e pandërprerë të çdo biznesi që na beson.



Rrjedhjet në sistemet e ajrit të Kompresuar janë të zakonshme, vështirë të identifikueshme dhe me kosto të lartë. Shërbimi Audit i Stacionit të Ajrit i Airblock ofron një proces të strukturuar dhe teknikisht të dokumentuar kontrolli, me qëllim zbulimin, regjistrimin dhe riparimin e rrjedhjeve, duke kontribuar në përmirësimin e efikasitetit energjetik dhe në uljen e kostove operative.

Proces i strukturuar kontrolli

Airblock zbaton një protokoll të plotë për kontrollin e rrjedhjeve, i cili përfshin:

Zbulimi i rrjedhjeve: Identifikimi i rrjedhjeve me përdorimin e pajisjeve speciale me ultratinguj dhe sensorëve të avancuar, duke mbuluar çdo pikë kritike të rrjetit.

Regjistrimi dhe analiza e të dhënave: Dokumentim i gjetjeve me raport të detajuar, përshkrim të problemeve dhe rekomandime për përmirësime teknike.

Riparim i menjëhershëm i rrjedhjeve: Riparimi i rrjedhjeve të identifikuara nga personeli teknik i specializuar, me qëllim riKthimin e menjëhershëm të funksionimit korrekt të sistemit.

Përfitimet

Çdo biznes që zgjedh Audit të Stacionit të Ajrit përfiton:

Kursim energjie: Riparimi i rrjedhjeve sjell ulje të menjëhershme të konsumit të energjisë dhe reduktim të kostove operative.

Rritje e efikasitetit: Përmirësimi i presionit dhe stabilitetit të sistemit rrit performancën e prodhimit dhe ul defektet e pajisjeve.

Përgjegjësi mjedisore: Minimizimi i humbjeve të ajrit redukton gjurmën e karbonit, duke përmirësuar profilin mjedisor të biznesit.



Shërbimi Audit i Stacionit të Ajrit i Airblock përbën një investim strategjik. Me ekspertizë, pajisje precize dhe përgjegjësi, u ofrojmë klientëve tanë një pasqyrë të qartë të gjendjes së sistemit të tyre dhe zgjidhje praktike me ndikim të menjëhershëm në kosto.

Matja e besueshme e performancës së një sistemi me ajër të Kompresuar është thelbësore për optimizimin e funksionimit, shmangien e humbjeve dhe rritjen e efikasitetit energjetik. Airblock ofron shërbime të specializuara për matje dhe regjistrim të të dhënave, të cilat japin një pasqyrë të dokumentuar mbi sjelljen reale të sistemit.



Kontroll i plotë dhe optimizim

Me pajisje të specializuara dhe qasje teknike, Airblock ofron sisteme matëse për parametra kritikë, si:

Rrjedha e ajrit: kontrolli i sasisë së prodhuar dhe të konsumuar. Identifikimi i rrjedhjeve dhe pabarazive.

Pika e vesës: matja e niveleve të lagështisë për mbrojtjen e pajisjeve dhe cilësinë e ajrit.

Rënia e presionit: identifikimi i filtrave dhe elementeve të bllokuar që rrisin konsumimin.

Konsumi i energjisë: analiza e performancës së kompresorëve të ajrit bazuar në përdorim real.

Pse të zbatohet regjistrimi sistematik

Zgjedhja për regjistrim sistematik dhe mbledhjen e informacionit përkatës është thelbësore, pasi përmes saj arrihen:

Përcaktimi i pikës së referencës: vendos bazat për monitorimin e performancës dhe vlerësimin e ndërhyrjeve.

Zbulimi i hershëm i problemeve: identifikon devijimet që ndryshe nuk do të zbuloheshin në kohë.

Stabiliteti i presionit të funksionimit: mban nivele optimale pune duke reduktuar humbjet energjetike.

Përmasimi i saktë i pajisjeve: zgjedhja ose zëvendësimi i kompresorit të ajrit bazuar në nevojat reale.

Efikasiteti i energjisë dhe ulja e emetimeve: Ndihmon në funksionimin e qëndrueshëm të objektit, duke kufizuar gjurmën mjedisore.

Të kuptuarit e performancës së sistemit tuaj të ajrit të kompresuar me të dhëna të sakta është hapi i parë drejt menaxhimit efektiv dhe kursimit të burimeve. Airblock është partneri i përshtatshëm teknologjikisht dhe teknikisht për çdo biznes që kërkon efikasitet dhe kontroll strategjik të infrastrukturës së tij energjetike.

Inspektimi teknik dhe certifikimi i rezervuarëve të ajrit, si dhe i çdo enë nën presion, përbën një proces të detyrueshëm për funksionimin e ligjshëm dhe të sigurt të instalimeve industriale. Airblock ofron shërbime të plota inspektimi dhe certifikimi, duke siguruar që çdo sistem të përmbushë kërkesat ligjore në fuqi dhe standardet e sigurisë.

Pse është e nevojshme certifikimi

Certifikimi i rezervuarëve të ajrit, si dhe i çdo ene nën presion, siguron:

- **Përputhshmërinë ligjore:** procesi sipas legjislacionit përkatës për enët nën presion siguron mbulim të plotë rregullator për biznesin.
- **Sigurinë e njerëzve dhe instalimeve:** inspektimi identifikon konsumimet ose depozitimet, duke parandaluar defekte ose aksidente të mundshme.
- **Besueshmërinë:** certifikimi konfirmon se rezervuari i ajrit është në gjendje të shkëlqyer funksionimi, duke ofruar sigurinë e nevojshme.



Kontributi i Airblock

Airblock ofron një zgjidhje të plotë për inspektim dhe certifikim. Në veçanti:

- **Inspektim teknik:** kryerja e kontrollit në terren nga personel i kualifikuar, me fokus në integritetin strukturor dhe kushtet e funksionimit të rezervuarit të ajrit.
- **Menaxhimi i certifikimit:** përfundimi i procesit me lëshimin e certifikatave të nevojshme, në bashkëpunim me një organ të akreditуar, sipas standardeve të sigurisë.
- **Mbështetje këshillimore:** ofrimi i udhëzimeve për funksionimin e duhur, mirëmbajtjen dhe recertifikimin, në mënyrë që instalimi të mbetet vazhdimisht në përputhje me specifikimet.

Tabela të dobishme

- Klasat e ajrit sipas ISO 8573-1
- Pajisje të rekomanduara sipas aplikimit
- Forca teorike e cilindrave
- Konsumi teorik i cilindrave
- Furnizimi i rekomanduar me ajër

TABELA TË DOBISHME

KLASAT E AJRIT SIPAS ISO 8573-1

KLASË	GRIMCA TË NGURTA			LAGËSHTIA		VAJ	
	Numri maksimal i grimcave për metër kub			Pika e vesës		Përqendrimi i vajit	
	0.1µm < d ≤ 0,5µm	0.5µm < d ≤ 1.0µm	1.0µm < d ≤ 5.0µm	°C	°F	mg/m3	ppm/w/w
0	Siç përcaktohet nga përdoruesi ose furnizuesi i pajisjes dhe më e rreptë se klasa 1.						
1	≤ 20.000	≤ 400	≤ 10	≤ -70	-94	≤ 0.01	≤ 0.008
2	≤ 400.000	≤ 6.000	≤ 100	≤ -40	-40	≤ 0.1	≤ 0.08
3	-	≤ 90.000	≤ 1.000	≤ -20	-4	≤ 1	≤ 0.8
4	-	-	≤ 10.000	≤ +3	38	≤ 5	≤ 4
5	-	-	≤ 100.000	≤ +7	45	-	-

PAJISJET E REKOMANDUARA SIPAS APLIKIMIT

APLIKIME	Klasa e cilësisë së ajrit sipas ISO 8573-1			Separator centrifug	Prefiltër	Filtër vaji	Karbon aktiv	Tharës tip ftohës	Tharës me adsorbim	Filtër steril
	Grimca të ngurta	Lagështia	Vaj							
USHQIM & PIJE										
Kontroll i aktivizuesve / cilindrave	2	4	2	✓	✓	✓		✓		
Ajër steril	1	4	1	✓	✓	✓	✓	✓		✓
Transport i materialeve	1	3-4	1	✓	✓	✓	✓		✓	✓
Paketim ushqimesh	1	4	2-4	✓	✓	✓		✓		✓
ELEKTRONIKË										
Prodhim i sistemeve elektronike	1	1	1	✓	✓	✓	✓		✓	
AJËR MJEKËSOR										
Pajisje mjekësore	1	1	1	✓	✓	✓			✓	✓
Ajër për frymëmarrje	1	1	1-3	✓	✓	✓	✓		✓	✓
Laboratorë dentarë	1	1	1	✓	✓	✓			✓	✓
INDUSTRI										
Kontroll i aktivizuesve /cilindrave	2	4	2	✓	✓	✓		✓		
Transport i materialeve me ajër	2	4	1	✓	✓	✓	✓	✓		
Fryrje ajri në kallëpe	2	4	1-2	✓	✓	✓	✓	✓		
Bojë elektrostatike	2	3-4	1	✓	✓	✓	✓	✓	✓	
Veshje e materialeve	2	3-4	1	✓	✓	✓	✓	✓	✓	
Pastrimi / fryrja	4	5	4	✓	✓			✓		
Makineri ajri	3	5	4	✓	✓			✓		
Vegla ajri	4	4	4	✓	✓			✓		
SISTEME MATJESH										
Instrumente dhe pajisje matëse	1-2	3-4	1	✓	✓	✓	✓	✓	✓	

TABELA TË DOBISHME

FUQIA TEORIKE E PISTONAVE NË PRESION 6 BAR NË DANdaN

Ø PISTONI	12	16	20	25	32	40	50	63	80	100	125	160	200
Ø AKS	6	6	8	10	12	16	20	20	25	25	32	40	40
SHTYSË	6.8	12.1	18.8	29.5	48.3	75.4	117.8	187.0	301.6	471.2	736.3	1206.4	1885.0
RIVENDOSJA	5.1	10.4	15.8	24.7	41.5	63.3	99.0	168.2	272.1	441.8	688.1	1131.0	1809.6

KONSUMI TEORIK I PISTONAVE NË PRESION 6 BAR NË LT/CM

Ø PISTONI	12	16	20	25	32	40	50	63	80	100	125	160	200
Ø AKS	4	6	8	12	12	16	20	20	25	32	32	40	40
SHTYSË	0,0079	0,0141	0,0220	0,0344	0,056	0,088	0,137	0,218	0,351	0,549	0,859	1206.4	2,199
RIVENDOSJA	0,0070	0,0121	0,0185	0,0264	0,049	0,074	0,115	0,196	0,318	0,493	0,803	1131.0	2,111

FURNIZIMI ME AJËR I SUGJERUAR

Rrjedhja e rekomanduar e ajrit

Rrjedhat janë llogaritur sipas sa vijon:

- **Diametri nga Ø 2 deri Ø 12 me rënie presioni 0,3% të presionit nominal për çdo metër tubi.**
- **Diametri nga Ø 15 deri Ø 40 me rënie presioni 0,15% të presionit nominal për çdo metër tubi.**

PRESION (bar)	Ø 2	Ø 4	Ø6	Ø8	Ø10	Ø12	Ø15	Ø20	Ø25	Ø32	Ø40
2	3.5	19	53	110	190	300	370	750	1350	2500	4300
4	6.2	35	97	200	350	550	700	140	2400	4500	7800
6	9	50	140	290	500	800	1000	2000	3500	6500	11500
8	11.8	66	185	380	660	1050	1300	2600	4500	8500	15000
10	14.5	82	230	470	820	1300	1600	3250	5700	10500	18500



*Copyright:Ky katalog është pronë e Airblock Albania shpk. dhe ndalohet çdo lloj riprodhimi në çdo formë ose mjet, i plotë ose i pjesshëm, pa leje me shkrim nga kompania. Të gjithë prodhuesit e produkteve të përfshira në katalog ruajnë të drejtën për të ndryshuar karakteristikat teknike dhe dimensionet pa paralajmërim.

** Kompania rezervon të drejtën për të ndryshuar karakteristikat teknike pa paralajmërim.



Selanik
Zona Industriale e Sindos – Blloku 56 | 57022 | +30 2310 722 555 | info@airblock.gr
Monastiriou 26 | 54629 | +30 2310 522 411 | monastiriou@airblock.gr

Shqipëri
Autostrada Tirane - Durres, km 2.0, Tirane | 1000 | +355 42350035 | info@airblock.al

Bullgari
| info@airblock.bg